HÖCKER

hilft Kosten senken!



1982 – 2025 · 2026 · 2027 · 2028 · 2029

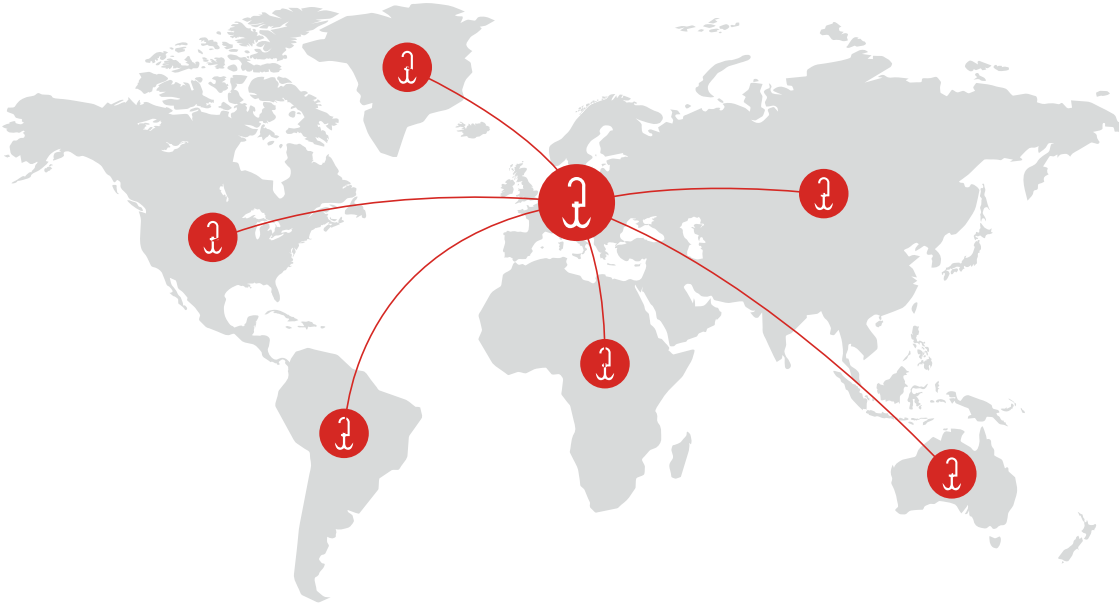

Bestellinformationen

Bestelinformatie · Informations de commande

Vor Ihrer Bestellung
steht Ihnen ein individueller Beratungsservice zur Verfügung, der Sie über das gewünschte Produkt ausführlich informiert. Weitere, detaillierte Informationen zu ausgewählten Produktgruppen erhalten Sie auf Abruf.

Ihren Bestellservice
erreichen Sie montags bis donnerstags von 8 bis 16 Uhr, freitags von 8 bis 12 Uhr.
Telefon: +49 5407 890 0
Fax: +49 5407 890 100
E-Mail: hoecker@hoecker.de

14 Tage Rückgabegarantie
Bestellen Sie ohne Risiko! Auf viele Artikel erhalten Sie ein 14 tägiges Rückgaberecht. Die Produkte dürfen nicht beschädigt oder gebraucht sein.

12 Monate Gewährleistung
erhalten Sie auf die Höcker-Produkte. Ausgenommen sind Verschleißteile (Lager, Räder usw.), oder Schäden, die durch falsche Handhabung entstehen.

Preise
finden Sie in unserer aktuellen Preisliste.

Allgemeine Geschäftsbedingungen (AGB)
finden Sie unter agb.hoecker.de

Unsere Datenschutzerklärung
finden Sie unter datenschutz.hoecker.de

Bij bestelling
staat er voor U een individuele adviseur ter beschikking, die U over het gewenste artikel uitvoerig informeert. Verdere gedetailleerde informatie over speciale producten op verzoek.

Uw bestelservice
is te bereiken van maandag tot donderdag van 8 tot 16 Uur, vrijdag van 8 tot 12 Uur.
Telefoon: +49 5407 890 0
Fax: +49 5407 890 100
E-Mail: international@hoecker.de

14 Dagen terugname garantie
U kunt bestellen zonder risico! Op veel artikelen heeft u 14 dagen teruggave recht. De producten mogen dan niet beschadigd of gebruikt zijn.

12 Maanden garantie
op alle Höcker producten, uitgesloten is normale verbruik slijtage (lagers, wielen etc.) of schade door foute bediening ontstaan.

Prijzen
vindt U in onze actuele prijslijst.

Algemene Handels Voorwaarden
vindt u onder agb.hoecker.de

Onze databeschermings policy
vindt u onder datenschutz.hoecker.de

Avant votre commande
notre service de consultation est à votre disposition afin de vous fournir des renseignements détaillés sur le produit souhaité. En plus, vous recrevez des informations supplémentaires concernant des groupes de produit.

Vous pouvez atteindre notre service de commande
du lundi au jeudi à partir de 8 à 16 heures, vendredi de 8 à 12 heures
Tél: +49 5407 890 0
Fax: +49 5407 890 100
E-mail: international@hoecker.de

14 Garantie de restitution sous les 14 jours
Commandez sans risque! Vous avez le droit de restitution sous les 14 jours sur de nombreux produits. Les produits ne doivent pas être ni usés ni endommagés.

12 mois de garantie
sur tous les produits Höcker. A l'exception des pièces usagées, tels que les galets, roulements etc. ou sur les dommages résultant d'un usage incorrect.

Prix
se trouvent dans notre liste de prix actuelle.

Conditions Générales de Vente:
Vous les trouvez sous agb.hoecker.de

Notre déclaration de confidentialité
a trouver sous datenschutz.hoecker.de

Alle Katalogangaben unter Vorbehalt. Originale können produktionsbedingt leicht von den Abbildungen abweichen. Irrtümer und technische Änderungen vorbehalten. Nachdrucke, auch auszugsweise, bedürfen unserer schriftlichen Genehmigung!

Alle vermeldingen in deze catalogus zijn onder voor behoud. Productie methoden kunnen voor kleine afwijkingen zorgen. Fouten en technische aanpassingen zijn voor behouden. Nadruk van en uit deze catalogus is zonder schriftelijke toestemming niet toegestaan.

Toutes les données de ce catalogue sous réserve! Les articles originaux peuvent – pour une raison de fabrication et de production – être légèrement différents des illustrations dans ce catalogue. Nous nous réservons le droit de modifications! Erreurs et modifications techniques sous réserve! Pour une réimpression – même partielle – une autorisation écrite et expresse de notre part est nécessaire!

Informationen
Informatie
Informations **4–11**



Schränke und Bänke
Kasten en banken
Armoires et bancs **12–27**



Hygienetechnik
Hygiënetechniek
Technologie de l'hygiène **28–85**



Regale, Tische, Geräte
Rekken, tafels en hulpmiddelen
Etagères, tables, appareils **88–95**



Transportgeräte, Behälter, Paletten, Hebekippvorrichtungen
Transportmateriaal, containers, pallets, Hef-kiepkantelaars
Matériel de transport, conteneurs, palettes, élévateurs et basculeurs **96–135**

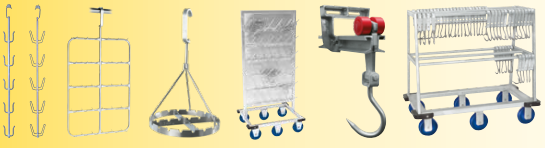

Fleisch-Transporthaken, Geräte
Vleestransporthaken en hulpmiddelen
Crochets à viande, crochets transporteurs et outillage **136–151**

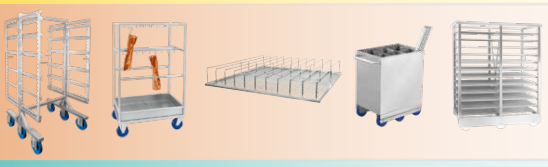

Rauchwagen, Kochwagen und Zubehör
Rookwagens, kookwagens en toebehoren
Chariots de fumage, chariots de cuisson, accessoires **152–167**



Transport- und Reinigungssysteme
Transport en reinigingssystemen
Systèmes de convoyage et de nettoyage **168–177**



Rohrbahntechnik
Buisbaan techniek
Technique du rail tubulaire **178–205**

Inhaltsverzeichnis
Inhoud
Index **206–210**

40 Jahre Kontinuität in Qualität!

40 jaar continuïteit in kwaliteit!
40 ans de continuité dans la qualité!

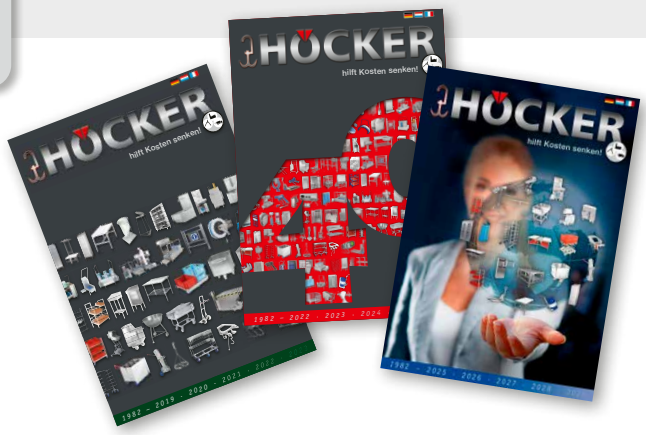

Planung – Produktion – Lieferung – seit 40 Jahren alles aus einer Hand!

Planning – Productie – Levering – al 40 jaar, alles uit één hand!

Planification – Production – Livraison – un seul prestataire depuis 40 ans!





1968

Gründung der Burkhard Höcker e.K. (Basis der Firmengruppe).

Oprichting van Burkhard Höcker e.K. (Basis van de groep).

Fondation de la société Burkhard Höcker e.K. (La base du groupe d'entreprises).

1982

Neubau und Gründung der Höcker GmbH in Wallenhorst.

Nieuwbouw en vestiging van de Höcker GmbH te Wallenhorst.

Nouvelle construction et fondation de la Sté Höcker GmbH à Wallenhorst.

1991

Gründung der Höcker Spółka z o.o. in Polen.

Oprichting van Höcker Spółka z o.o. in Polen.

Fondation de la société Höcker Spółka z o.o. en Pologne.

✆ +49 5407 890 0 · 🖷 +49 5407 890 100

HÖCKER
hilft Kosten senken!



Liebe Leserinnen, liebe Leser,

mit dem 30-jährigen Firmenjubiläum der Höcker Anlagenbau GmbH im Jahr 2024 sind unsere drei Firmen in Summe über 100 Arbeitsjahre aktiv.

Natürlich ist das kein Grund in Rente zu gehen, sondern Ihnen weiterhin mit einer guten Mischung aus bewährten und innovativen Produkten eine große Bandbreite zu bieten.

Wir bleiben am Ball, für Sie Lösungen zu finden, egal ob es um die Planung einer Förderstrecke oder einer Hygieneschleuse geht oder die Erfindung oder Modifikation eines Produktes. Denn es gilt: Planung-Produktion-Lieferung – alles aus einer Hand!

Gerne sind wir auch in Zukunft mit Ihnen gemeinsam erfolgreich!

Für das bisherige Vertrauen und die gute Zusammenarbeit bedanken wir uns.

Isabell & Benjamin Höcker
und das ganze Höcker-Team

Beste lezers,

Höcker Anlagenbau GmbH viert in 2024 zijn 30-jarig jubileum. In totaal zijn onze drie bedrijven al meer dan 100 jaar actief.

Maar dat is nog geen reden om met pensioen te gaan! Wij bieden u een breed scala aan betrouwbare en innovatieve producten.

We blijven voortdurend zoeken naar passende oplossingen voor u, of het nu gaat om een transportband, een hygiënesluis of de ontwikkeling of aanpassing van een product. Ons motto is dan ook planning-productie-levering: alles onder één dak!

We kijken ernaar uit om ook in de toekomst samen met u succes te boeken!

Wij danken u voor het vertrouwen dat u tot nu toe in ons hebt gesteld en voor de prettige samenwerking.

Isabell & Benjamin Höcker
en het hele Höcker-team

Chères lectrices, chers lecteurs,

avec le 30e anniversaire de l'entreprise Höcker Anlagenbau GmbH en 2024, nos trois entreprises totalisent plus de 100 années d'activité.

Bien sûr, ce n'est pas une raison pour prendre sa retraite, mais plutôt pour continuer à vous offrir une large gamme de produits avec un bon mélange de produits éprouvés et innovants.

Nous nous efforçons de trouver des solutions pour vous, qu'il s'agisse de la planification d'un convoyeur ou d'un sas d'hygiène, ou de l'invention ou de la modification d'un produit. Car le principe est le suivant : planification-production-livraison : un seul prestataire !

C'est avec plaisir que nous continuerons à réussir avec vous à l'avenir !

Nous vous remercions de la confiance que vous nous avez accordée jusqu'à présent et de la bonne collaboration.

Isabell et Benjamin Höcker ainsi que toute l'équipe Höcker






1994

Gründung der Höcker Anlagenbau GmbH in Wallenhorst.

Oprichting van Höcker Anlagenbau GmbH te Wallenhorst.

Fondation de la Höcker Anlagenbau GmbH en Wallenhorst.

2003

Gründung der Höcker International GmbH für den weltweiten Vertrieb. 2011 Verschmelzung mit der Höcker GmbH.

Oprichting Höcker International GmbH voor de wereldwijde verkoop. 2011 fusie met Höcker GmbH.

Fondation de Höcker International GmbH pour la distribution dans le monde entier. 2011 fusion avec Höcker GmbH.

2022

40 Jahre Höcker GmbH
40 jaar Höcker GmbH
40 ans Höcker GmbH

2024

30 Jahre Höcker Anlagenbau
30 jaar Höcker Anlagenbau
30 ans Höcker Anlagenbau



Planung – Produktion – Lieferung
Die Höcker Gruppe
– seit 40 Jahren alles aus einer Hand!

Gegründet 1982 besteht die Höcker Gruppe heute aus 3 Standorten mit insgesamt über 120 Mitarbeitern. Als Familienunternehmen mit Kunden in über 50 Ländern legen wir viel Wert auf Kontinuität und Qualität.



Planning – Productie – Levering
De Höcker groep
– al 40 jaar, alles uit één hand!

Opgericht in 1982, de Höcker Groep bestaat nu uit 3 vestigingen met in totaal meer dan 120 medewerkers. Als Familiebedrijf met klanten in meer dan 50 landen hechten we veel waarde aan continuïteit en kwaliteit.



Planification – Production – Livraison
Le Groupe Höcker
– un seul prestataire depuis 40 ans!

Fondé en 1982, le Groupe Höcker est implanté aujourd'hui sur 3 emplacements avec en tout 120 collaborateurs. En tant qu'entreprise familiale et des clients dans plus de 50 pays nous attachons une grande importance à la continuité et la qualité.

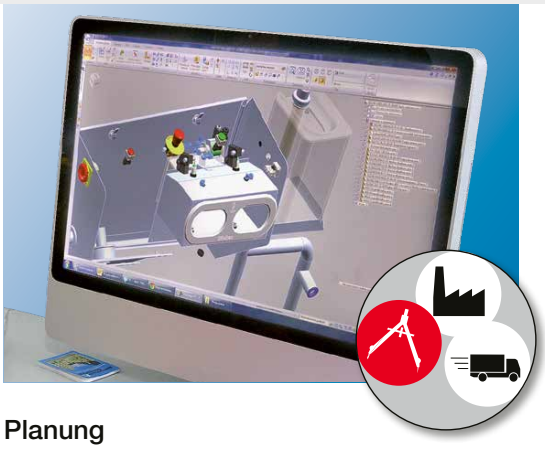

Planung

In vielen Bereichen bieten wir Ihnen unsere Planungshilfe an:

- **Förderanlagen**
- **Hakenreinigung**
- **Rohrbahnanlagen**
- **Hygieneschleusen und -einrichtungen**
- **Sonderanfertigungen aller Produktbereiche**

Planning

Op allerlei fronten bieden wij u een oplossing:

- **Transport systemen**
- **Haken reiniging**
- **Buisbaan systemen**
- **Hygiënesluizen en inrichting**
- **Maatwerk in alle productgroepen**

Planification

Dans divers secteurs nous vous proposons notre aide pour la planification – à savoir:

- **Systèmes de transport**
- **Nettoyage de crochets**
- **Rails tubulaires**
- **Stations et équipement d'hygiène**
- **Fabrications spéciales dans tous les domaines de produits**

✆ +49 5407 890 0 · 🖷 +49 5407 890 100



Produktion und Anlagenbau

Mit einem modernen Maschinenpark werden in unserem Werk Serien- sowie Sonderfertigungen durchgeführt.

Ein hohes Maß an Flexibilität gibt uns die Möglichkeit, gezielt auf Ihre Wünsche einzugehen.

Stetige Kontrollen sichern unseren hohen Anspruch an die Qualität unserer Produkte.

Im Bereich Anlagenbau arbeiten wir bei Ihnen vor Ort mit eigenen Montage-Teams.

Producte en Apparatenbouw

Met een modern machinepark wordt in onze productie zowel seriematig geproduceerd als ook maatwerk geleverd.

Een hoge mate van flexibiliteit geeft ons de mogelijkheid in te gaan op specifieke wensen.

Voortdurende controle garandeert dat wordt voldaan aan de door ons gestelde hoge kwaliteitseisen.

Met de installaties van onze apparaten werken we met eigen montage-teams.

Production et construction des installations

Dans notre société les fabrications de série ou spéciales sont produites grâce à un parc-machines moderne.

Une très grande capacité en flexibilité nous donne la possibilité de répondre de manière précise et ciblée à vos souhaits.

Des contrôles permanents assurent notre haute exigence en ce qui concerne la qualité de nos produits.

Côté construction d'installations nous travaillons chez vous in situ avec nos propres équipes de montage.



Lager und Lieferung

Den Großteil unserer Katalogprodukte führen wir am Lager.

Über 3000 m² Lagerfläche bieten hierbei ausreichend Kapazitäten, um eine kurzfristige Lieferung zu ermöglichen.

Langjährige Transportpartner sichern eine zuverlässige und sichere Anlieferung zu Ihnen. Egal ob Paketdienst, Spedition, Luft- oder Seefracht.

Opslag en levering

Het grootste deel van ons assortiment hebben we op voorraad.

Meer dan 3000 m² opslagruimte geeft ons de mogelijkheid om korte levertijden te realiseren.

Leveringen worden verricht door onze vaste transporteurs, zij zorgen voor een betrouwbare en veilige levering.

Zowel bij Pakketdienst, expeditie, lucht- en zeevracht.

Entrepôt/Réserve et livraison

La majeure partie des produits de notre catalogue sont en réserve.

Plus de 3000 m² de surface d'entrepôt offrent une capacité suffisante pour permettre une livraison rapide.

Des partenaires de transport de longue date assurent une livraison en toute confiance et sécurité jusque chez vous.

Que ce soit par colis, camion, envoi aérien ou maritime: n'importe!



© Fotolia.com

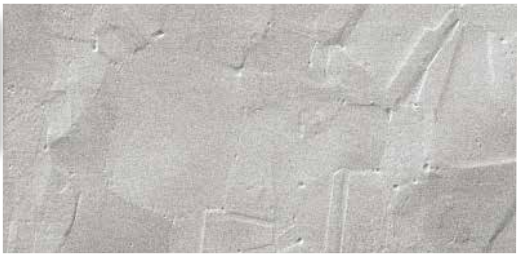

Oberfläche elektrolytisch poliert
Oppervlak elektrolytisch gepolijste
Surface polie par électrolyse

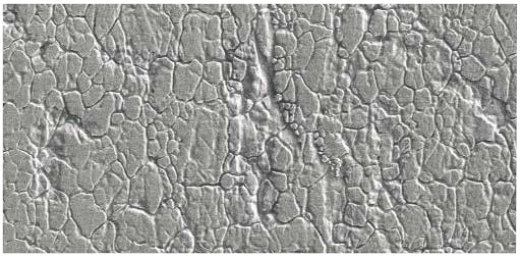

Oberfläche gewalzt
Oppervlak gewalst
Surface laminée

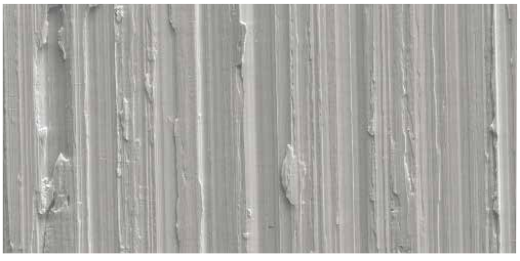

Oberfläche geschliffen
Oppervlak geslepen
Surface brossée



Oberfläche gestrahlt
Oppervlak gestraald
Surface traitée par boules



Elektrolytische Politur

Geschliffene oder gestrahlte Edelstahlgeräte und -behälter haben per m^2 bis zu 60 m^2 Oberfläche. Elektrolytisch polierte dagegen nur bis zu 8 m^2. Die polierten Oberflächen sichern eine optimale Reinheit und zugleich Hygiene, wie sie in der Lebensmittelverarbeitung gefordert wird.

Die elektrolytische Politur bietet folgende Vorteile:

- **Geringerer Wasser-, Abwasser-, Energie- und Chemieverbrauch**
- **Kürzere Reinigungszeiten**
- **Geringere Produktanhaftung**

Elektrolytisch polijsten

Het is bekend dat geslepen of gestraalde platen een vergroot oppervlak hebben. Dit kan per m^2 wel totaal 60 m^2 zijn. Bij een elektrolytisch gepolijst oppervlak is dat maar 8 m^2. De gepolijste oppervlakken verzekeren u van een optimale reinheid en hygiëne binnen uw productie.

Dat bied volgende voordelen:

- **Besparingen bij water, chemie en energie**
- **Een snellere reiniging**
- **Een geringe aanhechting van het product**

Polissage par électrolyse

Des outils ou des récipients polis ou sablés en inox ont par m^2 une surface pouvant aller jusqu'à 60 m^2. Par contre, ceux polis par électrolyse, que jusqu'à 8 m^2. Les surfaces polies offrent une propreté optimale et en même temps une hygiène comme celle exigée dans les entreprises agro-alimentaires.

Le polissage par électrolyse offre les avantages suivants:

- **Économie d'eau et d'eaux usagées, d'énergie et de produits chimiques**
- **Des temps de nettoyage plus courts**
- **Diminution de l'adhérence des produits**

✆ +49 5407 890 0 · 🖷 +49 5407 890 100



Individuelle Beschriftung

Für viele Produkte aus unserem Katalog bieten wir Ihnen die Möglichkeit, eine individuelle Beschriftung aufzubringen. Entsprechend Ihren Vorgaben und den technischen Gegebenheiten, gibt es die Auswahl aus drei verschiedenen Beschriftungsmethoden:

A: Folienätzung
B: Elektrolytische Beschriftung
C: Nadel-Prägung

Indivudeel opschrift

Het is mogelijk uw eigen opschrift aan te brengen op veel van onze producten. Volgens uw specificaties en de technische voorwaarden is er een keuze uit 3 verschillende methodes van opschrift:

A: Folie etsen
B: Elektrolytische markering
C: Naald perforaties

Marquage individuel

Pour beaucoup de produits de notre catalogue nous vous offrons la possibilité d'apposer un marquage individuel. Selon vos indications et selon les possibilités techniques il y a le choix entre 3 différentes méthodes de marquage:

A: Gravure par folio
B: Marquage par électrolyse
C: Estampage par aiguilles









Defekte Heizung durch Wärmestau
Defecte verwarming door oververhitting
Chauffage défectueux dû à l'accumulation de chaleur



„Hakensammlung" durch verstellte Sensoren
„Haken opbouw" door verschoven sensoren
»Encombrement des crochets« à cause de capteurs mal ajustés



Durchgeschliffener Förderer – Totalschaden
Doorgesleten aandrijfunit – Vervanging vereist
Convoyeur abrasé – perte total



Kettenspanner verschlissen
Kettingspanner versleten
Tendeur de chaîne usé



Instandhaltung Förder- und Reinigungstechnik

Der permanente Einsatz in Kombination mit der Belastung durch Dreck und Chemie führt zum Verschleiß an den Förderern und Reinigungsanlagen.

Höcker bietet einen Vor-Ort-Service einmalig oder in regelmäßigen Zyklen an, denn:

- **Professionelle Instandhaltung verhindert einen unerwarteten Ausfall Ihrer Anlagen.**
- **Frühzeitige Erkennung beginnender Probleme beugt hohen Reparaturkosten vor.**
- **Hygienische Probleme werden frühzeitig vermieden.**

Onderhoud Transport- en reinigingstechniek

De continue inzet in combinatie met belastingen door vervuiling en chemie zorgt voor slijtage aan transport en reinigingssystemen.

Höcker bied on-site service aan welke éénmalig of in vaste intervallen kan plaatsvinden.

- **Proffessioneel onderhoud voorkomt uitval van uw systemen en hiermee productie.**
- **Voortijdig signaleren van beginnende problemen voorkomt hoge reparatiekosten.**
- **Hygiënische problemen worden vroegtijdig voorkomen.**

Maintenance des systèmes de convoyage et de nettoyage

L'utilisation permanente et le contact des systèmes avec salissure et avec des produits chimiques provoquent l'usure des convoyeurs et des systèmes de nettoyage.

Höcker vous offre un service sur site une fois au besoin ou de façon régulière.

- **L'entretien professionnel permet d'éviter une panne imprévue de votre équipement.**
- **La détection précoce de problèmes naissants permet d'éviter des coûts de réparation élevés.**
- **Des problèmes d'hygiène sont évités à un stade précoce.**

✆ +49 5407 890 0 · 🖷 +49 5407 890 100



Wartung und Aufarbeitung

Funktion und Optik nehmen an Geräten durch den ständigen Gebrauch ab, wenn sie nicht regelmäßig gepflegt werden.

Höcker bietet folgenden Service:

- Jährliche Prüfung gemäß DGUV-Richtlinien
- Baugruppenprüfung auf Funktionalität
- Baugruppenreinigung bei Bedarf
- Justierung und Einstellung entsprechender Baugruppen
- Austausch von Verschleißteilen
- Bedarfsgerechtes Fetten/Ölen
- Personalschulung in Bezug auf Reinigung und Instandhaltung
- Optische Aufarbeitung der Maschinen

Onderhoud en Revisie

Functioneel en visueel worden machines minder wanneer deze niet regelmatig onderhouden worden.

Höcker biedt de volgende services

- Moduletesten op functionaliteit
- Modulereiniging wanneer nodig
- Aanpassen en instellen van benodigde modules
- Vervanging van slijtagedelen
- Vraaggerichte smering
- Training van uw personeel inzake onderhoud en reiniging
- Optische revisie van machines

Maintenance et remise en état

Si les équipements ne sont pas entretenus régulièrement, leur fonctionnement et leur apparence diminuent à cause de l'utilisation constante.

Höcker vous offre le service suivant:

- Contrôle annuel selon les directives DGUV (assurance accident obligatoire allemande)
- Tests de fonctionnalité des équipements
- Nettoyage des équipements au besoin
- Réglage des modules correspondants
- Graissage / huilage en fonction des besoins
- Formation du personnel en matière de nettoyage et maintenance
- Reconditionnement optique des machines



Fehlende Wartung

Tekortschietend onderhoud
Sans maintenance

DGUV-Prüfung
DGUV-test · Contrôle selon DGUV



Aufarbeitung
Revisie · Remise en état

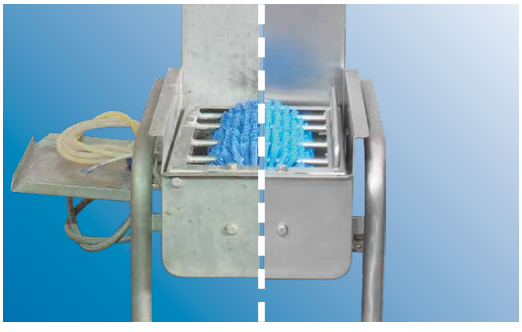

Vorher · Voorheen · Avant Nachher · Nadien · Après

service.hoecker.de

SCHRÄNKE UND BÄNKE

Kasten en banken

Armoires et bancs





Schränke und Bänke

Kasten en banken · Armoires et bancs



Wäscheschrank

Kledingkasten · Armoires à linge

📖 18

Sitzbänke

Garderobebank · Bancs

📖 24-25



Kleiderschränke
Garderobe kasten · Vestiaire
📖 16-17

Das Höcker Kleiderspind-Programm

zur Aufbewahrung von Kleidung und Helmen in Einzelabteilen nach ASR-Norm. Fachbreite 300 mm. Vollständig aus Edelstahl und mit Schrägdach gefertigt werden alle Hygieneanforderungen erfüllt.

Het Höcker kledingkasten-programma

voor het opbergen van kleding en helmen in aparte vakken volgens ASR norm. Vakbreedte: 300 mm. Compleet uit RVS en met aflopend dak voor de hoogste hygiëne-eisen.

Les armoires vestiaires Höcker

pour ranger vêtements et casques dans des compartiments individuels selon les directives ASR (sécurité industrielle). Largeur des compartiments: 300 mm. Construit entièrement en acier inox et avec toit incliné pour satisfaire à toutes les exigences en matière d'hygiène.

Varianten · Varianten · Variantes

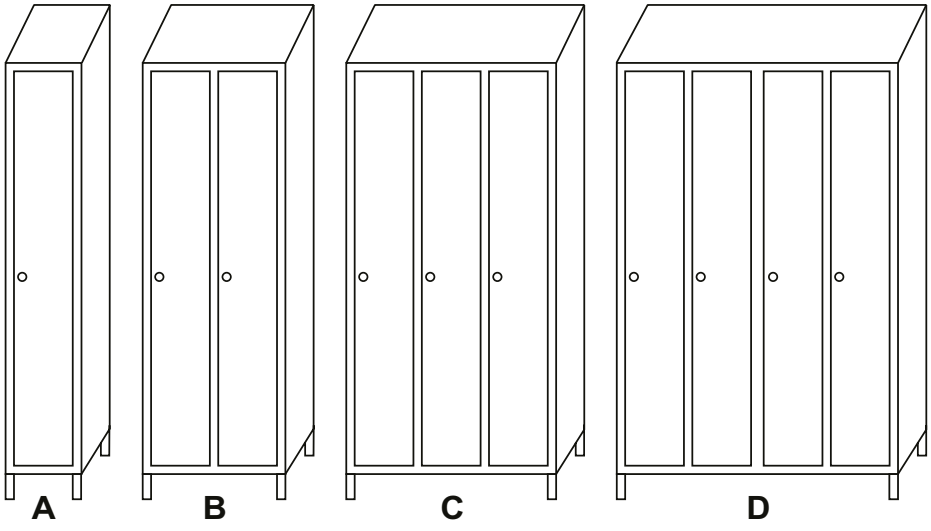


100742


107341


100729

sonderbau.hoecker.de

Kleiderschrank Typ LF

Innen: Hut-/Helmablage,
Kleiderstange mit 3 verschiebbaren Haken.
Türen: Blech mit Lochmuster, Ø 8 mm, Zylinderschloss.
Optional: Vorrichtung für Vorhängeschloss.

Kledingkast Type LF
Interieur: Hoed/helmvak, met 3 verstelbare kledinghaken.
Deuren: rvs met 8 mm perforatie, Cylinderslot.
Optioneel: geschikt voor hangslot.

Armoire Type LF
Intérieur: Compartiment pour chapeau/casque,
tringle avec 3 crochets.
Portes: Tôle perforée, trous Ø 8 mm, serrure à barrilet.
Option: système pour fermeture avec cadenas.



	Y Z X X × Z × Y		Art.-Nr.
A	365 x 510 x 2150 mm	~40 kg	125308
B	665 x 510 x 2150 mm	~44 kg	107390
C	997 x 510 x 2150 mm	~63 kg	108468
D	1318 x 510 x 2150 mm	~76 kg	108467

Kleiderschrank Typ LS

Innen: Hut-/Helmablage,
Kleiderstange mit 3 verschiebbaren Haken.
Türen: Blech mit Lüftungsschlitzen, Zylinderschloss.
Optional: Vorrichtung für Vorhängeschloss.

Kledingkast Type LS
Interieur: Hoed/helmvak, met 3 verstelbare kledinghaken.
Deuren: rvs met ventilatiesleuven, Cylinderslot.
Optioneel: geschikt voor hangslot.

Armoire vestiaire Type LS
Intérieur: Compartiment pour chapeau/casque,
tringle avec 3 crochets.
Portes: Tôle avec fentes d'aération, serrure à barillet.
Option: sytème pour femeture avec cadenas.



	Y Z X X × Z × Y		Art.-Nr.
A	365 x 510 x 2150 mm	~38 kg	129316
B	665 x 510 x 2150 mm	~45 kg	108529
C	997 x 510 x 2150 mm	~60 kg	108449
D	1318 x 510 x 2150 mm	~75 kg	108466



Vesperschrank

mit 20 offenen Fächern. Fachgröße: B x T x H: 235 x 480 x 340 mm

Vesperkast
met 20 open vakken. Kast grote: B x D x H: 235 x 480 x 340 mm

Armoire à casse-croûte
avec 20 casiers ouverts. Casiers: L x P x H: 235 x 480 x 340 mm

X x Z x Y		Art.-Nr.
950 x 500 x 2180 mm	~108 kg	107882


100713


100710


100712


129191


100716

sonderbau.hoecker.de

PC-Schrank Flat 27“

für Monitor bis 27“. Mit ausziehbarer Tastaturschublade und Unterschrank mit höhenverstellbarem Fachboden, (Raster: 65 mm).
A: ohne Füße, zur Wandbefestigung · **B:** mit höhenverstellbaren Kunststoff-Gelenkfüßen · **C:** Zusatzboden für Unterschrank

Computerkast Flat 27”
geschikt voor beeldschermen tot 27”. Met uittrekbare toetsenbordlade en onderkast met een in de hoogte verstelbare legplank (in stappen van 65 mm).
A: zonder pootjes, voor bevestiging aan de muur · **B:** met in de hoogte verstelbare kunststof pootjes · **C:** extra legplank voor de onderkast

Armoire informatique Flat 27”
pour moniteur jusqu’à 27“. Avec tiroir pour clavier coulissant et compartiment du bas avec tablette réglable en hauteur (par intervalles de 65 mm).
A : sans pieds, pour fixation murale · **B :** avec pieds articulés en plastique réglables en hauteur · **C :** tablette supplémentaire pour compartiment du bas

	X x Z x Y			Art.-Nr.
A	800 x 350 x 1840 mm		~50 kg	128666
B	800 x 350 x 1995 mm		~52 kg	128667
C	795 x 275 x 24 mm	15 kg	~1,8 kg	128786



PC-Schrank Deep 27“

für Monitor bis 27“. Mit ausziehbarer Tastaturschublade, Unterschrank mit höhenverstellbarem Fachboden, (Raster: 65 mm) und höhenverstellbaren Kunststoff-Gelenkfüßen **(A)**.
B: Zusatzboden für Unterschrank

Computerkast Deep 27”
geschikt voor beeldschermen tot 27”. Met uittrekbare toetsenbordlade, onderkast met een in de hoogte verstelbare legplank, (in stappen van 65 mm) en in de hoogte verstelbare kunststof pootjes **(A)**.
B: extra legplank voor de onderkast

Armoire informatique Deep 27”
pour moniteur jusqu’à 27“. Avec tiroir pour clavier coulissant et compartiment du bas avec tablette réglable en hauteur (par intervalles de 65 mm).
A : avec pieds articulés en plastique réglables en hauteur
B : tablette supplémentaire pour compartiment du bas

	X x Z x Y			Art.-Nr.
A	800 x 600 x 2110 mm		~67 kg	128660
B	795 x 525 x 24 mm	25 kg	~3,1 kg	128784





Mehrzweckschrank

mit 2 Einlegeböden, Tragkraft pro Boden max. 50 kg,
Höhe frei wählbar, (Raster: 65 mm),
Türen mit T-Griff und Zylinderschloss.
A: Eben, als Abstellfläche · **B:** Zusatzboden für A
C: 10° geneigt, als Schreibfläche · **D:** Zusatzboden für C

Universele kast
met 2 in hoogte verstelbare schappen (montage maat 65 mm), draaideuren met T greep en cilinderslot.
A: Vlakke bovenzijde · **B:** Extra legplank voor A
C: Bovenzijde onder een hoek van 10° (schrijfvlak) · **D:** Extra legplank voor C

Armoire multi-usages
avec 2 tablettes amovibles, réglage en hauteur au choix (tous les 65 mm), portes pivotantes avec poignée en T et serrure à barillet.
A: Tablette plate pour rangement, stockage · **B:** Tablette supplémentaire pour A
C: Tablette inclinée à 10°, pour écrire · **D:** Tablette supplémentaire pour C

	X x Z x Y		Art.-Nr.
A	800 x 600 x 1170 mm	~42 kg	100743
B	790 x 565 x 25 mm	~3,9 kg	128787
C	1000 x 600 x 1170 mm	~49 kg	100744
D	992 x 565 x 25 mm	~4,9 kg	128788



Putzmittelschrank B

beidseitig mit je 5 Regalfächern, oben mit Gerätehalter, Türen mit T-Griff und Zylinderschloss, Tragkraft pro Boden max. 50 kg.

Schoonmaakmiddelen kast B
5 schappen aan beide zijden, gereedschapsvak aan bovenzijde, deuren met T-greep en cilinderslot. Draagvermogen per etage 50 kg.

Armoire pour produits de nettoyage B
5 étagères de chaque côté, en haut avec support ustensiles, portes avec poignée en T et serrure à cylindre.
Capacité de charge de 50 kg chacun.

X x Z x Y		Art.-Nr.
950 x 500 x 2150 mm	~80 kg	110953

+49 5407 890 0 · +49 5407 890 100

Putzmittelschrank C

rechtsseitig mit Regal, 4 Etagen, links Hakenleiste mit 4 Schiebehaken, Türen mit Sichtfenster aus Polycarbonat und T-Griff mit Zylinderschloss, Tragkraft pro Boden max. 50 kg.

Schoonmaakmiddelen kast C
Rechterzijde 4 schappen, linkerzijde rails met 4 schuifhaken, deuren met zichtvenster van polycarbonaat en T-greep met cilinderslot. Draagvermogen per etage 50 kg.

Armoire pour produits de nettoyage C
côté droit avec étagères, 4 niveaux, à gauche barre de crochets avec 4 crochets coulissants, portes avec fenêtre en polycarbonate et poignée en T avec serrure cylindrique. Capacité de charge de 50 kg chacun.



Y Z X X × Z × Y		Art.-Nr.
950 x 500 x 2150 mm	~70 kg	109227

Mehrzweckschrank mit Sichtfenster

mit 4 Einlegeböden, Tragkraft je 50 kg, Höhen frei wählbar (65 mm Raster). Türen mit Sichtfenster aus Polycarbonat und T-Griff mit Zylinderschloss. **(A)**
B: Zusatzboden

Universele kast met zichtvenster
4 schappen, draagvermogen per schap 50 kg, hoogte vrij instelbaar (raster 65 mm). Deuren met polycarbonaat zichtvenster en T-greep met cilinderslot. **(A)**
B: Extra legplank

Armoire multi-usages avec fenêtre
avec 4 étagères, capacité de charge 50 kg chacune, hauteurs au choix (par intervalles de 65 mm). Portes avec fenêtre en polycarbonate et poignée en forme de T avec serrure à cylindre. **(A)**
B: Tablette supplémentaire



	Y Z X X × Z × Y		Art.-Nr.
A	950 x 500 x 2180 mm	~70 kg	107374
B	934 x 450 x 26 mm	~3,9 kg	107362



Putzmittelschrank A

Türen: Linke Seite mit 4 Einlegeböden, Tragkraft pro Boden max. 50 kg, Höhen frei wählbar (Raster: 65 mm), mittig Trennwand mit Aussparung zur Lagerung von Besen/Abzieher, rechte Seite mit Aufhängeschiene inkl. drei Haken.

X x Z x Y		Art.-Nr.
950 x 500 x 2150 mm	~68 kg	100720

Schoonmaakmiddel kast A

Deuren: Linkerzijde 4 in hoogte vrij instalbare schappen (raster 65 mm), draagvermogen 50 kg per schap, scheidingswand met uitsparing ter behoeve van bezem en/of trekker, rechterzijde ophangrails met drie haken.

Armoire pour produits de nettoyage A

Portes: Côté gauche avec 4 étagères, capacité de charge par étagère max. 50 kg, hauteurs au choix (par intervalles de 65 mm), au milieu une paroi de séparation avec un espace pour ranger les balais/raclettes, côté droit avec un rail de suspension y compris trois crochets.



Mehrzweckschrank

mit 4 Einlegeböden, Tragkraft je 50 kg, Höhen frei wählbar (Raster: 65 mm), Türen mit T-Griff und Zylinderschloss.
A: 1 Tür · **B:** Zusatzboden für A
C: 2 Türen · **D:** Zusatzboden für C

Universele kast
met 4 in hoogte verstelbare schappen met een elk een draagkracht van 50 kg (montage maat 65 mm), deuren met T greep en cilinderslot.
A: 1 deur · **B:** Extra legplank voor A
C: 2 deuren · **D:** Extra legplank voor C

Armoire multi-usages
avec 4 tablettes, 50 kg de charge utile par tablette, hauteur réglable au choix (tous les 65 mm), portes avec poignée en T et serrure à barillet.
A: 1 porte · **B:** Tablette supplémentaire pour A
C: 2 portes · **D:** Tablette supplémentaire pour C

	X x Z x Y		Art.-Nr.
A	500 x 500 x 2150 mm	~45 kg	100721
B	491 x 465 x 26 mm	~1,9 kg	109303
C	950 x 500 x 2150 mm	~70 kg	100722
D	934 x 450 x 26 mm	~3,9 kg	107362



Zubehör für Schränke

A: Ersatzschlüssel für alle Höcker-Schränke mit Zylinderschloss
B: Generalschlüssel für alle Höcker-Schränke mit Zylinderschloss
C: Zahlenschloss, inkl. Service-Schließzylinder und Schlüssel, Lochmaß 16 x 19 mm
D: Generalschlüssel für Zahlenschloss C

Accessoires voor kasten
A: Reservesleutel voor alle Höcker kasten met Cylinderslot
B: Loper voor alle Höcker kasten met Cylinderslot
C: Cijferslot, inclusief cilinderslot en sleutel. Gat van 16 x 19 mm
D: Loper, voor cijferslot C

Accessoires pour armoires
A: Clé de rechange pour toutes les armoires Höcker avec serrure à barillet
B: Passe-partout pour toutes les armoires Höcker avec serrure à barillet
C: Cadenas à chiffres, service cylindre de fermeture et clés inclus, perforation 16 x 19 mm
D: Passe-partout pour cadenas à chiffres C

	X x Z x Y		Art.-Nr.
A			100831
B			100832
C	50 x 47 x 21 mm	~0,2 kg	100837
D			100836

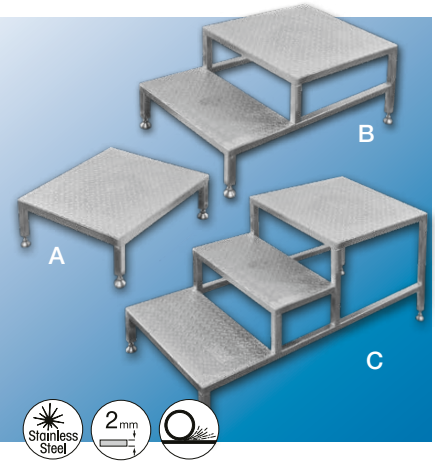

Podest

Einseitig begehbares Edelstahl-Auftrittpodest mit rutschfestem Riffelblech, ohne Geländer, höhenverstellbar (vier Standfüße), zur Überbrückung geringer Höhen.

Onderstel
Eenzijdig opstapplateau van roestvrij staal met geribbelde antislip plaat, zonder leuning, in hoogte verstelbaar (vier poten), voor het overbruggen van kleine hoogtes.

Plate-forme d'accès
Plate-forme d'accès en acier inoxydable accessible d'un seul côté, avec tôle striée antidérapante, sans garde-corps, réglable en hauteur (quatre pieds), pour franchir des hauteurs réduites.

	X x Z x Y		Art.-Nr.
A	800 x 600 x 180 mm	~7,5 kg	128429
B	800 x 600 x 380 mm	~15 kg	128504
C	800 x 600 x 570 mm	~38,2 kg	128541

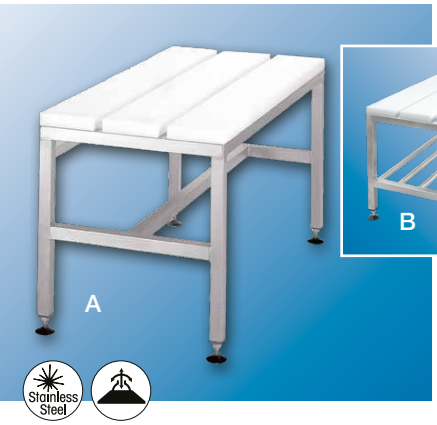

Sitzbank

mit Sitzfläche aus Polyethylen 500, 30 mm, weiß.
A: Ohne Schuhablage · **B:** Mit Schuhablage

Zitbank
bank van polyethyleen 500, 30 mm, kleur wit.
A: zonder schoenenrek · **B:** met schoenenrek

Banc
surface en polyéthylène 500, 30 mm, blanc. **A :** sans rangement pour chaussures · **B :** avec rangement pour chaussures

	X x Z x Y		Art.-Nr.
A	950 x 450 x 510 mm	~20 kg	100812
B	950 x 450 x 510 mm	~24 kg	107823

✆ +49 5407 890 0 · 🖷 +49 5407 890 100

Garderobenbank

ein- oder zweiseitig ausgeführt, mit Sitzflächen aus Polyethylen 500, 30 mm, weiß
A, B: Mit Hut-/Helmablage und 8 verschiebbaren Kleiderhaken je Seite.
C, D: Mit festen Kleiderhaken, nummeriert.

Garderobebank
enkel- of dubbelzijdig, met zitplaatsen van polyethyleen 500, 30 mm, wit
A, B: met hoedenplank en 8 verschuifbare kledinghaken aan elke kant.
C, D: met vaste kledinghaken, genummerd.

Banc de vestiaire
simple ou double, avec assises en polyéthylène 500, 30 mm, blanc
A, B : avec tablette pour chapeaux/casques et 8 patères coulissantes de chaque côté.
C, D : avec patères fixes, numérotées.

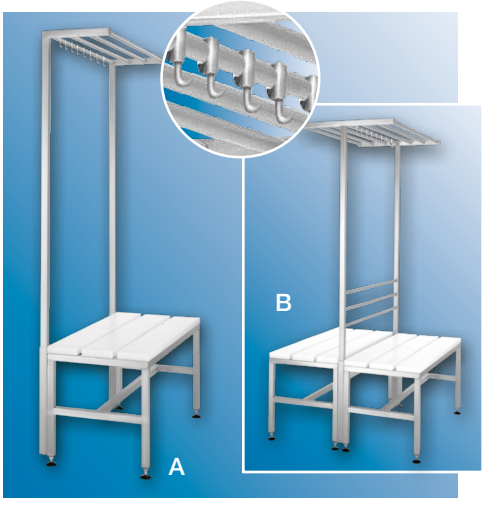



	X x Z x Y		Art.-Nr.
A	950 x 480 x 1800 mm	~30 kg	100813
B	950 x 930 x 1800 mm	~58 kg	100814

	X x Z x Y		Art.-Nr.
C	950 x 930 x 1630 mm	~60 kg	129423
D	2180 x 930 x 1630 mm	~120 kg	127016

Schuh-/Clogbank

mit Sitzfläche aus Polyethylen 500, 30 mm weiß, je Seite 12 Fächer, z. B. Vorderseite für Straßenschuhe, Rückseite für Arbeitsschuhe.
Fachgröße B x T x H: 300 x 300 x 154 mm

Schoenen en klompen opbergbank
met zitvlak van 30 mm wit polyethyleen 500. Aan elke kant 12 vakken, bijvoorbeeld aan een zijde de werkschoenen of klompen en aan de andere de normale schoenen.
Kast grote: B x D x H: 300 x 300 x 154 mm

Banc pour chaussures et sabots
avec surface pour s'asseoir en polyéthylène 500, blanc, 30 mm. De chaque côté 12 séparations, côté avant pour chaussures de ville, côté arrière pour chaussures de travail.
Casiers: L x P x H 300 x 300 x 154 mm



X x Z x Y		Art.-Nr.
2000 x 600 x 500 mm	~97 kg	100714

Hochschrank

mit je 2 Schiebetüren oben und unten, je 2 Einlegeböden, Höhen wählbar (Raster 150 mm).

Schuifdeurkast
hoge uitvoering. Zowel boven als onder 2 in hoogte verstelbare schappen (montage maat 150 mm).

Armoire haute
avec 2 portes coulissantes sur la partie haute et basse, et 2 tablettes amovibles (tous les 150 mm) par section.

Y Z X X x Z x Y		Art.-Nr.
1000 x 600 x 2000 mm	~111 kg	100765

Wandbord · Wandkast
Armoire murale
91

Alle Küchenmöbel mit folgenden Ausstattungsmerkmalen
Uitvoering alle keukenmeubels
Tous les meubles de cuisine sont équipés des éléments suivants

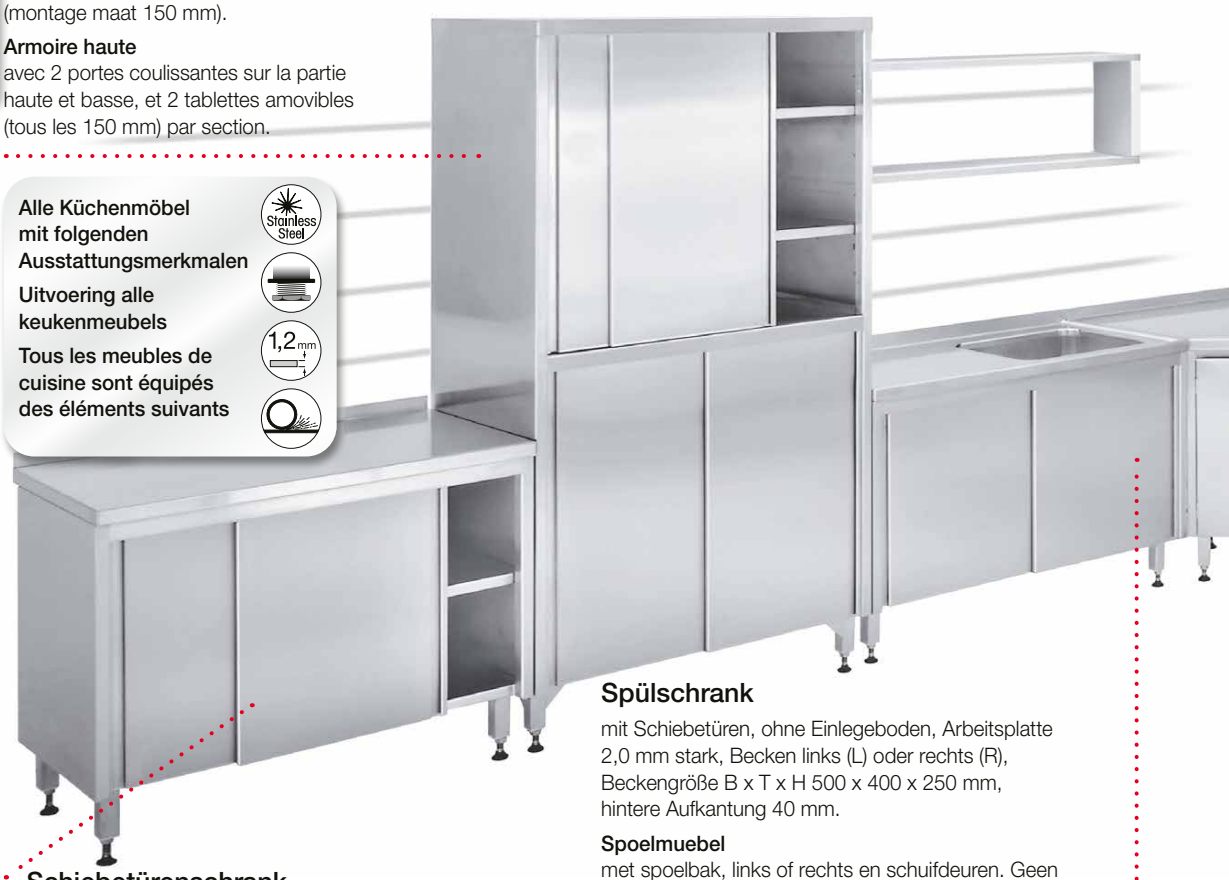

Schiebetürenschrank

mit Einlegeboden, Höhe wählbar (Raster: 150 mm), Arbeitsplatte 2,0 mm stark, hintere Aufkantung 40 mm.

Schuifdeurkast met in hoogte verstelbare schap (montage maat 150 mm). Bovenzijde als werkblad van 2 mm dikke plaat. Achter een opgezette kant van 40 mm.

Armoire à portes coulissantes avec tablettes, réglable en hauteur au choix (tous les 150 mm), plan de travail ép. 2,0 mm, bord arrière 40 mm.

Y Z X X x Z x Y		Art.-Nr.
1000 x 600 x 850 mm	~64 kg	100755
1200 x 600 x 850 mm	~75 kg	100756
1400 x 600 x 850 mm	~86 kg	100757
1500 x 600 x 850 mm	~91 kg	100758
1600 x 600 x 850 mm	~97 kg	100759

Spülschrank

mit Schiebetüren, ohne Einlegeboden, Arbeitsplatte 2,0 mm stark, Becken links (L) oder rechts (R), Beckengröße B x T x H 500 x 400 x 250 mm, hintere Aufkantung 40 mm.

Spoelmuebel
met spoelbak, links of rechts en schuifdeuren. Geen schappen. Werkblad van 2 mm dikke plaat. Achter een opgezette kant van 40 mm. Spoelbak afmeting B x D x H 500 x 400 x 250 mm.

Armoire pour évier
avec portes coulissantes, sans tablette amovible, plan de travail 2,0 mm ép., évier à gauche (L) ou à droite (R), Taille de l'évier (L x P x H = 500 x 400 x 250 mm), bord arrière 40 mm.

	Y Z X X x Z x Y		Art.-Nr.
L	1200 x 600 x 850 mm	~56 kg	100815
R	1200 x 600 x 850 mm	~56 kg	100816
L	1400 x 600 x 850 mm	~64 kg	100817
R	1400 x 600 x 850 mm	~64 kg	100818
L	1600 x 600 x 850 mm	~72 kg	100819
R	1600 x 600 x 850 mm	~72 kg	100820

✆ +49 5407 890 0 · 🖷 +49 5407 890 100

Hängeschrank

mit Schiebetüren, 1 Einlegeboden, Höhe wählbar (Raster: 150 mm).

Wandkast
met schuifdeuren, 1 in hoogte verstelbaar schap (montage maat 150 mm).

Elément à suspendre
avec portes coulissantes, 1 tablette réglabe en hauteur au choix (tous les 150 mm).

X x Z x Y		Art.-Nr.
1000 x 400 x 600 mm	~44 kg	100745
1200 x 400 x 600 mm	~51 kg	100746
1400 x 400 x 600 mm	~58 kg	100747
1500 x 400 x 600 mm	~61 kg	100748
1600 x 400 x 600 mm	~65 kg	100749



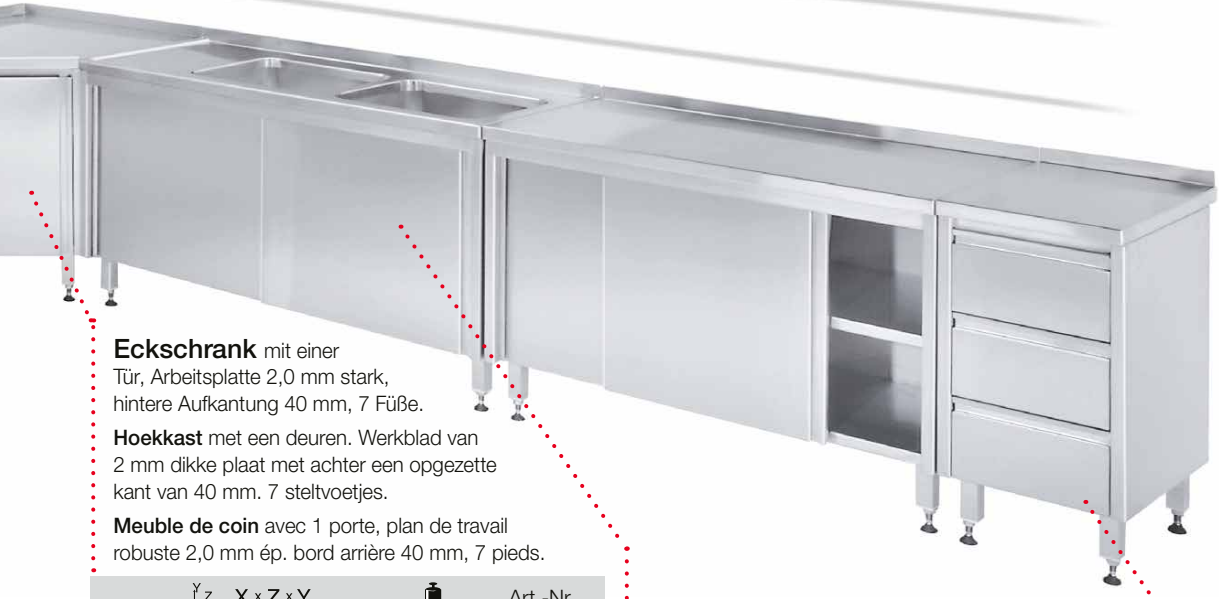

Eckschrank mit einer Tür, Arbeitsplatte 2,0 mm stark, hintere Aufkantung 40 mm, 7 Füße.

Hoekkast met een deuren. Werkblad van 2 mm dikke plaat met achter een opgezette kant van 40 mm. 7 steltvoetjes.

Meuble de coin avec 1 porte, plan de travail robuste 2,0 mm ép. bord arrière 40 mm, 7 pieds.

X x Z x Y		Art.-Nr.
860 x 860 x 850 mm	~50 kg	100829

Spülschrank

mit Schiebetüren, ohne Einlegeboden, Arbeitsplatte 2,0 mm stark, 2 Becken je 500 x 400 x 250 mm, hintere Aufkantung 40 mm.

Spoelmeubel met schuifdeuren. Geen schappen. Werkblad van 2 mm dikke plaat. Achter een opgezette kant van 40 mm. Spoelbak afmeting, 2 stuks, B x D x H 500 x 400 x 250 mm.

Armoire pour évier avec portes coulissantes, sans tablette amovible, plan de travail ép. 2,0 mm, 2 éviers de 500 x 400 x 250 mm, bord arrière 40 mm.

X x Z x Y		Art.-Nr.
1500 x 600 x 850 mm	~67 kg	100821

Schubladenschrank

mit 3 Auszügen, Arbeitsplatte 2,0 mm stark, hintere Aufkantung 40 mm.

Ladekast
met 3 lades. Werkblad van 2 mm dikke plaat. Achter een opgezette kant van 40 mm.

Meuble avec tiroirs
avec 3 tiroirs, plan de travail ép. 2,0 mm, bord arrière 40 mm.

X x Z x Y		Art.-Nr.
400 x 600 x 850 mm	~39 kg	100767
800 x 600 x 850 mm	~62 kg	100768

HYGIENETECHNIK

Hygiënetechniek
Technologie de l'hygiène



HÖCKER





Hygienewand
Paroi d'hygiène:
📖 42

Handwaschbecken

Kompakte Ausführung ohne Rückwand.

Handenwasbak, compacte uitvoering zonder achterwand.

Lave-main, version compacte sans panneau arrière.

Mit Kniebedienung · Met kniebediening · Avec commande au genou	Art.-Nr.
Laufzeit bis max. 40 Sek. einstellbar. Instelbare looptijd tot max. 40 sec. Durée de fonctionnement réglable jusqu'à 40 sec. max.	A 100498 B 100500

Mit Sensorbedienung · Met sensorbediening · Avec commande par capteur	Art.-Nr.
Sensor mit Einschaltverzögerung und Abschaltsicherung nach ca. 120 Sek. Water sparende sensor. Inschakel tijd. Instelbare waterlooptijd tot ca. 120 secoden. Capteur fonctionnant avec retard d'enclenchement et arrêt automatique après env. 120 sec.	A 125715 B 125689

Mit Sensorauslauf (Batteriebetrieb) · Met sensor op kraan (werkend op accu) Avec sortie à capteur (fonctionnement sur batterie)	Art.-Nr.
Sensorauslauf, inkl. Thermomischventil mit Verbrühschutz, Batteriebetrieb 6 V. Kraan met sensor inklusief Thermostaatmengventiel met temp. Beveiliging. Batterij van 6 V. Sortie d'eau contrôlée par capteur, régulateur à vanne thermostatique avec protection contre ébouillantage inclus, batterie 6 V.	B 125716

	X x Z x Y		
A	470 x 415 x 250/275 mm	410 x 360 x 180 mm	~7,2 kg
B	550 x 440 x 250/275 mm	520 x 310 x 180 mm	~8,4 kg

Durchflussbegrenzung

In den Handwaschbecken werden Durchflussbegrenzer verwendet, die pro Minute bis zu 50% Wassereinsparung ermöglichen.

Doorstroombegrenzer

De handenwasbak wordt geleverd met een doorstroombegrenzer, deze kan per minuut een waterbesparing tot 50% opleveren.

Réducteur de débit d'eau

Sur les lave-mains sont incorporés des réducteurs d'eau, qui économisent jusqu'à 50% d'eau par minute d'écoulement.

Sensorsteuerung

Diese Sensorsteuerung trägt zur Vermeidung hoher Wasserverbräuche bei.

Der Wasserfluss wird automatisch nach 120 Sek. abgeschaltet. Ebenso wird ein versehentliches Auslösen per Einschaltverzögerung vermieden.

Eine tägliche Hygienespülung verhindert das Abstehen von Wasser.

Sensor sturing

De sensorbesturing helpt u bij het beperken van het waterverbruik.

Na 120 seconden wordt automatisch de watertoevoer gestopt. Daarnaast wordt water bespaard met de inschakelvertraging van 2 seconden.

Een dagelijkse hygienespoeling voorkomt stilstaand water.

Commande par capteur

Le capteur permet d'éviter une trop importante utilisation d'eau.

L'écoulement d'eau est automatiquement coupé après 120 secondes.

Un retard à l'enclenchement de 2 secondes évite un écoulement d'eau par inadvertance.

Un nettoyage hygiénique quotidien évite la stagnation d'eau.

✆ +49 5407 890 0 · 🖷 +49 5407 890 100



Handwaschbecken mit Spritzschutzwand

und festem Auslauf aus Edelstahl, Lieferung inkl. Durchflussbegrenzer und Mischventil, Beckenausführung mit großen Radien zur leichten und gründlichen Reinigung.

A: Mit Sensorbedienung (Netzanschluss)
B: Mit Sensorbedienung (Batteriebetrieb)
C: Mit Sensorauslauf (Netzanschluss)
D: Mit Kniebedienung (Selbstschlussventil)

Handenwasbak met spatwand

en vaste uitloop uit rvs, levering inclusief doorstroombegrenzer en mengventiel, Wastafel met groot bereik voor gemakkelijke en grondige reiniging.

A: Met sensorbediening (netstroom)
B: Met sensorbediening (accu)
C: Met sensor op kraan (netstroom)
D: Met kniebediening (zelfafsluiter)

Lave-mains avec paroi contre les projections d'eau

et bec fixe en acier inoxydable, livraison avec limiteur de débit et mitigeur, modèle de bassin à grands rayons pour un nettoyage facile et approfondi.

A: Avec commande par capteur (raccordement au réseau)
B: Avec commande par capteur (alimentation par batterie)
C: Avec sortie à capteur (raccordement au réseau)
D: Avec commande au genou (vanne à fermeture automatique)

	X x Z x Y			Art.-Nr.
A	470 x 470 x 240/654 mm	380 x 350 x 150 mm	~ 9,6 kg	110885
B	470 x 470 x 240/654 mm	380 x 350 x 150 mm	~ 9,6 kg	112074
C	470 x 470 x 240/654 mm	380 x 350 x 150 mm	~ 10,8 kg	111969
D	470 x 470 x 240/654 mm	380 x 350 x 150 mm	~ 9,6 kg	110886

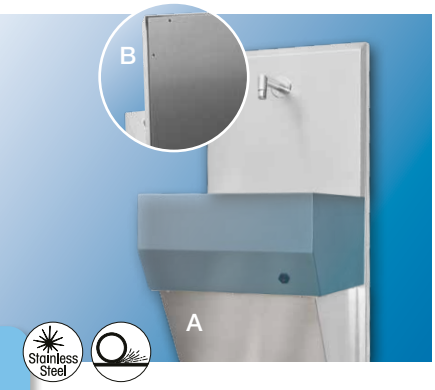

Handwaschbecken/-rinnen-Zubehör

A: Anschlussblende · **B:** Rückwandabdeckung

Handenwasbak/-goot accessoires
A: Aansluitpaneel · **B:** Achterwandafdekking

Accessoires pour lave-mains
A: Cache de jonction · **B:** Cache arrière

	X x Z x Y		Art.-Nr.
A	447 x 388/236 x 360 mm	~3,7 kg	100511
B	450 x 650 x 1,2 mm	~2,9 kg	106839

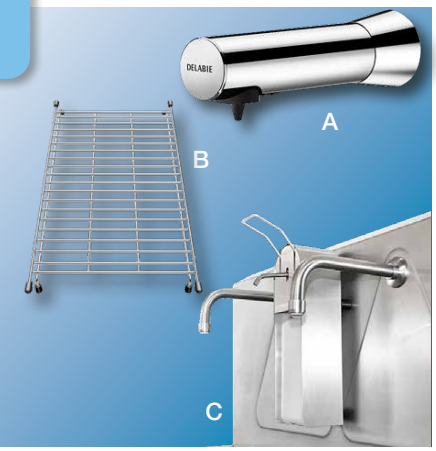

Handwaschbecken/-rinnen-Zubehör

A: Elektronischer Seifen-/Desinfektionsmittel-Spender Binoptic
B: Beckengitter · **C:** Hygienisch optimale Montage eines Armhebelspenders

Accessoires voor handwastafel/wastrog
A: Elektronische dispenser voor zeep/desinfectiemiddel Binoptic · **B:** Spoelbak-rooster · **C:** Optimale hygiënische installatie van een dispenser met armbeugel

Accessoires pour lave-mains/goulottes pour lavage des mains
A : Distributeur électronique binoptique de savon et de désinfectant · **B :** Grille de lavabo · **C :** Installation hygiéniquement optimisée d'un distributeur à levier

	X x Z x Y		Art.-Nr.
A	245 x 50 mm		126729
B	330 x 365 mm	~0,8 kg	128843
C			125819



Sensor-Steuerung

Als Ersatzteil oder zur Umrüstung von vorhandenen Handwaschbecken/-rinnen.

Sensorbediening
Als reserveonderdeel of om bestaande wasbakken om te bouwen.

Commande par capteur
Comme pièce de rechange ou pour la modification de lave-mains.

			Art.-Nr.
	230 V / 50 Hz	~1,0 kg	100495
	1x 6V Li Ion	~1,2 kg	100494



Magnetventil

A: 24 V (3/8" AG) · **B:** Magnetventil 6 V (3/8" AG)

Magneetventiel
A: 24V (3/8" AG) · **B:** Magneetventiel 6V (3/8" AG)

Électrovanne
A: 24 V (3/8" filet extérieur) · **B:** Électrovanne 6 V (3/8" filet extérieur)

		Art.-Nr.
A	~0,1 kg	125536
B	~0,1 kg	125537

✆ +49 5407 890 0 · 🖷 +49 5407 890 100



Handwaschrinne, 2 bis 4 Waschplätze

mit Spritzschutzwand und festem Auslauf aus Edelstahl, inkl. Durchfluss-begrenzer und Thermo-Mischventil, Beckenausführung mit großen Radien zur leichten und gründlichen Reinigung. Wahlweise mit Sensorsteuerung, Sensorauslauf oder Kniebedienung.

Handenwasgoot, 2 tot 4 wasplaatsen

met spatwand en vaste rvs uitloop, inclusief doorstroombegrenzing en thermostatisch mengventiel, Wasbak met ronde hoeken voor gemakkelijke en grondige reiniging. Naar wens met sensorbediening, sensor op kraan of kniebediening.

Bac à laver les mains, 2 à 4 postes de lavage

avec paroi anti-projections et avec un bec fixe en acier inoxydable, y compris un limiteur de débit et un mitigeur thermique, modèle de bassin avec de grands rayons pour un nettoyage facile et en profondeur. Au choix avec commande par capteur, bec par capteur ou commande par genou.

			Art.-Nr.			
	X x Z x Y					
2	1245 x 452 x 732 mm	~34 kg	110831	111326	112080	110832
3	1867 x 452 x 732 mm	~47 kg	110833	111327	112081	110834
4	2489 x 452 x 732 mm	~60 kg	110849	111328	112082	110848

Standfuß und Rückwandabdeckung

A: Standfußpaar Classic
B: Rückwandabdeckung
C: Standfußpaar MZ-DUO

Console en spatwand voor wasgoot
A: Classic dubbel voetstuk
B: Afdekking achterwand
C: MZ-DUO dubbel voetstuk

Pied et dosseret pour lave-main
A : Paire de supports classiques
B : Couvercle arrière
C : Paire de pieds MZ-DUO

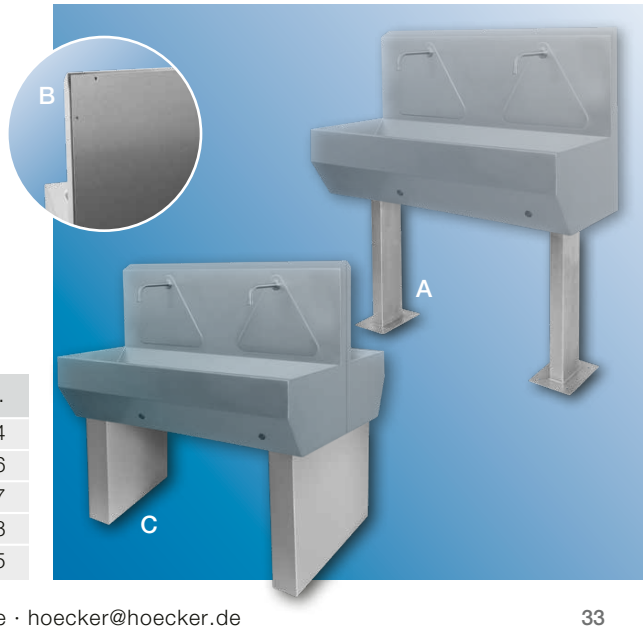

			Art.-Nr.
A	2-4	~14 kg	100514
B	2	~9 kg	100516
B	3	~13 kg	100517
B	4	~17 kg	100518
C	3	~13 kg	126125



Spültisch mit Ablagerost

Mit oder ohne Abtropffläche, Lieferung inkl. Siphon, Standrohrventil und Siebeinsatz. (🕮 26)

Spoeltafel met onderliggend rooster
Met of zonder afdruipvlak, levering inclusief sifon, standpijp en zeef. (🕮 26)

Evier avec étagère de rangement
Avec ou sans égouttoir, livraison avec siphon, tube de trop-plein et tamis. (🕮 26)

Weitere Modelle auf Anfrage · Meer modellen op aanvraag · Autres modèles sur demande

Y Z X X x Z x Y				
700 x 700 x 850 mm	500 x 500 x 300 mm	125679	–	–
800 x 700 x 850 mm	600 x 500 x 320 mm	125680	–	–
1000 x 600 x 850 mm	400 x 400 x 250 mm	–	100680	125678
1200 x 700 x 850 mm	500 x 500 x 300 mm	–	125675	100690
1400 x 700 x 850 mm	600 x 500 x 320 mm	–	125676	125677

Y Z X X x Z x Y				
1000 x 700 x 850 mm	400 x 400 x 250 mm	128115	–	–
1200 x 700 x 850 mm	500 x 500 x 300 mm	127249	–	–
1400 x 700 x 850 mm	600 x 500 x 320 mm	128619	–	–
1400 x 700 x 850 mm	400 x 500 x 250 mm	–	127597	129246
1600 x 600 x 850 mm	500 x 400 x 250 mm	–	129248	125628
1800 x 600 x 850 mm	500 x 400 x 250 mm	–	126875	129247



Spültisch mit Großbecken

Lieferung inkl. Siphon, Standrohrventil und Siebeinsatz.

Spoeltafel met grote spoelbak
Levering inclusief sifon, standpijp en zeef.

Evier avec grand bassin
Livraison comprenant siphon, tube de trop-plein et tamis.

Optional: Räder auf Anfrage · Optioneel: wielen op aanvraag · Option: roues sur demande

Weitere Modelle auf Anfrage · Meer modellen op aanvraag · Autres modèles sur demande

Y Z X X x Z x Y		Art.-Nr.
1050 x 600 x 850 mm	800 x 500 x 375 mm	109615
1205 x 600 x 850 mm	955 x 510 x 380 mm	125681
1530 x 600 x 850 mm	1280 x 510 x 380 mm	125682

sonderbau.hoecker.de



Geschirrspülbrausen

absperrbar inkl. Schließverzögerung, Parallel- oder Kegelstrahl, rückflusssicher. Tragfeder und Ventilsitz aus Edelstahl.

Handdouches
afsluitbaar inkl. afsluitvertraging, Parallel- of Kegelstraal, Terugstroombeveiliger. Bescherm veer en aansluiting van roestvaststaal.

Douchette pour lavage de la vaisselle
avec arrêt, retardateur d'arrêt inclus, jet parallèle ou conique, anti-reflux. Ressort porteur et siège de clapet en acier inox.

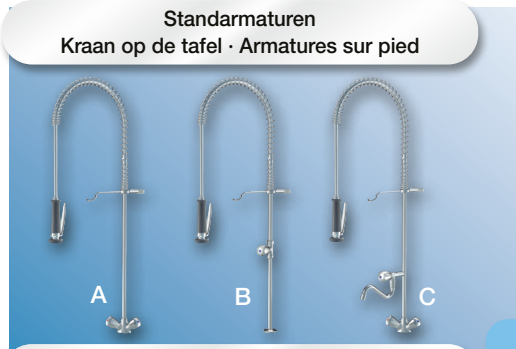

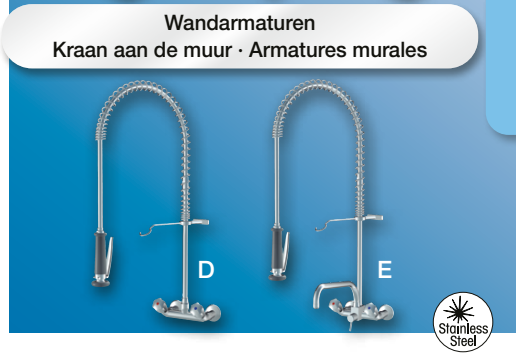

	X × Z × Y		Art.-Nr.
A	400 x 1100 mm	~4,7 kg	100675
B	400 x 1100 mm	~4,5 kg	100676
C	400 x 1100 mm	~5,2 kg	100677
D	400 x 950 mm	~5,0 kg	100678
E	400 x 950 mm	~5,2 kg	100679

Ausgussbecken mit Klapprost

zur Wandmontage, Beckenausführung mit großen Radien zur leichten und gründlichen Reinigung.

Uitstort bak met opklapbaar rooster
voor wandmontage, wastafel met ronde hoeken voor gemakkelijke en grondige reiniging.

Evier avec grille pliante
pour montage mural, modèle de bassin à grands rayons pour un nettoyage facile et en profondeur.

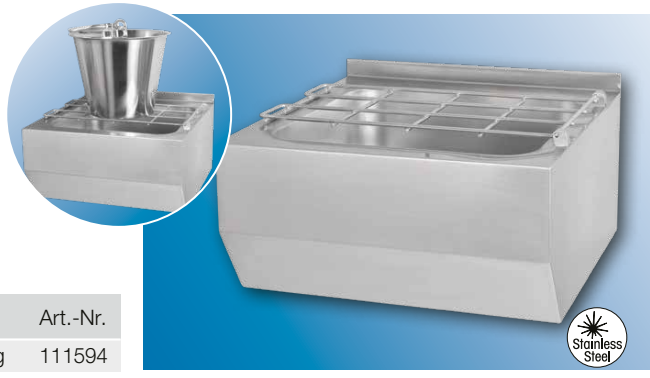

X × Z × Y			Art.-Nr.
470 x 470 x 240 mm	380 x 350 x 150 mm	~6,5 kg	111594

Handwasch-Ausgussbeckenkombination

Kompakte, selbsttragende Handwasch-Ausgussbeckenkombination mit versetzten Becken (600/850 mm), höhenverstellbaren Füßen, Zweihand-Mischbatterie und Klapprost.

Combinatie handwastafel/spoelbak
Compacte, zelfstandige handwastafel/spoelbakcombinatie met verzonken wasbakken (600/850 mm), in hoogte verstelbare poten, tweegreeps mengkraan en opklapbaar rooster

Combinaison lave-mains/évier
Combinaison compacte et autonome de lave-mains et évier avec vasques décalées (600/850 mm), pieds réglables en hauteur, robinetterie mono et bi-commande, et grille rabattable.



X × Z × Y		Art.-Nr.
500 x 600 x 850 mm	~21 kg	123304



Gerätewaschplatz GW 1 · GW 2

Großer Waschbereich mit verstellbarem Rost zur Ablage des Waschgutes, inkl. Armatur mit Pendelbrause und separatem Schwenkauslauf, seitliche Anschlussmöglichkeit von Druckluft- oder Wasserschlauch.

Materiaal wasplaats GW 1 · GW 2
Groot wasbereik met verstelbaar rooster voor het afleggen van producten, inclusief armatuur met pendeldouche en draaibare uitloop, aan de zijkant voorzien van een aansluitmogelijkheid voor een lucht- of waterslang.

Poste de lavage d'ustensiles GW 1 · GW 2
Grande zone de lavage avec grille réglable pour déposer les objets à laver, y compris robinetterie avec douchette pendulaire et sortie orientable séparée, possibilité de raccordement latéral d'un tuyau d'air comprimé ou d'eau.

	Y Z X X x Z x Y		Art.-Nr.
GW 1	650 x 650 x	1220 mm ~50,0 kg	127049
GW 2	855 x 650 x 1612/2044 mm	~67,0 kg	123513



Cleanmaster RS 05

Kompakte Reinigungsstation mit großem Becken zur Reinigung von Gegenständen und Sensorauslauf Tempomatic und Armhebelspender für die Handhygiene.
Inklusive Geruchsverschluß, Standrohrventil und Beckengitter statt seitlicher Abtropffläche. Das offene Untergestell mit Ablagerost bietet viel Stauraum. Zum Anschluss verschiedener Reinigungsgeräte sind vier freie Anschlüsse (1/2") vorhanden. Auf Wunsch auch Ausstattung mit zusätzlicher Pendelbrause möglich.

Cleanmaster RS 05
Compact schoonmaakstation met grote wasbak voor het schoonmaken van voorwerpen en Tempomatic sensormechanisme en dispenser met armhendel voor de handhygiëne.
Inclusief geurstop, standpijpkraan en wasbakrooster in plaats van zijafvoer. Het open onderstel met opbergrooster biedt veel opbergruimte. Er zijn vier vrije aansluitingen (1/2") beschikbaar voor het bevestigen van verschillende reinigingsapparaten. Kan desgewenst ook worden uitgerust met een extra handdouche.

Cleanmaster RS 05

Station de nettoyage compacte avec grand bac pour le nettoyage des objets et distributeur à tuyau Tempomatic avec capteur et levier pour le nettoyage des mains.

Comprend un siphon anti-odeurs, une vanne de tuyau vertical et une grille de lavabo au lieu d'un égouttoir latéral.

Le cadre à base ouverte, équipé d'une grille de stockage, offre un grand espace de rangement pour les ustensiles. Il dispose de quatre raccords (1/2") pour faciliter le branchement d'accessoires supplémentaires. De plus, une douchette pendulaire peut être intégrée sur demande pour plus de fonctionnalité.

Zubehör · Toebehoren · Accessoires



Y Z X X x Z x Y			Art.-Nr.
800x700x950/1486 mm	600x500x320 mm	~60 kg	128610

+49 5407 890 0 · +49 5407 890 100

Wandspiegel aus Edelstahl

Unzerbrechlicher Wandspiegel aus hochglanzpoliertem Edelstahl mit feuchtraumfester Trägerplatte und abgefalzten Kanten.

Roestvrijstalen wandspiegel
Onbreekbare wandspiegel van hoogglanzend roestvrij staal met vochtbestendige steunplaat en omgevouwen randen.

Miroir mural en acier inoxydable
Miroir mural incassable en acier inoxydable haut polissage avec plaque de support résistante à l'humidité et bords pliés.



Y Z X X x Z x Y		Art.-Nr.
489 x 389 x 9 mm	~2,1 kg	127373

Waschbürsten

A: Handhebeleinheit mit Isoliergriff, sofort schließend. Wasserfreigabe durch Hebelbetätigung. Sichtbare Messingteile verchromt, PA-Tellerbürste, Ø 50 mm.
B: PA-Tellerbürste, Ø 120 mm.

Wasborstels
A: Handmengunit met iso grip, direct afsluitend. Aan/uit via hendel. Zichtbare messingdelen zij verchroomd, PA-bordenborstel, Ø 50 mm.
B: PA-afwasborstel, Diameter: 120 mm.

Brosses de lavage
A: Unité levier à main avec poignée isolée, fermeture immédiate. Libération de l'eau par actionnement du levier. Parties visibles du laiton sont chromées, Brosse en PA (polyamide), Ø 50 mm.
B: PA-brosse circulaire, Diamètre: 120 mm.

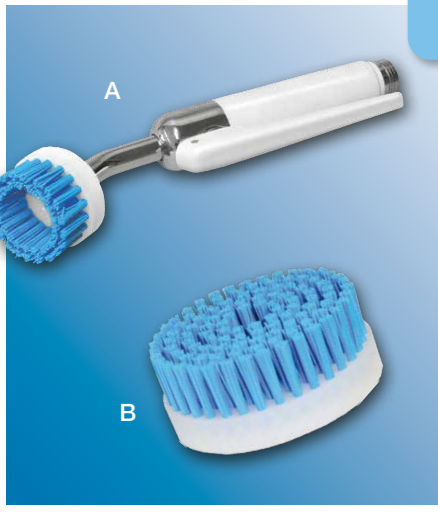

	Y Z X X x Z x Y		Art.-Nr.
A	250 x 50 mm	~0,4 kg	100528
B	120 x 50 mm	~0,3 kg	100529

Bodenablauf

mit Geruchsverschluss und entnehmbarem Schlammfang,
für den fachgerechten Einbau mit Bodenankern und Erdungsschraube versehen,
Ablaufrohr (Ø = 108 mm) in 100 mm Länge.
A: Senkrechtes Ablaufrohr · **B:** Waagerechtes Ablaufrohr
C: Rutschhemmende Abdeckplatte aus Tropfenblech, mit Einlaufschlitz.

Afvoerput
met geurafsluiter en uitneembare vuilvanger, voorzien van grondankers en aardlekschroef voor professionele installatie, afvoermof met 108 mm diameter.
A: Verticale afvoer · **B:** Horizontale afvoer · **C:** Antislip afdekplaat

Evacuation au sol
avec siphon et collecteur de boue amovible, pourvu de pattes d'ancrage et d'une vis de terre pour une installation de façon professionnelle, tuyau d'évacuation de 108 mm de diamètre.
A: Sortie de tuyau verticale · **B:** Sortie de tuyau horizontale
C: Plaque de recouvrement antidérapante.

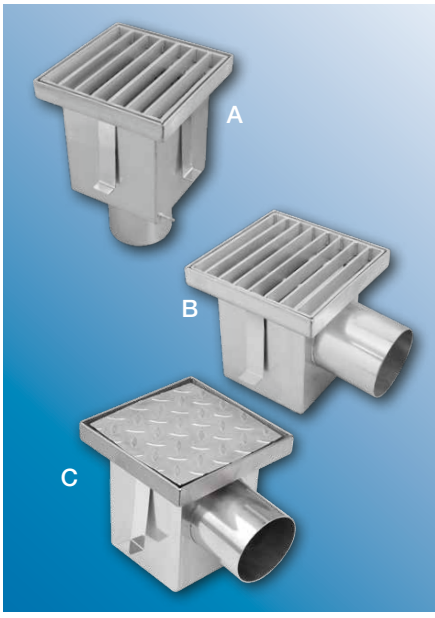

	Y Z X X x Z x Y		Art.-Nr.
A	210 x 210 x 210 mm	~7,5 kg	100839
B	210 x 210 x 210 mm	~7,5 kg	100845
C	200 x 200 x 25 mm	~0,5 kg	109040



Trinkbrunnen

zur Wandmontage, Armatur zur Auslösung eines bogenförmigen Strahles.
Beckenblende zur Abdeckung der Anschlüsse.
A: Manuell (Druckknopfauslösung)
B: Berührungslos (Sensorbetätigung)

Drinkwater fontijn
Voor wandmontage, armatuur voor een boogvormige straal.
Afdekking om de aansluitingen af te dekken.
A: Manueel (drukknop bediening)
B: Contactloos (sensor bediening)

Borne-fontaine
pour montage mural, robinetterie pour déclencher un jet en forme d'arc.
Cache de cuve pour recouvrir les raccords.
A: Manuel (déclenchement par bouton-poussoir)
B: Sans contact (actionnement par capteur)

	X × Z × Y		Art.-Nr.
A	370 x 360 x 160/210 mm	~4 kg	100525
B	370 x 360 x 160/210 mm	~4 kg	111245



Cleanmaster RS 01 · RS 02

Handwaschbecken der HWBS-Reihe. Mit schmalem Standfuß zur Verankerung auf dem Boden (RS 01) oder abschliessbarem Unterschrank zur freien Aufstellung (RS 02).
A: Sensorbedienung (Netzanschluss)
B: Kniebedienung (Selbstschlussventil)
C: Rückwandabdeckung

Cleanmaster RS 01 · RS 02
Handwastafel uit de HWBS serie. Met smal voetstuk om aan de vloer te bevestigen (RS 01) of afsluitbare onderkast voor vrijstaande installatie (RS 02).
A: Bediening met sensor (netvoeding)
B: Kniebediening (zelfsluitende klep)
C: Afdekking achterwand

Cleanmaster RS 01 · RS 02
Lave-mains de la série HWBS. Avec socle étroit pour ancrage au sol (RS 01) ou armoire basse verrouillable pour une installation indépendante (RS 02).
A : Fonctionnement par capteur (raccordement au réseau)
B : Actionnement par genouillère (vanne à fermeture automatique)
C : Couvercle arrière



	X × Z × Y			Art.-Nr.
RS 01 A	470 x 410 x 1280 mm		~16,9 kg	128910
RS 01 B	470 x 410 x 1280 mm		~16,9 kg	129030
RS 02 A	470 x 410 x 1280 mm		~30,4 kg	129041
RS 02 B	470 x 410 x 1280 mm		~30,4 kg	129042
C	450 x 650 x 1,2 mm		~3,5 kg	106839

✆ +49 5407 890 0 · 🖷 +49 5407 890 100

Mobile Hygienestation

in besonders robuster Ausführung. Bestehend aus: Handwaschbecken mit Falthandtuchspender und Armhebelspender auf einem fahrbaren Gehäuse, die zusätzliche Ausstattung mit Akku, Pumpe und Frisch- sowie Abwasserkanister (je 10 L) ermöglicht einen komplett netzunabhängigen Betrieb. Optional kann auch der Anschluss an ein vorhandenes Wasser- und Stromnetz erfolgen.
Im 230 V-Betrieb kann zusätzlich der integrierte Durchlauferhitzer genutzt werden, wenn kein warmes Wasser verfügbar ist.

Mobiel Hygienestation

in bijzonder robuuste uitvoering. Bestaande uit: Wasbak met handdoekdispenser „MIDI" en armhendeldispenser op een verrijdbaar onderstel, de extra uitrustiging met accu, pomp en schoon- en afvalwater jerrycan (elk 10L) maakt een volledig netstroomonafhankelijke werking mogelijk. Optioneel kan er ook worden aangesloten op een bestaand water- en elektriciteitsnet. Bij gebruikmaking van 230 V kan ook de geïntegreerde doorstroomverwarming gebruikt worden, wanneer er geen warm water beschikbaar is.

Station d'hygiène mobile

en version particulièrement robuste. Composé de: lave-mains avec distributeur de serviettes pliées „MIDI" et distributeur à levier sur un boîtier mobile. L'équipement supplémentaire avec batterie, pompe et bidons d'eau fraîche et d'eau usée (10 l chacun) permet un fonctionnement complètement indépendant du réseau. En option le raccordement à un réseau d'eau et d'électricité existant est également possible. Lorsqu'il n'y a pas d'eau chaude disponible, il est possible d'utiliser en plus le chauffe-eau instantané intégré en mode 230 V.



X x Z x Y			Art.-Nr.
585 x 535 x 1155/1580 mm	370 x 340 x 150 mm	~45 kg	100520

Cleanmaster RS 32

Die Cleanmaster RS 32 bietet eine integrierte, hygienische Waschraumlösung für öffentliche und gewerbliche Bereiche. Sie vereint ein sensoraktiviertes Edelstahl-Handwaschbecken mit Spritzschutzwand und Hygienespülung, zwei berührungslos bediente Binoptic-Spender (📖 32) für Seife und Desinfektionsmittel sowie einen robusten Edelstahl-Unterschrank mit Installationsdurchbrüchen und verstellbaren Füßen.

Cleanmaster RS 32

De Cleanmaster RS 32 is een integrale, hygiënische sanitaire oplossing voor openbare en commerciële ruimten. Hij bestaat uit een sensorgestuurde roestvrijstalen handwastafel met spatbescherming en hygiënische spoeling, twee touch-free Binoptic dispensers (📖 32) voor zeep en desinfectiemiddel en een robuuste roestvrijstalen onderkast met montageopeningen en verstelbare pootjes.

Cleanmaster RS 32

Cleanmaster RS 32 offre une solution de toilettes intégrée et hygiénique pour les zones publiques et commerciales. Combine un lave-mains en acier inoxydable avec protection contre les éclaboussures et rinçage hygiénique, deux distributeurs binoptiques sans contact (📖 32) pour savon et le désinfectant ainsi qu'un meuble bas robuste en acier inoxydable avec ouvertures d'installation et pieds réglables.



X x Z x Y			Art.-Nr.
470 x 570 x 1500 mm	380 x 350 x 150 mm	~43 kg	126719



Cleanmaster RS 41

Kompakte, frei aufstellbare Reinigungsstation zur gleichzeitigen Reinigung und Desinfektion von Händen und Schuhwerk. Kombination bestehend aus Sensorbetätigter Sohlen-/ Sohlenkantenreinigungsmaschine mit Kanisterhalter, Handwaschbecken mit Sensorsteuerung, Armhebelspender, Falthandtuchspender und Papierkorb.

Cleanmaster RS 41

Compact, vrijstaand reinigingsstation voor het gelijktijdig schoonmaken en desinfecteren van handen en schoeisel. Combinatie met sensorgestuurde reiniging van zool/zoolrand met jerrycanhouder, handwastafel met sensorbediening, dispenser met armhendel, vouwhanddoekdispenser en prullenmand.

Cleanmaster RS 41

Station de nettoyage compacte et à installation libre pour le nettoyage et la désinfection simultanés des mains et des chaussures. Combine une machine de nettoyage des semelles et des bords de semelles activée par capteur avec support pour bidon, un lave-mains à commande par capteur, un distributeur de désinfectant à levier, un distributeur de serviettes en papier pliées et un bac à déchet.

Y Z X X × Z × Y			Art.-Nr.
1110 x 550 x 1690 mm	380 x 350 x 150 mm	~75 kg	109343



Cleanmaster RS 45

Kompakte, frei aufstellbare Reinigungsstation zur gleichzeitigen Reinigung und Desinfektion von Händen und Schuhwerk. Ein Bürstenfeld oberhalb der Sohlenbürste ermöglicht zusätzlich die einfache und ergonomische Reinigung des Schuhspanns. Kombination bestehend aus sensorbetätigter Sohlen-/ Sohlenkantenreinigungsmaschine mit Kanisterhalter, Handwaschbecken mit Sensorsteuerung, Armhebelspender, Falthandtuchspender und Papierkorb.

Cleanmaster RS 45

Vrijstaande sensorbediende handwasbak met ondergebouwde zolenreinigingsmachine „SOWM-1010", compleet uitgevoerd met handdoekdispenser, armhendeldispenser en papierkorf. Een extra borstel maakt het mogelijk de bovenzijde op eenvoudige en ergonomische wijze te reinigen.

Cleanmaster RS 45

Lave-mains indépendant, actionné par capteur, avec lave-semelles „SOWM-1010" en dessous, entièrement équipé d'un distributeur de serviettes pliées, d'un distributeur à levier et d'une corbeille à papier. Un module de brosses statique supplémentaire permet un nettoyage simple et ergonomique du dessus des chaussures.

Y Z X X × Z × Y			Art.-Nr.
1110 x 550 x 1690 mm	380 x 350 x 150 mm	~75 kg	111828

✆ +49 5407 890 0 · 🖷 +49 5407 890 100

Cleanmaster RS 25

Handwaschbecken mit Spritzschutzwand und verlängerter Rückwandabdeckung montiert auf schwerem Standfuß, komplett ausgestattet mit Armhebelspender und Handtrockner.
A: Mit Sensorbedienung (Netzanschluss)
B: Mit Kniebedienung (Selbstschlussventil)

Cleanmaster RS 25
Handwasbak met spatwand en verlengde achterwand-afdekking gemonteerd op zware voet, compleet uitgevoerd met armhendeldispenser en handendroger.
A: Sensorbediening (netstroom)
B: Kniebediening (Zelfsluitend ventiel)

Cleanmaster RS 25
Lave-mains avec paroi de protection contre les éclaboussures et paroi arrière prolongée monté sur un stand lourd, entièrement équipé avec distributeur à levier et d'un sèche-mains.
A: Avec commande par capteur (raccordement au réseau)
B: Avec commande au genou (vanne à fermeture automatique)



	Z X Y			Art.-Nr.
A	820 x 508 x 1270 mm	380 x 350 x 150 mm	~40 kg	100519
B	820 x 508 x 1270 mm	380 x 350 x 150 mm	~40 kg	123586

Cleanmaster RS 11 · RS 13

Handwaschbecken mit Spritzschutzwand und verlängerter Rückwandabdeckung, komplett ausgestattet mit zwei Armhebelspendern, Falthandtuchspender und Papierkorb. RS 13: Auf Standfuß MZ zur verdeckten Mediendurchführung.
A: Mit Sensorbedienung (Netzanschluss)
B: Mit Kniebedienung (Selbstschlussventil)

Cleanmaster RS 11 · RS 13
Handwastafel met spatbescherming en verlengde achterwandafdekking, uitgerust met twee dispensers met armhendel, vouwhanddoekdispenser en prullenmand. RS 13: Op MZ-onderstel voor onzichtbare doorvoer van media
A: Bediening met sensor (netvoeding)
B: met kniebediening (zelfsluitende klep)

Cleanmaster RS 11 · RS 13
Lave-mains avec protection anti-éclaboussures et couvercle arrière prolongé, entièrement équipé de deux distributeurs à levier, d'un distributeur de serviettes pliées et d'une poubelle. RS 13 : sur pied MZ pour alimentation en liquides dissimulée
A : avec fonctionnement par capteur (raccordement au réseau)
B : avec actionnement par genouillère (vanne à fermeture automatique)



	Z X Y			Art.-Nr.
RS 11 A	820 x 508 x 1270 mm	380 x 350 x 150 mm	~35 kg	123525
RS 11 B	820 x 508 x 1270 mm	380 x 350 x 150 mm	~35 kg	123588
RS 13 A	820 x 508 x 1270 mm	380 x 350 x 150 mm	~45 kg	129043
RS 13 B	820 x 508 x 1270 mm	380 x 350 x 150 mm	~45 kg	127199



Einen Konfigurator für individuelle Kombinationsmöglichkeiten der Hygienewände finden Sie unter: hw.hoecker.de

Op hw.hoecker.de vindt u een configurator voor op maat gemaakte combinaties van hygiënewanden.

Vous trouverez un configurateur pour des combinaisons personnalisées murales hygiéniques sur : hw.hoecker.de

Hygienewand HW 10

Große Spritzschutzwand zur Wandmontage, ausgestattet mit Handwaschbecken mit Kniebedienung, Armhebelspender, Falthandtuchspender sowie Papierbehälter.

Varianten:
127135 Cleanmaster HW 26
125866 Cleanmaster HW 26K
127817 Zusätzlicher Armhebelspender
129044 Rollen-statt Falthandtuchspender

Hygienewand HW 10
Grote spatwand voor wandmontage, uitgevoerd met handwasbak met kniebediening, armhendeldispenser, handdoekdispenser en papierbak.

Varianten:
127135 Cleanmaster HW 26
125866 Cleanmaster HW 26K
127817 Extra dispenser met armhendel
129044 Rolhanddoekdispenser in plaats van vouwhanddoek-dispenser

Paroi d'hygiène HW 10
Grande paroi anti-éclaboussures pour montage mural, équipée d'un lave-mains avec commande à genou, d'un distributeur à levier, d'un distributeur de serviettes pliées ainsi que d'une corbeille à papier.

Variantes :
127135 Cleanmaster HW 26
125866 Cleanmaster HW 26K
127817 Distributeur à levier supplémentaire
129044 Distributeur de rouleaux au lieu du distributeur de serviettes pliées

X x Z x Y		Art.-Nr.
950 x 500 x 900/1100 mm	~27 kg	100501



Hygienewand HW 12

Große Spritzschutzwand zur Wandmontage, ausgestattet mit Handwaschbecken mit Kniebedienung, Armhebelspender, Falthandtuchspender, Papierbehälter sowie Messer-Desinfektions-becken MDB 1000.

Hygienewand HW 12
Grote spatwand voor wandmontage, uitgevoerd met handwasbak met kniebediening, armhendeldispenser, handdoekdispenser, papierbak en messendesinfectieunit MDB 1000.

Paroi d'hygiène HW 12
Grande paroi anti-éclaboussures pour montage mural, équipée d'un lave-mains avec commande à genoux, d'un distributeur à levier, d'un distributeur d'essuie-mains pliés, d'une corbeille à papier ainsi que d'un bac de désinfection des couteaux MDB 1000.

X x Z x Y		Art.-Nr.
1180 x 500 x 900/1100 mm	~35 kg	100504

✆ +49 5407 890 0 · 🖷 +49 5407 890 100

Desinfektionsbecken für Messerklingen

Messen desinfectie · Bacs de désinfection

Andere Größen auf Anfrage!
Andere maten op aanvraag!
Autres dimensions sur demande!





Messerklingen schonender Einsatz aus Kunststoff.

Kunstof inzet om beschadeging tegen te gaan.

Insert en matière plastique pour la protection des lames de couteaux.



Separater Entleerungsstutzen mit Kugelhahn.

Afzonderlijke leegloop met kraan.

Buse d'évacuation avec robinet à bille.

Desinfektionsbecken für Messerklingen mit bis zu 210 mm Klingenlänge, elektrische Version inkl. Thermostat und Sicherheitsabschaltung bei Trockenlauf, alternativ ohne Stromanschluss für die Zufuhr von externem Heißwasser.
Kompakte Bauform mit Frischwasserzulauf sowie Kugelhahn zur Entleerung auf der Beckenunterseite.

Optionen
D: Mit Heizkörper
E: Mit Heizkörper und Temperaturanzeige
F: Ohne Heizkörper, für Heißwasserzulauf
G: Ohne Heizkörper, für Heißwasserzulauf, mit Temperaturanzeige

Desinfectieunit voor mesbladen met verwarmingselement inclusief thermostaat en droogloopbeveiliging (A+B) of voor externe heet water toevoer (C+D). Compact ontwerp met zowel de schoon watertoevoer als kogelkraan voor het ledigen aan de onderzijde.

Optioneel
D: Met radiator
E: Met radiator en temperatuurweergave
F: Zonder radiator, voor toevoer van warm waterf
G: Zonder radiator, voor toevoer van warm water, met temperatuurweergavege

Bassin de désinfection pour lames de couteaux avec chauffage du bassin, thermostat inclus et arrêt de sécurité en cas de fonctionnement à sec (A+B) ou pour la seule alimentation en eau chaude externe (C+D). Forme compacte avec arrivée d'eau fraîche ainsi qu'un robinet à boisseau sphérique pour la vidange sur le côté inférieur du bassin.

Options
D: Avec radiateur
E: Avec radiateur et indicateur de température
F: Sans élément chauffant, pour l'alimentation en eau chaude
G: Sans radiateur, pour l'alimentation en eau chaude avec indicateur de température

		X x Z x Y	D	E		F	G	
			Art.-Nr.	Art.-Nr.		Art.-Nr.	Art.-Nr.	
A	10	252 x 212 x 525 mm	111614	111613	~8,0 kg	107224	125405	~6,0 kg
B	20	300 x 212 x 525 mm	129107	129398	~10,6 kg	129399	129400	~8,6 kg
C	10	252 x 212 x 815 mm	128821	129401	~12,0 kg	–	–	–

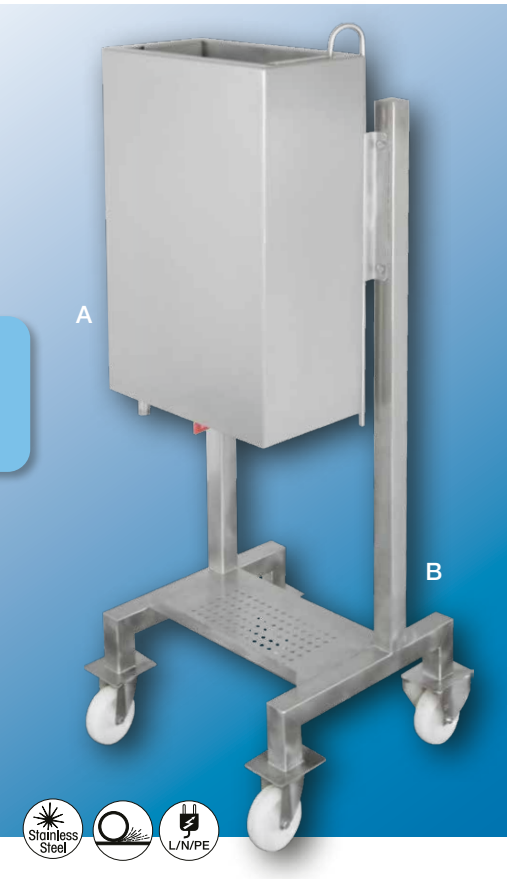

Desinfektionsbecken für Beile

mit Beckenheizung inkl. Thermostat und Sicherheitsabschaltung bei Trockenlauf, geeignet für die Aufnahme eines Hackbeils bis 300 mm Klingenlänge.

Desinfectieunit voor hakbijlen
met verwarmingselement inclusief thermostaat en droogloopbeveiliging, bedoeld voor hakbijlen met een lengte tot 300 mm.

Bassin de désinfection pour les haches
avec chauffage du bassin, y compris thermostat et arrêt de sécurité en cas de fonctionnement à sec, adapté à la réception d'une hachette jusqu'à 300 mm longueur de la lame.

Fahrgestell für Beil-Desinfektionsbecken

mobiles Haltegestell mit Lenk- und Bockrollen sowie Abstellmöglichkeit für einen Schmutzwasserkanister.

Chassis voor Bijl-desinfectiebekken
verrijdbaar vasthoudframe met zwenk- en bokwielen en opbergruimte voor een vuilwatertank.

Chariot pour bac de désinfection des hachettes
support mobile avec roulettes pivotantes et fixes et possibilité de rangement pour un bidon d'eau sale.

		X x Z x Y			Art.-Nr.
A	1	427 x 255 x 582 mm	2000 W	~16,0 kg	125503
B		423 x 447 x 1158 mm		~12,0 kg	108836



Händetrockner Tri-Blade

zum berührungslosen Abstreifen von Restfeuchte nach der Handreinigung per Luftklingenprinzip. Im Gehäuse integriertes Microban© und HEPA-Filter im Lufteinlass für optimale Hygiene.

Handendroger Tri-Blade
voor het contactloos afvegen van restvocht na handreinigen. In de behuizing is Microban© geïntegreerd en een HEPA-filter in de luchtinlaat voor optimale hygiëne.

Sèche-mains Tri-Blade
pour éliminer sans contact l'humidité résiduelle après le nettoyage des mains par le principe de la lame d'air. Microban© intégré dans le boîtier et filtre HEPA dans l'entrée d'air pour une hygiène optimale.

Andere Farben auf Anfrage · Andere kleuren op anfraag · Autres couleurs sur demande

X x Z x Y		Art.-Nr.
617 x 300 x 195 mm	~9,6 kg	100469

✆ +49 5407 890 0 · 🖷 +49 5407 890 100

Händetrockner Fusion

Hands-Under Gerät mit zwei wählbaren Geschwindigkeitsstufen (ECO/TURBO) sowie Luftauslassmodi (MULTIJET/BLADE). **B:** Mini-Modell ohne HEPA-Filter
H13 Doppel-Filterpack für Air Power V1: Art.-Nr. 128886

Handendroger Fusion
Hands-Under toestel met twee selecteerbare snelheidsniveaus (ECO/TURBO) en luchtuitlaatstanden (MULTIJET/BLADE). **B:** Minimodel zonder HEPA-filter
H13 dubbel filterpakket voor Air Power V1: Artikelnr. 128886

Sèche-mains Fusion
Dispositif mains libres avec deux niveaux de vitesse sélectionnables (ECO/TURBO) et modes de sortie d'air (MULTIJET/BLADE). **B :** Modèle mini sans filtre
HEPA Pack de filtres doubles H13 pour Air Power V1 : N° d'art. 128886



	X × Z × Y		Art.-Nr.
A	110 x 287 x 322 mm	~2,8 kg	128861
B	110 x 175 x 256 mm	~2,0 kg	128863

Falthandtuchspender

A: Mini: Kapazität für ca. 300 Papierfalthandtücher (~232 mm x 110 mm).
B: Midi: Kapazität für ca. 600 Papierfalthandtücher (~232 mm x 110 mm).

Handdoekhouder
A: Mini: Capaciteit voor ca 300 gevouwen papieren handdoekjes (~232 mm x 110 mm).
B: Midi: Capaciteit voor ca 600 gevouwen papieren handdoekjes (~232 mm x 110 mm).

Distributeur de serviettes à main pliées
A: Mini: Capacité pour environ 300 serviettes pliées (~232 mm x 110 mm).
B: Midi: Capacité pour environ 600 serviettes pliées (~232 mm x 110 mm).

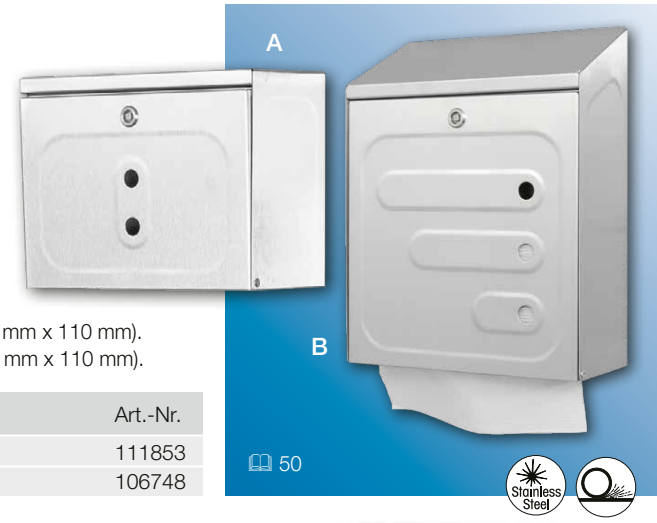

	X × Z × Y		Art.-Nr.
A	270 x 125 x 200 mm	~2,2 kg	111853
B	270 x 125 x 350 mm	~3,8 kg	106748

Rollenhandtuchspender

für innenabwickelnde Papierrollen (Ø = max. 200 mm, Höhe = max. 265 mm), Blattvereinzelung durch Abrisskante.

Handdoekrol dispenser
voor inwendig afwikkelende papierrollen (Ø = max. 200 mm, Hoogte = max. 265 mm), scheiding papier door afscheurrand.

Distributeur de serviettes en rouleau
pour rouleaux de papier à déroulement intérieur (Ø = max. 200mm, hauteur = max. 265 mm), séparation des feuilles par un bord de rupture.



	X × Z × Y		Art.-Nr.
	280 x 205 x 415 mm	~5,3 kg	100464



Cleanmaster AHS / AHS-L

Armhebelspender für die Abgabe von Flüssigseife, Desinfektionsmittel oder Handcreme mit geeigneter Viskosität, Lieferung inkl. 1-L-Vorratsbehälter (PE) und 6 Aufklebern (Seife/Soap, Desinfektion/Desinfectant, Pflege/Skin Care), auch für EURO-Flaschen geeignet.
A: Mit Edelstahlschloss · **B:** Offene Ausführung · **C:** Tropfschale

Cleanmaster AHS / AHS-L
Armhendel dispenser voor dosering van vloeibare zeep, desinfectiemiddel of handcreme met een geschikte viscositeit, levering inclusief 1 liter can (PE) en 6 stickers (zeep/zeep, desinfectie/desinfectant, verzorging/huidverzorging), ook geschikt voor EURO-flessen.
A: Met RVS slot · **B:** Open uitvoering · **C:** Lekbak

Cleanmaster AHS / AHS-L
Distributeur à levier pour la distribution de savon liquide, de désinfectant ou de crème pour les mains avec une viscosité convenable, livraison comprenant un réservoir de 1 litre (PE) et 6 autocollants (savon/soap, désinfectant/désinfectant, soin/skin care), convient également pour les bouteilles EURO.
A: avec serrure en acier inoxydable · **B:** version ouverte · **C:** bac d'égouttement

	X x Z x Y		Art.-Nr.
A	95 x 85/140 x 370/395 mm	~1,7 kg	100455
B	95 x 85/140 x 310/350 mm	~1,1 kg	100457
C	185 x 108 x 300 mm	~0,3 kg	100456



DesiMan

Automatischer Desinfektionsmittelspender aus Edelstahl mit vielseitigen Montagemöglichkeiten: Wand, Standfuß oder an Hygienewand. Effiziente und sparsame Mittelabgabe dank Doppelventilsystem und Höcker-Feindüse. Sichtbare Füllstandsanzeige durch beleuchtete Gehäuselochung. Sprühdauer individuell einstellbar durch autorisiertes Personal.

DesiMan
Automatische dispenser voor desinfectiemiddelen, gemaakt van roestvrij staal met veelzijdige montagemogelijkheden: Wand, voetstuk of hygiënische wand. Efficiënte en zuinige dosering dankzij het dubbele ventielsysteem en het fijne mondstuk van Höcker. De vulstand kan worden afgelezen dankzij de lichtdoorlatende behuizing. Sproeiduur is individueel instelbaar door bevoegd personeel.

DesiMan
Distributeur automatique de désinfectant en acier inoxydable avec différentes options de montage : mur, pied ou panneau hygiénique. Distribution efficace et économique du désinfectant grâce au système à double valve et à la buse de précision Höcker. Indicateur de niveau visible grâce à des perforations éclairées dans la carcasse. La durée de pulvérisation peut être réglée individuellement par le personnel autorisé.

	X x Z x Y		Art.-Nr.
	171 x 268 x 420 mm	~6,8 kg	112076

✆ +49 5407 890 0 · 🖷 +49 5407 890 100

Professionelle Waschanlagen für: · Professionele wasplaats voor: · Des stations de lavage professionnelles pour:

Rauchspieße
Rookstokken
Bâtons de fumage



Beschickungswagen
Normwagens
Bacs européens



Kisten
Kratten
Caisses



Messerkörbe
Messenkorven
Corbeilles à couteaux



Planen Sie ein besonderes Projekt im Bereich Waschmaschinen? Senden Sie dazu gern unsere Checkliste mit Ihren persönlichen Anforderungen zurück.

Heeft u een speciaal wasmachineproject op de planning staan? Dan kunt u onze checklist met uw persoonlijke wensen terugsturen.

Vous développez un projet spécifique dans le domaine des laveuses ? Envoyez-nous notre check-list avec vos exigences personnalisées et nous vous proposerons la meilleure solution adaptée à vos besoins.



Universalspender

mit Klappdeckel, austauschbare Frontscheibe aus bruchsicherem Polycarbonat mit optimierten Öffnungen.
A: Für Einwegoveralls · **B:** Für Barthauben und Haarnetze · **C:** Für Handschuhe

Universele dispenser
met bovenklep, uitwisselbare voorplaat uit onbreekbaar Polycarbonaat met geoptimaliseerde openingen.
A: Voor wegwerp overalls · **B:** Voor haar- en baardnetjes · **C:** Voor handschoenen

Distributeur universel
couvercle à charnière, le vitre avant de polycarbonate incassable est remplaçable – ouvertures optimisées.
A: Pour salopettes jetables · **B:** Pour protections de barbe et charlottes · **C:** Pour gants

	X x Z x Y		Art.-Nr.
A	270 x 125 x 380 mm	~2,0 kg	100424
B	270 x 125 x 380 mm	~2,0 kg	100425
C	270 x 125 x 380 mm	~2,0 kg	100426



Boxhalter

Halterahmen aus Edelstahl zur Aufnahme eines Handschuhkartons. Die offene Vorderseite ermöglicht eine Entnahme der Handschuhe direkt aus der Verpackung.

Dooshouder
Roestvrijstalen houder voor het bevestigen van handschoenendozen. Dankzij de open voorkant kunt u de handschoenen direct uit de verpakking halen.

Support pour boîtes
Cadre en acier inoxydable pour fixer un bac à gants. La partie avant ouverte permet de sortir les gants directement de l'emballage.

	61 mm		115 mm	
	Art.-Nr.		Art.-Nr.	
1	100467	~0,4 kg	128190	~0,5 kg
2	106753	~0,5 kg	128189	~0,6 kg
3	106755	~0,6 kg	122221	~0,7 kg
4	128188	~0,7 kg	122809	~0,8 kg

Modelle mit Magnetbefestigung auf Anfrage · Modellen met magnetische bevestiging zijn op aanvraag verkrijgbaar · Modèles avec fixation magnétique sur demande

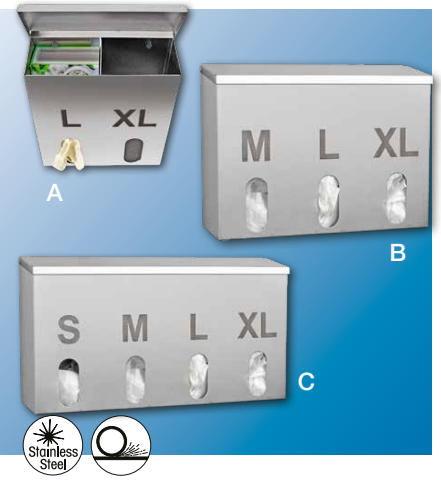

Handschuhspender

mit gekennzeichneten Abteilen zur Befüllung mit Handschuhkartons.

Handschoen dispenser
en hebben gelabelde compartimenten voor de handschoendozen.

Distributeur de gants
avec compartiments étiquetés à remplir de boîtes de gants.

		X x Z x Y		Art.-Nr.
A	2	261 x 288 x 112 mm	~2,0 kg	127009
B	3	390 x 288 x 112 mm	~3,0 kg	127008
C	4	521 x 288 x 112 mm	~3,7 kg	111537

✆ +49 5407 890 0 · 🖷 +49 5407 890 100

Universalspender USP 1 · USP 2

für Haarnetze, Bartschutzhauben, Einweghandschuhe, Gehörschutzstöpsel etc. Befüllung über Klappdeckel.
A: Verdeckte Entnahmeöffnung, Klappe feststellbar
B: Mit offener Entnahme

Universele dispenser USP 1 · USP 2
voor haarnetjes, baardkapjes, wegwerphandschoenen, gehoorbeschermdopjes etc. Vulbaar via bovenklep.
A: Voorzijde een opening met klepje wat vastgezet wordt
B: Met open uitneemvak.

Distributeur universel USP 1 · USP 2
pour charlottes, protections de barbe, gants à usage unique, bouchons pour oreilles, etc. Remplissage par couvercle rabattable.
A: Clapet sur l'ouverture, le clapet peut être fixé
B: Libre service



	X x Z x Y		Art.-Nr.
A	360 x 150 x 440 mm	~3,2 kg	100423
B	235 x 210 x 345 mm	~2,5 kg	100468

Erste-Hilfe-Kasten

A: Inkl. Füllung DIN 13157 (bis 20 Mitarbeiter) · **C:** Füllung detektierbar
B: Inkl. Füllung DIN 13169 (bis 100 Mitarbeiter) · **D:** Füllung detektierbar

EHBO kast
A: Incl. vulling DIN 13157 (tot 20 werknemers) · **C:** Vulling zichtbaar
B: Incl. Vulling DIN 13169 (tot 100 werknemers) · **D:** Vulling zichtbaar

Coffret de premier secours
A : Remplissage DIN 13157 inclus (jusqu'à 20 employés) · **C :** Remplissage détectable
B : Remplissage DIN 13169 inclus (jusqu'à 100 employés) · **D :** Remplissage détectable



	X x Z x Y		Art.-Nr.
A	270 x 125 x 350 mm	~3,3 kg	100421
B	270 x 125 x 350 mm	~3,8 kg	100422
C	270 x 125 x 350 mm	~3,8 kg	127069
D	270 x 125 x 350 mm	~3,8 kg	127070

Schrank für Augenspülflaschen

zur Aufbewahrung von max. 2 Flaschen.

Kast voor oogspoelflessen
voor het opslaan van maximaal 2 flessen.

Armoire pour bouteilles de nettoyage oculaire
pour le rangement de 2 bouteilles maximum.



	X x Z x Y		Art.-Nr.
	265 x 100 x 355 mm	~3,0 kg	106652



Papierspender-Korbkombination

bestehend aus:
– Haltegestell zur Wandbefestigung
– Papierkorb (100471)
A: Mit Falthandtuchspender (106748 📖 45)
B: Mit Rollenhandtuchspender (100464 📖 45)

Papier dispenser / korf combinatie
bestaande uit:
– Montage steun voor wandbevestiging
– Papierkorf (100471)
A: Met vouwhanddoek dispenser (106748 📖 45)
B: Met rol handdoek dispenser (100464 📖 45)

Distributeur de serviettes avec corbeille à papier
composé de:
– Support pour fixation murale
– Corbeille à papier (100471)
A: Avec distributeur de serviettes pliées (106748 📖 45)
B: Avec distributeur de serviettes sur rouleau (100464 📖 45)

	X x Z x Y		Art.-Nr.
A	335 x 145 x 1150 mm	~7,5 kg	100463
B	335 x 145 x 1150 mm	~9,0 kg	100465

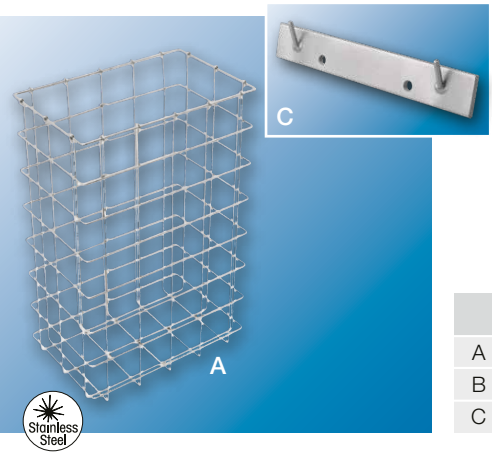

Papierkorb

A: Für 35-L-Säcke · **B:** Für 60-L-Säcke · **C:** Wandhalter

Papierkorf
A: Voor 35-liter zakken · **B:** Voor 60-liter zakken · **C:** Wandhouder

Corbeille à papier
A: Pour les sacs de 35 litres · **B:** Pour les sacs de 60 litres
C: Support mural

		X x Z x Y		Art.-Nr.
A	35 l	350 x 250 x 400 mm	~1,3 kg	100471
B	60 l	400 x 260 x 580 mm	~2,0 kg	100472
C		200 x 45 x 50 mm	~0,3 kg	100473



Papierbehälter

Edelstahl, Wandmontage oder freie Aufstellung möglich. Boden 10 mm nach oben versetzt um bei Bodenaufstellung optimale Hygiene zu gewährleisten.

Papierkorven
Roestvrij staal, wandmontage of vrijstaande installatie mogelijk. Het voetstuk is 10 mm verhoogd voor optimale hygiëne bij montage op de vloer.

Corbeille à papier
Acier inoxydable, montage mural ou indépendant possible. Socle décalé de 10 mm vers le haut pour garantir une hygiène optimale lors d'une installation au sol.

	X x Z x Y		Art.-Nr.
40 l	350 x 250 x 450 mm	~5,2 kg	100474
60 l	330 x 250 x 695 mm	~9,0 kg	100475

✆ +49 5407 890 0 · 🖷 +49 5407 890 100

Abfallbehälter

Haube selbstschließend, bodenstehend.

Afvalhouder
Zelfsluitende deksel, vrijstaand.

Collecteur de déchets
Couvercle fermeture automatique, reposant au sol.



			Art.-Nr.
40 l	320 x 255 x 635 mm	~5,4 kg	100497

Müllbeutelhalter

für 120-L-Säcke, mit Klemmring Ø 315 mm, zur Wandbefestigung.
A: Mit Deckel
B: Ohne Deckel

Vuilniszakhouder
voor 120 liter zakken met klemmring Ø 315 mm, voor wand montage.
A: Met deksel
B: Zonder deksel

Support sacs poubelle
pour sacs de 120 litres, avec ceinture de maintien Ø 315 mm, pour fixation murale.
A: Avec couvercle
B: Sans couvercle

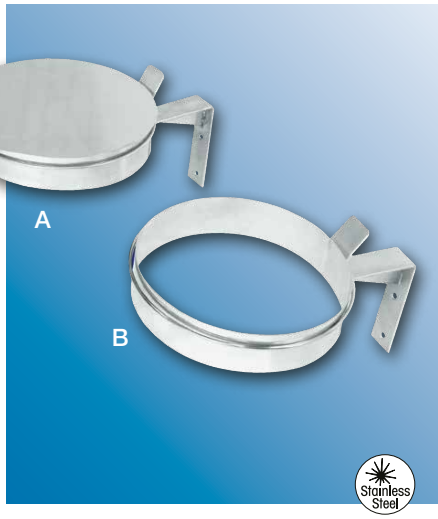

			Art.-Nr.
A	530 x 335 x 260 mm	~3,3 kg	100665
B	480 x 335 x 260 mm	~2,3 kg	100666

Müllbeutelständer

für 120-L-Säcke, mit Klemmring Ø 315 mm, höhenverstellbar.
A: Mit Deckel
B: Ohne Deckel

Vuilniszakhouder
voor 120 liter zakken met klemmring Ø 315 mm, in hoogte verstelbaar.
A: Met deksel
B: Zonder deksel

Support sacs poubelle
pour sacs de 120 litres, avec ceinture de maintien Ø 315 mm, réglable en hauteur.
A: Avec couvercle
B: Sans couvercle



			Art.-Nr.
A	470 x 460 x 535 – 815 mm	~7,0 kg	100486
B	470 x 460 x 535 – 815 mm	~6,0 kg	100489



Cleanmaster MBS

Müllbeutelständer mit Fußpedal für 120-L-Säcke, mit Klemmring Ø 315 mm und Deckel.
A: Standmodell
B: Fahrbar

Cleanmaster MBS
Vuilniszakhouder met pedaal voor 120 liter zakken met klemmring Ø 315 mm en Deksel.
A: Vast model
B: Mobiel

Cleanmaster MBS
Support sacs poubelle avec pédale pour sacs de 120 litres, avec ceinture de maintien Ø 315 mm et couvercle.
A: Modèle stationnaire
B: Mobile

	X x Z x Y			Art.-Nr.
A	480 x 470 x 950 mm		~8,0 kg	100490
B	480 x 650 x 950 mm	Ø 125 mm	~10,0 kg	100491

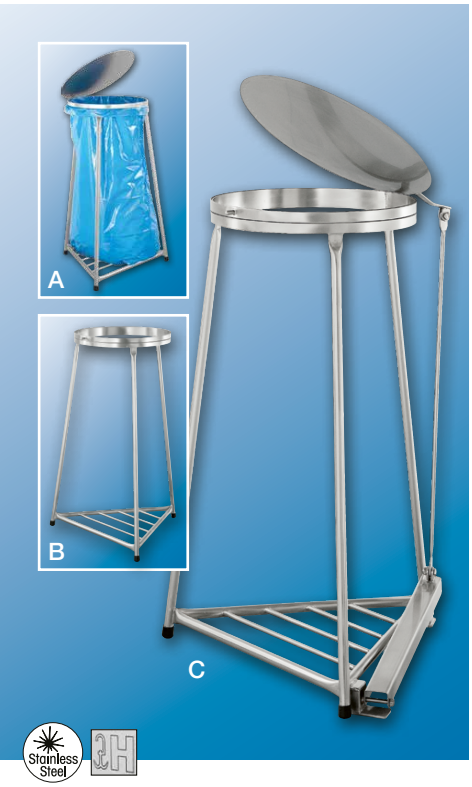

Müllbeutelständer „Swiss“

für 120-L-Säcke, mit Klemmring Ø 410 mm.
A: Mit Deckel
B: Ohne Deckel
C: Deckel per Fußpedal zu öffnen.

Vuilniszakhouder „Swiss“
voor 120 liter zakken met klemmring Ø 410 mm.
A: Met deksel
B: Zonder deksel
C: Deksel met voetpedaal te bedienen.

Support sacs poubell »Swiss«
pour sacs de 120 litres, avec ceinture de maintien Ø 410 mm.
A: Avec couvercle
B: Sans couvercle
C: Ouverture du couvercle par pédale.

	X x Z x Y		Art.-Nr.
A	560 x 536 x 850 mm	~7,0 kg	100483
B	560 x 536 x 850 mm	~6,0 kg	100482
C	560 x 536 x 850 mm	~9,2 kg	100484

✆ +49 5407 890 0 · 🖷 +49 5407 890 100

Cleanmaster MBS PURO

Müllbeutelständer für 120-L-Säcke und Putztuchrollen, mit Klemmring Ø 315 mm, Deckel und Fußpedal.
A: Standmodell
B: Fahrbar

Cleanmaster MBS PURO
Afvalzakhouder voor 120L-zakken en poetsdoekrollen, klemring Ø 315mm, deksel en voetpedaal.
A: Vast model
B: Mobiel

Cleanmaster MBS PURO
Support pour sacs poubelle de 120 l et rouleaux de chiffons, avec anneau de serrage Ø 315 mm, couvercle et pédale.
A: Modèle stationnaire
B: Mobile



	X × Z × Y			Art.-Nr.
A	470 x 480 x 1525 mm		~10,5 kg	109879
B	480 x 650 x 1525 mm	Ø 125 mm	~12,5 kg	128990





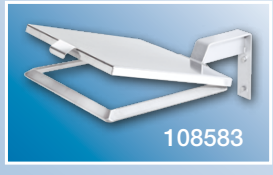





sonderbau.hoecker.de

Hygieneschleusen – die Vorteile

Hygiënesluizen – de voordelen · Sas d'hygiène – les avantages



Flexible SPS Steuerung

Das Anpassen der Ablaufzeiten und der Mittelabgabe sowie das Einbinden von Zusatzgeräten, wie Signalanlagen oder Zeiterfassungssysteme ist möglich.

Flexibele PLC controller

Het aanpassen van cyclustijden en uitgave hoeveelheden als ook het koppelen met extra opties zoals signaalzuilen of tijdsregistratiesystemen is mogelijk.

Commande PLC flexible

Possibilité d'adapter le temps découlement et le dosage du détergent, ainsi qu'intégrer des appareils supplémentaires (p. ex. appareil de signalisation ou système de saisie des temps).



Überlistungsschutz

Die Software unterbindet ein Umgehen der Zwangsführung. In Kombination mit der Signalsäule 📖 69 ergibt sich eine hohe Sicherheit beim Produktionszugang.

Sabotage proof

De software voorkomt ongeoorloofde toegang. In combinatie met de signaalzuil 📖 69 wordt een hoge mate van zekerheid bij productie toegang behaald.

Prévention de contournement

Le logiciel empêche le contournement du guidage obligatoire. En combinaison avec la colonne de signalisation 📖 69, il en résulte une sécurité maximale pour l'accès à la production.



2-Wege-Betrieb

Optional zuschaltbar wird in Ausgangsrichtung die Reinigung des Schuhwerks aktiviert, die Drehsperre ist frei passierbar.

2-weg gebruik

Optioneel is het mogelijk ook in de uitgangsrichting de zolenreiniging te activeren terwijl het draaikruis vrije doorgang verleend.

Fonctionnement à 2 voies

En sortant, la machine pour nettoyage des bottes est commutable (facultative) et le tourniquet est déverrouillé.



Verbrauchsüberwachung

Der Füllstand der Kanister wird permanent überwacht und bei Leerstand über Signalleuchten angezeigt.

Verbruiks monitoring

De inhoud van de jerrycans wordt permanent gemonitord. Bij leegstand wordt dit via signaallampen kenbaar gemaakt.

Contrôle de consommation

Le niveau de remplissage des bidons est surveillé en permanence et lorsqu'ils sont vides, il y aura une indication par des voyants lumineux.



Einfache Reinigung

Die Demontage der Bürstenwalzen erfolgt ohne Werkzeug. Eine zusätzliche Spülbohrung ermöglicht eine gründliche Reinigung des Bürstensprührohres.

Eenvoudig Reiniging

De borstel kan gedemonteerd worden zonder gereedschap. Een extra spoelboring maakt een grondige reiniging van de borstelsproeibuis mogelijk.

Nettoyage facile

Le démontage des brosses se fait sans outil. Un trou de rinçage supplémentaire permet un nettoyage en profondeur de l'arrosoir à brosses.



Sicherheit

Optional können alle Schleusen mit einem Akku ausgerüstet werden, der bei Stromausfall die Drehsperre freischaltet.

Veiligheid

Optioneel kunnen alle hygiënesluizen met een accu uitgerust worden welke bij stroomuitval het draaikruis vrijschakelt.

Sécurité

Tous les sas d'hygiène peuvent être équipés d'un accumulateur qui débloque le tourniquet en cas d'une coupure électrique.

✆ +49 5407 890 0 · 🖷 +49 5407 890 100

Hygieneschleusen · Hygiënesluizen · Sas d'hygiène

Drehsperren
Draaikruizen
Tourniquets
📖 68

Personalführung
Personeels routing
Guidage du personnel
📖 74



Hygieneschleusen
Hygiënesluizen
Sas d'hygiène
📖 54

Sohlen- und Sohlenkantenreinigung
Zolen- en zoolkantenreiniging
Nettoyage des semelles et des rebords
📖 56

Für das Betreten eines sensiblen Bereiches in der Lebensmittel- und Pharmaindustrie ist ein maximales Maß an Betriebshygiene unabdingbar.

Angefangen bei dem Tragen von Schutzkleidung, über den kontrollierten Zugang zur Produktion bis hin zu umfangreichen sowie effizienten Reinigungs- und Desinfektionsmöglichkeiten für das Personal.

Auf den folgenden Seiten beginnt das umfangreiche Höcker-Hygieneschleusen-Sortiment mit vielen Lösungen für die verschiedenen Anforderungen.

Von der Planung über die Produktion bis zur Lieferung wird individuell nach Kundenwunsch eine maßgeschneiderte Lösung gefunden und realisiert.

Maximale hygiënestandaarden worden vereist bij het betreden van gevoelige afdelingen in de voedings- en farmaceutische industrie.

Van het dragen van beschermende kleding, tot gecontroleerde toegang tot de productie, alswel de complete en efficiënte reiniging en desinfectie van het personeel.

Op de volgende pagina's vindt u het omvangrijke programma aan HÖCKER hygiënesluizen met vele oplossingen voor verschillende eisen.

Van planning naar productie tot levering wordt klantspecifiek altijd een op maat gemaakte oplossing gevonden en gerealiseerd.

Pour entrer dans une zone sensible de l'industrie alimentaire et pharmaceutique, une hygiène maximale est indispensable.

Cette hygiène demande entre autres le port de vêtements de protection, l'accès contrôlé à la production et des possibilités vastes et efficaces de nettoyage et de désinfection.

Sur les pages suivantes, vous voyez l'assortiment vaste des sas d'hygiène Höcker avec de nombreuses solutions pour différentes exigences.

L'équipe Höcker planifie, produit et livre sur mesure selon vos besoins individuelles.



Cleanmaster SOWM 1110

Sohlenkanten-Reinigungsmaschine, für die wechselseitige Reinigung von Sohlen und Sohlenkanten. Die Rotation der Bürsten und die Reinigungsmittelzugabe werden über einen im Gehäuse integrierten Sensor gestartet.
B: Mit zusätzlichem Bürstenfeld
C: Kanisterabdeckung

Cleanmaster SOWM 1110
Reiniger voor zolen en zoolkanten. Doormiddel van een lichttaster, in de behuizing, worden het roteren van de borstel en het doseren van reinigings middel aangestuurd.
B: Met extra borsteloppervlak
C: Jerrycan afdekking

Cleanmaster SOWM 1110
Machine pour le nettoyage des semelles et des rebords de semelles. La rotation des brosses et l'amenée du produit de nettoyage sont mis en marche par un capteur intégré dans le carter.
B: Avec section de brosses supplémentaire
C: Couverture pour bidon

	X x Z x Y		Art.-Nr.
	540 x 390 x 1106 mm	~30 kg	100608
B	540 x 390 x 1106 mm	~30 kg	125373
C	244 x 244 x 400 mm	~3 kg	100565



Cleanmaster SOWM 1100

Sohlen-Reinigungsmaschine
Die Sohlenreinigung erfolgt durch eine rotierende, einfach austauschbare Bürste, die bei Betreten über einen Sensor eingeschaltet wird. Die Dosierung des Reinigungsmittels ist einstellbar. Die Kanisterauflage kann wahlweise links (Standard) oder rechts befestigt werden.

Zolenwasmachine
Een eenvoudig te vervangen roterende borstel, onder het opstap rooster zorgt voor een probleemloze reiniging van de zolen. De machine start doormiddel van een sensor in het front van het huis.De dosering van het reinigings concentraat is instelbaar. De machine is eenvoudig te reinigen. De bevestiging voor de can met chemie is op verzoek, links of rechts te plaatsen.

Machine pour nettoyage des semelles
Le nettoyage des semelles est assuré par une brosse rotative – facilement échangeable – qui se met en marche par capteur électronique. Le dosage du détergent est réglable. Le support du réservoir peut être fixé au choix sur le côté gauche (standard) ou le côté droit.

	X x Z x Y		Art.-Nr.
B	585 x 626 x 1161 mm	~34 kg	100607

✆ +49 5407 890 0 · 🖷 +49 5407 890 100

Cleanmaster SOWM 2100

Sohlen- und Stiefelreinigungsanlage
Sohlenreinigung per Knopfdruck durch eine rotierende, einfach austauschbare Bürste, mit einstellbarer Dosierung des Reinigungsmittels. Stiefelreinigung mit Klarwasser-Waschbürste.

Zolen en laarzen wasmachine
De zolen reiniging middels knopdruk met een eenvoudig te vervangen roterende borstel. Chemie dosering is instelbaar. Voor het reinigen van laarzen is een borstel gevoed met schoonwater gemonteerd.

Machine pour nettoyage des semelles et bottes
Nettoyage des bottes par une brosse rotative – facilement échangeable – en pressant le bouton – avec dosage réglable du détergent. Nettoyage des bottes par brosse et eau claire.



Y Z X X × Z × Y	mm		Art.-Nr.
986 x 612 x 1153 mm	300 mm	~40 kg	100632

Cleanmaster STWM 1000

Stiefel-Reinigungsmaschine
Eine waagerecht liegende und zwei senkrecht stehende Bürsten sorgen für die Reinigung der Sohle und des Stiefelschaftes. Die Aktivierung erfolgt über einen Sensor.

Laarzenwasmachine
Een horizontaal en 2 vertikaal geplaatste borstels zorgen voor een optimale reiniging van de laarszool en schacht. Bediening middels een sensor.

Machine pour nettoyage des bottes
Une brosse à l'horizontale et deux brosses à la verticale – activées par capteur – assurent le nettoyage des semelles et des tiges de bottes.

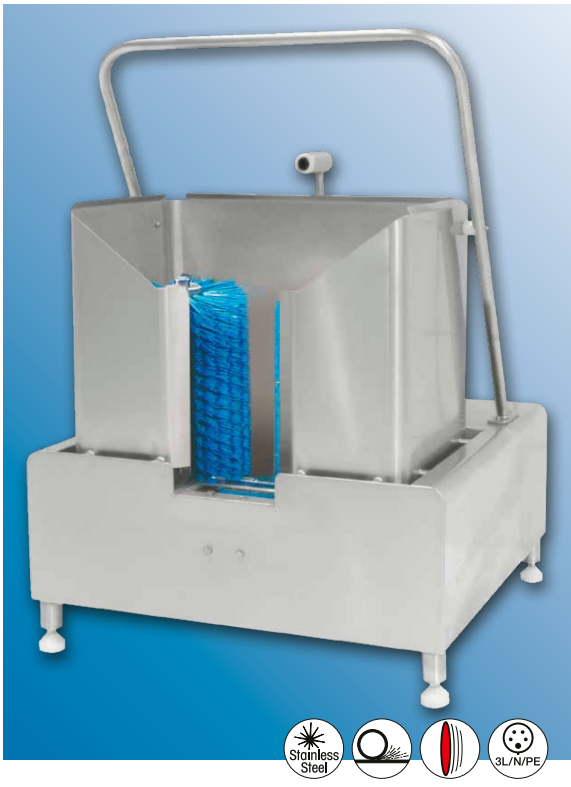

Y Z X X × Z × Y	mm		Art.-Nr.
700 x 641 x 1072 mm	300 mm	~70 kg	100618



Cleanmaster HS 37

Durchlaufmaschine zur Sohlen- und Stiefelschaftreinigung.
Zwei waagerecht liegende und drei senkrecht stehende Bürsten sorgen für die Reinigung der Sohle und des Stiefelschaftes beim Durchlauf. Die Aktivierung erfolgt über einen Sensor.
B: Mit Handdesinfektions-Drehsperrenanlage HS 45, 🕮 60

Doorloopmachine voor zolen- en laarzenreiniging.
Twee horizontale en drie verticale borstels zorgen voor de reiniging van de zool en zoolkant bij doorloop. Activering via sensor.
B: Met draaikruis Cleanmaster HS 45, 🕮 60

Machine à passage continu pour nettoyage des semelles et des tiges de bottes.
Deux brosses horizontales et trois brosses verticales assurent le nettoyage de la semelle et de la tige de la botte lors du passage. Elles sont activées par un capteur.
B: Avec tourniquet Cleanmaster HS 45, 🕮 60

Y Z X X × Z × Y	mm		Art.-Nr.
1675 x 945/1203 x 1205 mm	300 mm	~140 kg	100620
B 1675 x 945/1203 x 1695 mm	300 mm	~178 kg	128505



Chemiebox

zur sicheren und geschützten Aufbewahrung von Chemiekanistern, Verriegelung per Vorhangschloss (kundenseitig) möglich.

Chemicaliënbox
voor het veilig opslaan van jerrycans met chemicaliën, afsluitbaar met een hangslot (niet meegeleverd).

Boîte à produits chimiques
pour le stockage sûr et protégé de bidons de produits chimiques, verrouillage possible par cadenas (à fournir par le client).

Y Z X X × Z × Y			Art.-Nr.
455 x 385 x 605 mm	450 x 380 x 400 mm	~11,5 kg	111756

✆ +49 5407 890 0 · 🖷 +49 5407 890 100

Cleanmaster HS 40

Beidseitig begehbare Durchlauf-Sohlenreinigungsmaschine
Die rotierenden Bürsten ermöglichen ein schnelles und gründliches Reinigen beider Sohlen bei minimalem Zeit- und Energieaufwand. Beidseitig sind Stufen von je 400 mm Länge angebracht, welche bei Bedarf demontiert werden können.

Tweezijdige toegankelijke doorloop-zolenreiniger
De roterende borstels zorgen voor een snelle en grondige reiniging van beide zolen bij een minimaal tijd verlies en energieverbruik. Aan beide zijden zijn opstapjes van 400 mm lang gemonteerd, die indien niet nodig, gedemonteerd kunnen worden.

Lave-semelles à passage continu dans les deux sens
Les brosses rotatives assurent un nettoyage rapide et à fond des deux semelles, rapidement et avec une consommation en énergie minimale. De chaque côté de l'installation se trouvent des marches de 400 mm en profondeur qui – si besoin – peuvent être démontées.



Stainless Steel · 3L/N/PE · SPS

	X x Z x Y	mm		Art.-Nr.
A	1615 x 800/1053 x 1210 mm	300 mm	~115 kg	100568
B	1794 x 800/1053 x 1210 mm	500 mm	~138 kg	100569
C	2094 x 800/1053 x 1210 mm	800 mm	~160 kg	100570
D	2494 x 800/1053 x 1210 mm	1200 mm	~190 kg	100571
E	2894 x 800/1053 x 1210 mm	1600 mm	~220 kg	100572

Cleanmaster HS = Kompakte Hygiene

Cleanmaster HS = Compacte hygiëne · Cleanmaster HS = Hygiène compacte

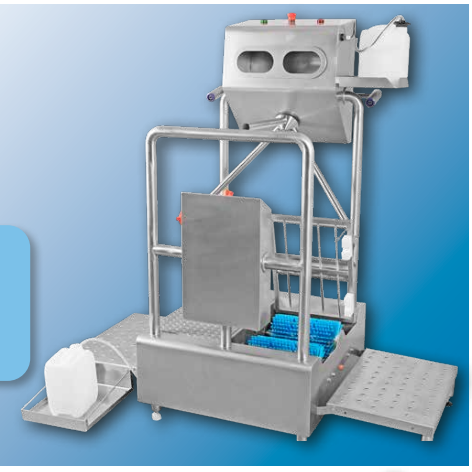

Cleanmaster HS 41

Kompakte Sohlenreinigungsmaschine auf Basis des HS 40 Modells kombiniert mit einer Handdesinfektions-Drehsperreneinheit DA 51.

Cleanmaster HS 41
Compacte machine voor zoolreiniging, gebaseerd op het HS 40 model, gecombineerd met een DA 51 draaikruis om handmatig te desinfecteren.

Cleanmaster HS 41
Machine compacte de nettoyage des semelles basée sur le modèle HS 40 combinée à une unité de tourniquet de désinfection manuelle DA 51.

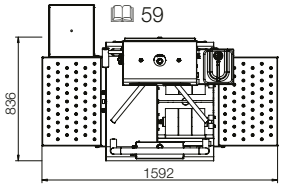

	Art.-Nr.
~158 kg	122089



Cleanmaster HS 43

Kompakte Sohlen-/Sohlenkantenreinigungs-Maschine auf Basis des HS 39 Modells kombiniert mit einer Handdesinfektions-Drehsperreneinheit DA 51.

Cleanmaster HS 43
Compacte machine voor het reinigen van zolen/zoolranden, gebaseerd op het HS 39 model, gecombineerd met een DA 51 draaikruis om handmatig te desinfecteren.

Cleanmaster HS 43
Machine compacte de nettoyage des semelles et des bords de semelles basée sur le modèle HS 39 combinée à une unité de tourniquet de désinfection manuelle DA 51.

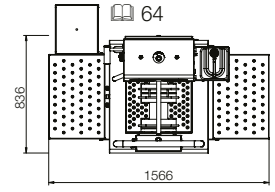

	Art.-Nr.
~138 kg	121616

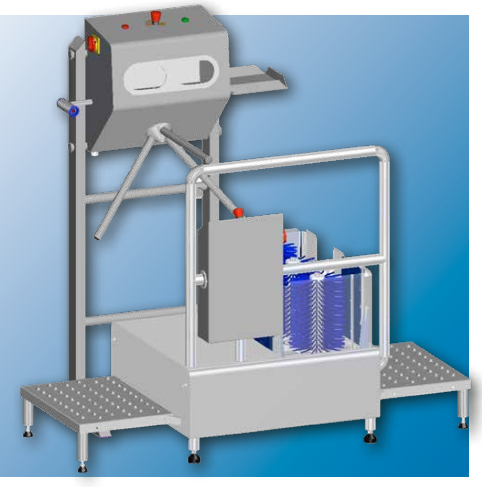

Cleanmaster HS 45

Kompakte Sohlen-/Stiefelschaftreinigungs-Maschine auf Basis des HS 37 Modells kombiniert mit einer Handdesinfektions-Drehsperreneinheit DA 51.

Cleanmaster HS 45
Compacte machine voor het reinigen van zolen/schachten, gebaseerd op het HS 37 model, gecombineerd met een DA 51 draaikruis om handmatig te desinfecteren.

Cleanmaster HS 45
Machine compacte de nettoyage des semelles et des bottes basée sur le modèle HS 37 combinée à une unité de tourniquet de désinfection manuelle DA 51.

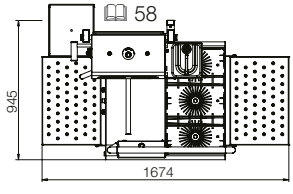

	Art.-Nr.
~178 kg	128505

✆ +49 5407 890 0 · 🖷 +49 5407 890 100

Cleanmaster HS 47





HS 42

	Y Z X x Z x Y	mm		Art.-Nr.
HS 47 A	2260 x 904/1153 x 1660 mm	800 mm	~230 kg	100579
HS 47 B	2260 x 904/1153 x 1660 mm	800 mm	~230 kg	100580
HS 42 A	2260 x 904/1153 x 1660 mm	800 mm	~190 kg	100575
HS 42 B	2260 x 904/1153 x 1660 mm	800 mm	~190 kg	100576

A: Linksseitig
B: Rechtsseitig

Bestehend aus:
– Sohlenreinigung
– Handdesinfektionseinheit
– Drehsperrenanlage

Optional mit:
– Kanisterabdeckung
– Signalsäule 📖 69
– Drehsperrenentriegelung bei Stromausfall per Akku

Alternativ:
Ohne Handdesinfektionsfunktion (HS 42)

A: Linkszijdig
B: Rechtszijdig

Bestaande uit:
– Zolenreiniger
– Handen desinfectie unit
– Draaikruis unit

Optioneel:
– Jerrycan afdekking
– Signaalzuil 📖 69
– Draaikruis ontgrendeling bij stroomuitval dmv een accu

Alternatief:
Cleanmaster HS 42 zonder handdesinfectiemiddel

A: À gauche
B: À droite

Composé de:
– Lave-semelles
– Unité de désinfection des mains
– Tourniquet

Les options du produit:
– Couverture pour bidon
– Colonne de signalisation 📖 69
– Déblocage du tourniquet par un accumulateur en cas d'une coupure électrique

Alternative:
Cleanmaster HS 42 sans désinfection des mains

Cleanmaster HS 62



	X x Z x Y	mm		Art.-Nr.
A	2260 x 904/1153 x 1710 mm	800 mm	~250 kg	100600
B	2260 x 904/1153 x 1710 mm	800 mm	~250 kg	100602

A: Linksseitig
B: Rechtsseitig

Bestehend aus:
– Sohlenreinigung
– Handwascheinheit
– Rollenhandtuchspender 📖 45
– Abfallkorb 📖 50
– Handdesinfektionseinheit
– Drehsperrenanlage

Optional mit:
– Kanisterabdeckung
– Signalsäule 📖 69
– Drehsperrenentriegelung bei Stromausfall per Akku
– Falt- statt Rollenhandtuchspender

A: Linkszijdig
B: Rechtszijdig

Bestaande uit:
– Zolenreiniger
– Handenwas unit
– Papieren handdoek dispenser 📖 45
– Papierkorf 📖 50
– Handen desinfectie unit
– Draaikruis unit

Optioneel:
– Jerrycan afdekking
– Signaalzuil 📖 69
– Draaikruis ontgrendeling bij stroomuitval dmv een accu
– Vouwhanddoekdispenser in plaats van rolhanddoekdispenser

A: À gauche
B: À droite

Composé de:
– Lave-semelles
– Unité de lavage des mains
– Distributeur de serviettes à main 📖 45
– Corbeille à papier 📖 50
– Unité de désinfection des mains
– Tourniquet

Les options du produit:
– Couverture pour bidon
– Colonne de signalisation 📖 69
– Déblocage du tourniquet par un accumulateur en cas d'une coupure électrique
– Distributeur de serviettes pliable au lieu d'un distributeur de serviettes en rouleau

✆ +49 5407 890 0 · 🖷 +49 5407 890 100

Cleanmaster HS 62 TR

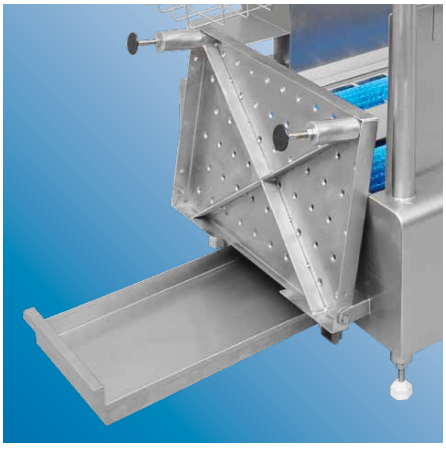



Trockenreinigung

Sohlenreinigung ohne Wasser für Betriebe mit Trockenprodukten wie Reis, Pulvern oder Mehlen. Als Sonderanfertigung für alle Hygieneschleusen verfügbar.

Droge reiniging

Zolenreiniger zonder water voor productie van droge producten zoals rijst, poeders of meel. Op aanvraag voor alle hygiënesluizen beschikbaar.

Nettoyage à sec

Nettoyages des semelles sans eau pour des usines à produits secs tel que le riz, les poudres ou les farines. Disponible en version spéciale pour tous les sas d'hygiène.

	X x Z x Y	mm		Art.-Nr.
A	2260 x 904 x 1710 mm	800 mm	~243 kg	100614
B	2260 x 904 x 1710 mm	800 mm	~243 kg	100615

A: Linksseitig
B: Rechtsseitig

Bestehend aus:
– Sohlenreinigung (trocken)
– Handwascheinheit
– Falthandtuchspender 📖 45
– Abfallkorb 📖 50
– Handdesinfektionseinheit
– Drehsperrenanlage

Optional mit:
– Kanisterabdeckung
– Signalsäule 📖 69
– Drehsperrenentriegelung bei Stromausfall per Akku
– Rollen- statt Falthandtuchspender

A: Linkszijdig
B: Rechtszijdig

Bestaande uit:
– Zolenreiniger (droog)
– Handenwas unit
– Papieren handdoek dispenser 📖 45
– Papierkorf 📖 50
– Handen desinfectie unit
– Draaikruis unit

Optioneel:
– Jerrycan afdekking
– Signaalzuil 📖 69
– Draaikruis ontgrendeling bij stroomuitval dmv een accu
– Vouwhanddoekdispenser in plaats van rolhanddoekdispenser

A: À gauche
B: À droite

Composé de:
– Lave-semelles (sans eau)
– Unité de lavage des mains
– Distributeur de serviettes à main 📖 45
– Corbeille à papier 📖 50
– Unité de désinfection des mains
– Tourniquet

Les options du produit:
– Couverture pour bidon
– Colonne de signalisation 📖 69
– Déblocage du tourniquet par un accumulateur en cas d'une coupure électrique
– Distributeur de serviettes pliable au lieu d'un distributeur de serviettes en rouleau

Reinigungsmaschinen im Trockenbetrieb

Sohlenkanten-Reinigungsmaschinen für die Reinigung von Sohlen und Sohlenkanten. Berührungslose Aktivierung per Sensor, anfallender Schmutz wird in einer Schublade gesammelt.

A: Cleanmaster SOWM 1110 TR

B: Cleanmaster HS 39 TR

C: Cleanmaster RS 40 TR

Droge reinigingsmachine

Zoolkant reinigingsmachine voor het reinigen van de zool- en zoolkanten. Contactloze activering door middel van sensor, vuil wordt opgevangen in de onderliggende lade.

A: Cleanmaster SOWM 1110 TR

B: Cleanmaster HS 39 TR

C: Cleanmaster RS 40 TR

Machines de nettoyage en mode sec

Machines de nettoyage des bords de semelles pour pour le nettoyage des semelles et des bords de semelles. Activation sans contact par capteur, les saletés sont collectées dans un tiroir.

A: Cleanmaster SOWM 1110 TR

B: Cleanmaster HS 39 TR

C: Cleanmaster RS 40 TR

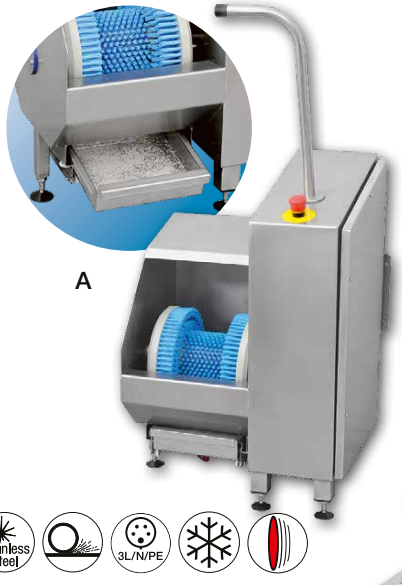

A



B



C

Trockenreinigung

Sohlenreinigung ohne Wasser für Betriebe mit Trockenprodukten wie Reis, Pulvern oder Mehlen. Als Sonderanfertigung für alle Hygieneschleusen verfügbar.

Droge reiniging

Zolenreiniger zonder water voor productie van droge producten zoals rijst, poeders of meel. Op aanvraag voor alle hygiënesluizen beschikbaar.

Nettoyage à sec

Nettoyages des semelles sans eau pour des usines à produits secs tel que le riz, les poudres ou les farines. Disponible en version spéciale pour tous les sas d'hygiène.

	Z x X x Y		Art.-Nr.
A	540 x 400 x 1105 mm	~30 kg	109526
B	1080 x 1565 x 1220 mm	~110 kg	109527
C	1110 x 550 x 1690 mm	~75 kg	128430

✆ +49 5407 890 0 · 🖷 +49 5407 890 100

Cleanmaster HS 62 V



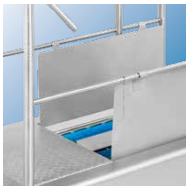

– Inkl. Spritzschutz
– Inclusief spatbescherming
– Tôles anti-projections inclus



	X x Z x Y	mm		Art.-Nr.
A	2260 x 947/1153 x 1660 mm	800 mm	~240 kg	100601
B	2260 x 947/1153 x 1660 mm	800 mm	~240 kg	100603

A: Linksseitig
B: Rechtsseitig

Bestehend aus:
– Sohlenreinigung
– Handwascheinheit
– Handttrockner mit Luftklinge 📖 44
– Handdesinfektionseinheit
– Drehsperrenanlage

Optional mit:
– Kanisterabdeckung
– Signalsäule 📖 69
– Drehsperrenentriegelung bei Stromausfall per Akku

A: Linkszijdig
B: Rechtszijdig

Bestaande uit:
– Zolenreiniger
– Handenwas unit
– Handendroger met luchtmessen 📖 44
– Handen desinfectie unit
– Draaikruis unit

Optioneel:
– Jerrycan afdekking
– Signaalzuil 📖 69
– Draaikruis ontgrendeling bij stroomuitval dmv een accu

A: À gauche
B: À droite

Composé de:
– Lave-semelles
– Unité de lavage des mains
– Séchoir à mains 📖 44
– Unité de désinfection des mains
– Tourniquet

Les options du produit:
– Couverture pour bidon
– Colonne de signalisation 📖 69
– Déblocage du tourniquet par un accumulateur en cas d'une coupure électrique

Cleanmaster HS 55



	X x Z x Y	mm		Art.-Nr.
A	2260 x 1150 x 1660 mm	500 mm	~390 kg	100594
B	2260 x 1150 x 1660 mm	500 mm	~390 kg	100595
C	2760 x 1150 x 1660 mm	800 mm	~412 kg	108714
D	2760 x 1150 x 1660 mm	800 mm	~412 kg	108808
E	3160 x 1150 x 1660 mm	1200 mm	~442 kg	112006
F	3160 x 1150 x 1660 mm	1200 mm	~442 kg	129416

A, C+F: Linksseitig
B, D+E: Rechtsseitig

Bestehend aus:
– Sohlenreinigung
– Stiefelschaftreinigung
– Handdesinfektionseinheit
– Drehsperrenanlage

Optional mit:
– Kanisterabdeckung
– Signalsäule 🕮 69
– Drehsperrenentriegelung bei Stromausfall per Akku

A, C+F: Linkszijdig
B, D+E: Rechtszijdig

Bestaande uit:
– Zolenreiniger
– Laarzenreiniger
– Handen desinfectie unit
– Draaikruis unit

Optioneel:
– Jerrycan afdekking
– Signaalzuil 🕮 69
– Draaikruis ontgrendeling bij stroomuitval dmv een accu

A, C+F: À gauche
B, D+E: À droite

Composé de:
– Lave-semelles
– Nettoyage des tiges de bottes
– Unité de désinfection des mains
– Tourniquet

Les options du produit:
– Couverture pour bidon
– Colonne de signalisation 🕮 69
– Déblocage du tourniquet par un accumulateur en cas d'une coupure électrique

✆ +49 5407 890 0 · 🖷 +49 5407 890 100

Cleanmaster HS 56

kompakte, beidseitig begehbare Sohlen- und Stiefelschaftreinigungsmaschine mit Handdesinfektions-Drehsperrenanlage. Seitlicher Maschinentritt für Personen mit flachem Schuhwerk vor/nach der Sohlenreinigung.
A: Linksseitig · **B+C:** Rechtsseitig

Cleanmaster HS 56
Compacte, tweezijdige toegankelijke zool en laarzenreiniger met handdesinfectie-draaikruis. Zijwaartse uitgang voor personen met schoenen in plaats van laarzen voor/na het reinigen van de zool.
A: Linkse uitvoering · **B+C:** Rechtse uitvoering

Cleanmaster HS 56
Lave-semelles et lave-tiges de bottes compact, accessible des deux côtés, avec tourniquet / désinfection des mains. Marchepied latéral de la machine pour les personnes portant des chaussures plates avant/après le nettoyage des semelles.
A: Côté gauche · **B+C:** Côté droit



	Y Z X X x Z x Y	mm		Art.-Nr.
A	2760 x 1230 x 1660 mm	800 mm	~440 kg	109120
B	2760 x 1230 x 1660 mm	800 mm	~440 kg	109396
C	3160 x 1230 x 1660 mm	1200 mm	~450 kg	112007

Cleanmaster HS 56 SO

beidseitig begehbare Sohlen- und Stiefelschaftreinigungsmaschine. Seitlicher Maschinentritt für Personen mit flachem Schuhwerk vor/nach der Sohlenreinigung.

Cleanmaster HS 56 SO
met walk-on zool- en schachtreiniger aan beide zijden. Opstapje aan de zijkant van de machine voor mensen met platte schoenen voor/na het reinigen van de zool.

Cleanmaster HS 56 SO
Machine de nettoyage des semelles et des tiges de bottes accessible des deux côtés. Marche latérale de la machine pour les personnes ayant des chaussures plates avant/après le nettoyage des semelles.



Y Z X X x Z x Y	mm		Art.-Nr.
2460 x 1300 x 1660 mm	500 mm	~230 kg	109546

Drehsperrenanlagen

in Kombination mit Desinfektions- und/oder Handwascheinheit mit automatischer Wasser- und/oder Flüssigseifenabgabe. Desinfektionsmittel wird bei allen Modellen fein vernebelt und simultan von oben und unten auf die Hände aufgetragen.

Die SPS-Steuerung ermöglicht die individuelle Konfigurierung bestimmter Parameter.

Mit EDV-Einbindungsmöglichkeit per potential freiem Kontakt (z. B. Zeiterfassungssystem/Signalanlage).

Aufstellseite (R/L) bei Kompaktmodellen (z. B. 100585) frei bestimmbar, 2-Wege-Betrieb ist bei allen Anlagen Standard (auf Wunsch deaktivierbar).

Draaikruis units

In combinatie met desinfectie- en/of handwasunit met automatische water en/of vloeibare zeep afgifte.

Deinfectiemiddel wordt bij alle modellen fijn verneveld en simultaan van zowel boven als onder op de handen gesprayd.

De PLC-besturing maakt een persoonlijke configuratie mogelijk.

Met EDV-verbindings mogelijkheden via een potentiaalvrij contact (bijv. tijdsregistratiesysteem / signaalzuil).

Inbouwzijde naar keuze (R/L) voor compacte modellen (bijv. 100585), 2 richtings verkeer is bij alle machines standaard (optioneel uitschakelbaar).

Tourniquets

en combinaison avec une unité de désinfection et/ou une unité de lavage des mains avec distribution d'eau et/ou de savon liquide.

Sur tous les modèles, le désinfectant est finement vaporisé et appliqué simultanément sur les mains par le haut et par le bas.

La commande PLC permet la configuration individuelle de certains des paramètres.

Avec possibilité d'intégration informatique par contact libre de potentiel (par ex. système de saisie des temps / système de signalisation).

Pour les modèles compacts (p. ex. réf. 100585) , le côté d'installation (droite / gauche) peut être déterminé librement, le fonctionnement dans les deux sens est standard pour tous les modèles (peut être désactivé sur demande).

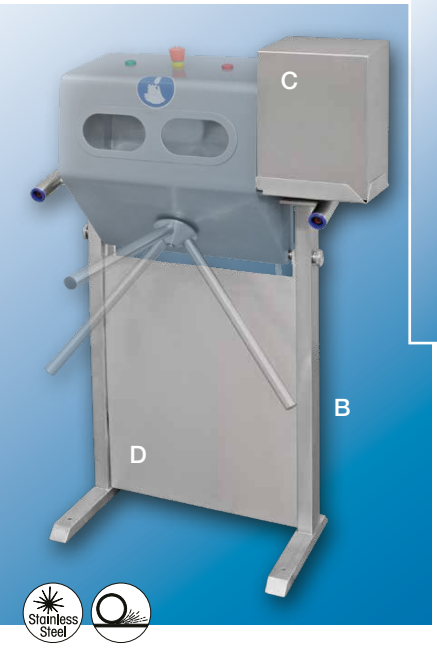



Zubehör für Drehsperrenanlagen/DesiMan

passend für DA 01 / DA 51 / DA 63

Accessoires voor Draaikruis units/DesiMan
passend voor DA 01 / DA 51 / DA 63

Accessoires pour tourniquets/DesiMan
convient pour DA 01 / DA 51 / DA 63

	X x Z x Y		Art.-Nr.
A	80 x 80 x 410 mm	~3 kg	100584
B	622 x 400 x 1225 mm	~13 kg	100583
C	244 x 233 x 364 mm	~4 kg	100587
D	522 x 32 x 763 mm	~4 kg	100586



Notstrom-Akku

Optional können alle Drehsperrenanlagen mit einem Akku ausgerüstet werden, der bei Stromausfall die Drehsperre freischaltet.

Noodstroom accu
Optioneel kunnen alle draaikruis units met een accu uitgerust worden die bij stroomuitval het draaikruis vrijschakelt.

Accumulateur d'alimentation de secours
En option tous les sas d'hygiène peuvent être équipés d'un accumulateur qui débloque le tourniquet en cas d'une coupure électrique.

✆ +49 5407 890 0 · 🖷 +49 5407 890 100

Signalsäule

bestehend aus Grundsockel, Blinklicht- und Sirenenelement, meldet Betätigung des Nothalts an einer Drehsperrenanlage oder Hygieneschleuse, Lieferung inkl. Edelstahlwinkel.

Signaalzuil
bestaande uit een voet, licht- en sirene element, meldt activering van de noodstop bij een draaikruis of hygiënesluis, levering incl. RVS beugel.

Colonne de signalisation
composé d'un socle de base, d'un élément de lumière clignotante et d'une sirène, signale l'actionnement de l'arrêt d'urgence sur un système de tourniquets ou un sas d'hygiène. Livraison avec support en acier inoxydable.



Y Z X X × Z × Y		Art.-Nr.
80 x 80 x 250 mm	~1 kg	100581

Drehsperrenanlage DA 01

zur Personalflusskontrolle.

Draaikruis DA 01
ter toegangscontrole.

Tourniquet DA 01
Tourniquet pour accès contrôlé du personnel.



Lieferung ohne Wandkonsole · Levering zonder wandconsole · Livraison sans support mural

Y Z X X × Z × Y		Art.-Nr.
776 x 737 x 560/843 mm	~38 kg	100664

DesiMan Duo

A: Mit Desinfektionsmittelabgabe.
B: Mit Flüssigseifenabgabe.

DesiMan Duo
A: Met desinfectiemiddelafgifte.
B: Met vloeibare zeep afgifte.

DesiMan Duo
A: Avec distributeur de désinfectant.
B: Avec distributeur de savon liquide/crème pour les mains.



	Y Z X X × Z × Y		Art.-Nr.
A	845 x 342 x 534 mm	~30 kg	100458
B	845 x 342 x 534 mm	~30 kg	110816



Drehsperrenanlage DA 51 / DA 63

A: Für Desinfektionsmittelabgabe.
B: Für Flüssigseifenabgabe.

DA 51 / DA 63
A: Voor desinfectiemiddelafgifte.
B: Voor vloeibare zeep afgifte.

DA 51 / DA 63
A: Pour distributeur de désinfectant.
B: Pour distributeur de savon liquide/crème pour les mains.

	X x Z x Y		Art.-Nr.
A	888 x 717 x 570/902 mm	~42 kg	100585
B	888 x 717 x 570/902 mm	~42 kg	100604



Drehsperrenanlage DAL 51

L: Lange, linksseitige Ausführung, mit Desinfektionsmittelabgabe.
R: Lange, rechtsseitige Ausführung, mit Desinfektionsmittelabgabe.

Draaikruis DAL 51
L: Lange, linkerzijde uitgevoerd, met desinfectiemiddel dispenser.
R: Lange, rechterzijde uitgevoerd, met desinfectiemiddel dispenser.

Système de tourniquets DAL 51
L: Version longue, côté gauche, avec distributeur de désinfectant.
R: Version longue, côté droit, avec distributeur de désinfectant.

	X x Z x Y		Art.-Nr.
L	1290 x 752 x 857 mm	~42 kg	111004
R	1290 x 752 x 857 mm	~42 kg	112077

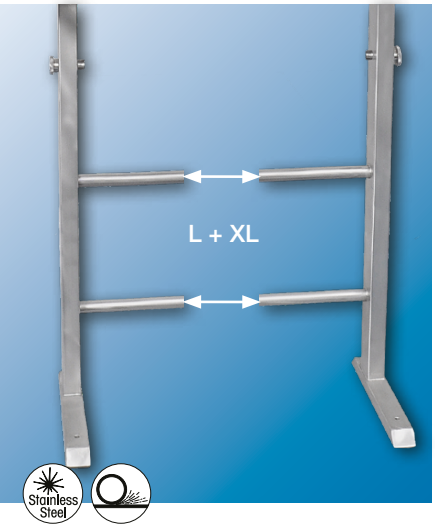

Standfuß L

kompatibel zu DAL 51 L/R (112077//111004).

Standvoet L
Geschikt voor DAL 51 L/R (112077//111004).

Support L
compatible avec DAL 51 L/R (112077//111004).

Standfuß XL

kompatibel zu DesiMan CC und DA 52.

Standvoet XL
Geschikt voor DesiMan CC und DA 52.

Support XL
compatible avec DesiMan CC und DA 52.

	X x Z x Y		Art.-Nr.
L	1020 x 400 x 1225 mm	~6 kg	111017
XL	1360 x 400 x 1255 mm	~8 kg	111121

✆ +49 5407 890 0 · 🖷 +49 5407 890 100

DesiMan CC

Ablaufgesteuerte Reinigung der Hände mit Seife/Wasser und nachfolgender Desinfektionsmittelabgabe. **L:** Linksseitig · **R:** Rechtsseitig

DesiMan CC, procesgestuurde reiniging van de handen met zeep/water en aansluitend desinfectiemiddel afgifte. **L:** Linkse uitvoering · **R:** Rechts uitvoering

DesiMan CC, nettoyage des mains au savon et à l'eau, suivi d'une application de désinfectant. **L:** Côté gauche · **R:** Côté droit.



	X × Z × Y		Art.-Nr.
L	1381 x 402 x 857 mm	~51 kg	111001
R	1381 x 402 x 857 mm	~51 kg	111000

Drehsperrenanlage DAL 52

Ablaufgesteuerte Reinigung der Hände mit Seife/Wasser und nachfolgender Desinfektionsmittelabgabe. Zutrittskontrolle per Drehsperreneinheit.
L: Linksseitig · **R:** Rechtsseitig

Cleanmaster DA 52
procesgestuurde reiniging van de handen met zeep/water en aansluitend desinfectiemiddel afgifte. **L:** Linkse uitvoering · **R:** Rechts uitvoering

Cleanmaster DA 52, nettoyage des mains au savon et à l'eau, suivi d'une application de désinfectant. Contrôle d'accès via tourniquet.
L: À gauche · **R:** À droite



	X × Z × Y		Art.-Nr.
L	1592 x 782 x 848 mm	~63 kg	111014
R	1592 x 782 x 848 mm	~63 kg	111015

Cleanmaster HS 54

Desinfektionswanne in Schleusenausführung mit automatischer Füllstandsüberwachung.
A: Mit Handdesinfektions-Drehsperrenanlage (rechtsseitig)
B: Mit Handdesinfektions-Drehsperrenanlage (linksseitig)
C: Ohne Handdesinfektions-Drehsperrenanlage

Cleanmaster HS 54
Desinfectiebad in sluis uitvoering met automatische niveauregeling.
A: Met handdesinfectie draaikruis (rechts uitvoering)
B: Met handdesinfectie draaikruis (linkse uitvoering)
C: Zonder handdesinfectie draaikruis

Cleanmaster HS 54
Bac de désinfection en version SAS avec contrôle automatique du niveau de remplissage.
A: Avec unité désinfection des mains / tourniquet (côté droit)
B: Avec unité désinfection des mains / tourniquet (côté gauche)
C: Sans unité désinfection des mains / tourniquet



	X × Z × Y		Art.-Nr.
A	2160 x 1050 x 1620 mm	~175 kg	100592
B	2160 x 1050 x 1620 mm	~175 kg	100613
C	2160 x 1050 x 1220 mm	~120 kg	109806

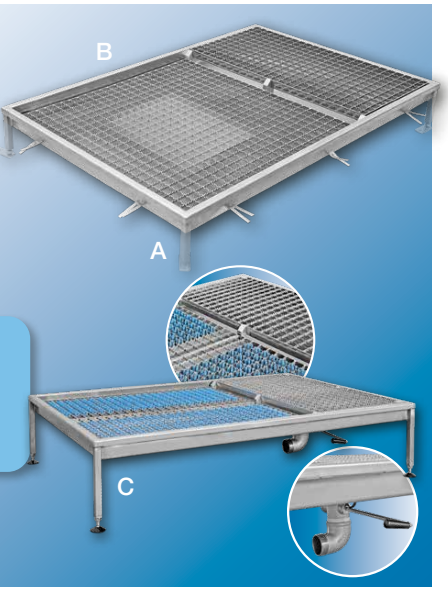

Cleanmaster DDW

Durchlaufbecken zur Sohlenreinigung und -desinfektion mit manuell befüllbarer Reinigungszone und erhöhter Abtropfzone.
A: Standmodell · **B:** Bodeneinbau · **C:** Standmodell mit zusätzlichem Bürstenfeld und Komfortabfluss mit Außenhebel

Cleanmaster DDW
Doorloopbak voor het reinigen en desinfecteren van schoenzolen, met een handmatig bij te vullen reinigingsgedeelte en verhoogd afdruipgedeelte.
A: Vrijstaand model · **B:** Vloerinbouw · **C:** Vrijstaand model met extra borstelveld en comfortabele afvoer met externe hendel

Cleanmaster DDW
Bac de passage unique pour le nettoyage et la désinfection avec zone de nettoyage remplissable manuellement zone de nettoyage et zone d'égouttage surélevée.
A : Modèle sur pied · **B :** Installation au sol
C : Modèle sur pied avec zone de brossage supplémentaire et évacuation confortable avec levier extérieur

	Z x X x Y		Art.-Nr.
A	1240 x 840 x 175 mm	~54 kg	100562
B	1240 x 840 x 70 mm	~50 kg	100563
C	1240 x 840 x 270 mm	~60 kg	110898

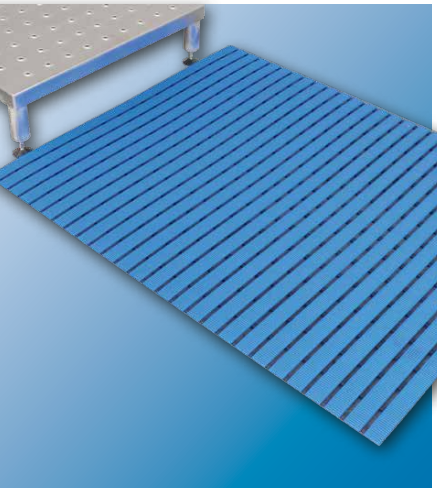

Hygienematte

Wasserabweisende und einfach zu reinigende Matte aus Hart-PVC mit weichem Unterprofil zur Reduzierung von Wasserverschleppung in Hygienebereichen oder Waschräumen.

Hygiënemat
Waterafstotende en eenvoudig te reinigen mat uit hard PVC met zachte onderkant ter reducering van versleping van water in hygiëneruimtes.

Tapis d'hygiène
Imperméable à l'eau et facile à nettoyer, fabriqué de pvc dur, avec un sous-profil mou pour réduire la dispersion d'eau dans des zones d'hygiène ou lavabos.

Andere Abmessungen auf Anfrage · Andere afmetingen op aanvraag · Autres dimensions sur demande

Z x X x Y		Art.-Nr.
1000 x 800 x 25 mm	~4,2 kg	100567

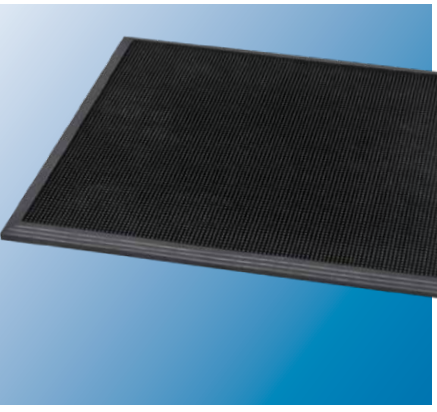

Desinfektionsmatte

befüllbar mit bis zu 4,5 L Desinfektionsmittel,
stabiler Halt auf dem Boden durch unterseitige Saugnäpfe.

Desinfectiemat
Vulbaar met maximaal 4,5 L desinfectiemiddel,
stabiel dankzij zuignappen aan onderzijde.

Tapis de désinfection
peut être rempli avec jusqu'à 4,5 litres de désinfectant, maintien stable sur le sol grâce aux ventouses situées en dessous.

Z x X x Y		Art.-Nr.
60 x 810 x 19 mm	~5,3 kg	111495

✆ +49 5407 890 0 · 🖷 +49 5407 890 100

Desinfektionsmatte Flex 4

Für Personen- und Transportverkehr geeeignet, Kantenhöhe = 3 mm, rutschbeständig, verschleißfest, UV-beständig sowie dampfsperrend (= Minimierung von Desinfektionsmittelverbrauch).

Desinfectiemat Flex 3
Geschikt voor personen- en transportvervoer, randhoogte = 3 mm, antislip, slijtvast, UV-bestendig en dampwerend (= minimaal verbruik van desinfectiemiddel).

Tapis de désinfection Flex 3
Adapté à la circulation de passagers et au transport, hauteur du bord = 3 mm, antidérapant, résistant à l'usure, résistant aux UV et barrière de vapeur (= minimisation de l'utilisation de désinfectant).

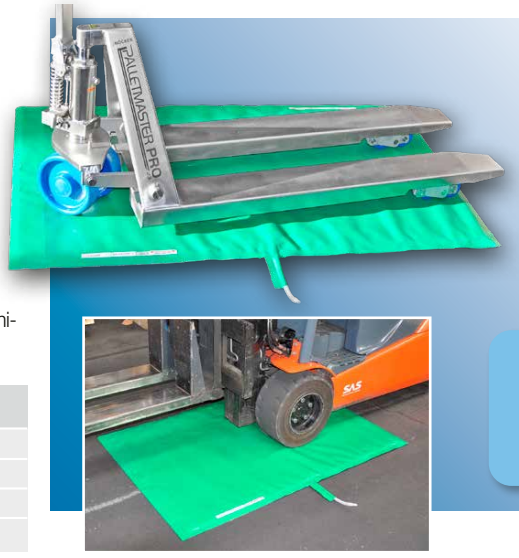

	X × Z × Y		Art.-Nr.
A	1000 x 1000 x 8 mm	~13 kg	126880
B	2000 x 2000 x 8 mm	~21 kg	126879
C	2000 x 3000 x 8 mm	~30 kg	126881
D	2000 x 4000 x 8 mm	~38 kg	128055

Mobiles Desinfektionsgerät Flex 3 TR

Fahrbarer Geräteträger aus Aluminium, inkl. 60-L-Dosierbehälter und Dosierpumpe zur zeitgesteuerten Befüllung einer Desinfektionsmatte. Kombinierbar mit Matten der Flex-Serie.

Mobiel desinfectieapparaat Flex 3 TR
Mobiele materiaaldrager van aluminium, incl. doseerbak van 60 liter en doseerpomp voor tijdgestuurd vullen van een desinfectiemat. Kan worden gecombineerd met matten uit de Flex-serie.

Appareil de désinfection mobile Flex 3 TR
Porte-équipements mobile en aluminium, avec réservoir de dosage de 60 L et pompe de dosage pour le remplissage contrôlé dans le temps d'un tapis de désinfection. Peut être combiné avec les tapis de la série Flex.



	X × Z × Y		Art.-Nr.
	770 x 540 x 770 mm	~20 kg	111247

Dokumentenablage Kompakt (A), XL (B),

A: Zur Befestigung an Geländerrohren des Höcker-Geländersystems oder einer Hygieneschleuse.
B: Zur seitlichen Befestigung entlang einer Hygieneschleuse.

Documenten aflegschap Kompakt (A), XL (B)
A: Voor bevestiging aan buizen Höcker hekwerk of hygiënesluis.
B: Voor zijdelingse bevestiging langs een hygiënesluis.

Porte-documents Kompakt (A), XL (B)
A: Pour la fixation aux tubes de garde-corps du système de garde-corps Höcker ou d'un sas d'hygiène.
B: Pour la fixation latérale le long d'un sas d'hygiène.

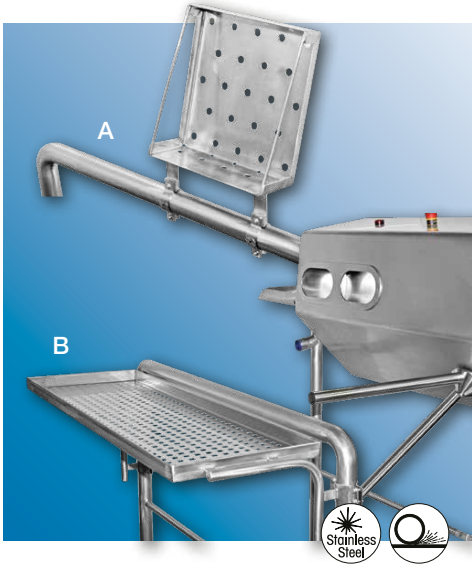

	X × Z × Y		Art.-Nr.
A	100 x 240 x 255 mm	~2,0 kg	123559
B	1316 x 380 x 364 mm	~12,0 kg	110454

Railmaster-System · Railmaster systeem · Système Railmaster

Modulares System
Individuell planbar
Flexibel erweiterbar
Integration in Fluchtwege
Viele Zusatzfunktionen realisierbar

Modulair systeem
Individueel te plannen
Kan flexibel worden uitgebreid
Inpasbaar in vluchtwegen
Vele extra functies mogelijk

Système modulaire
Planifiable individuellement
Extensible de manière flexible
Intégration dans des voies d'évacuation
De nombreuses fonctions supplémentaires peuvent être réalisées



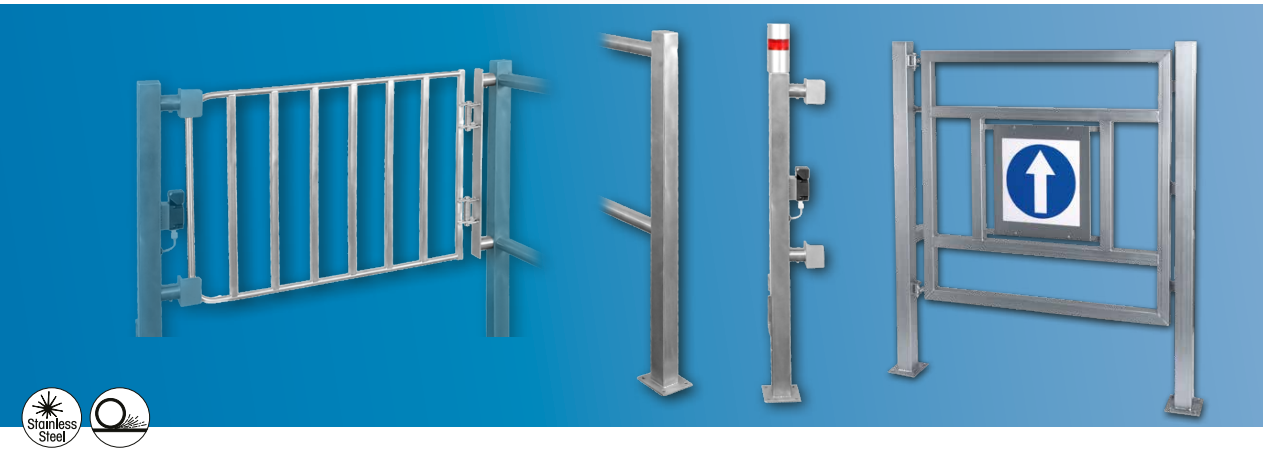

✆ +49 5407 890 0 · 🖷 +49 5407 890 100

Weitere Informationen für Ihre Projektplanung:
Meer informatie voor de planning van uw project:
Plus d'informations pour planifier votre projet :



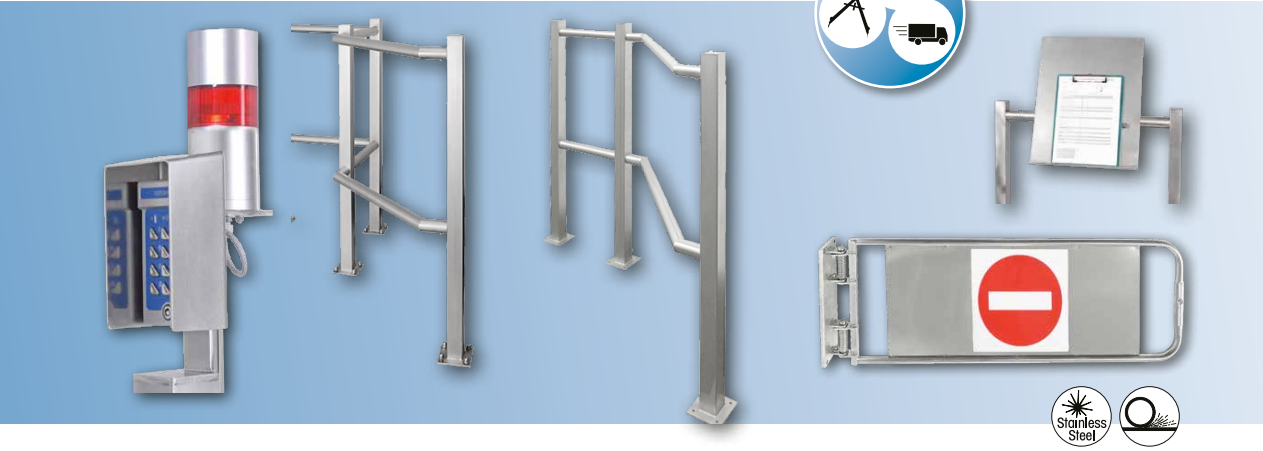

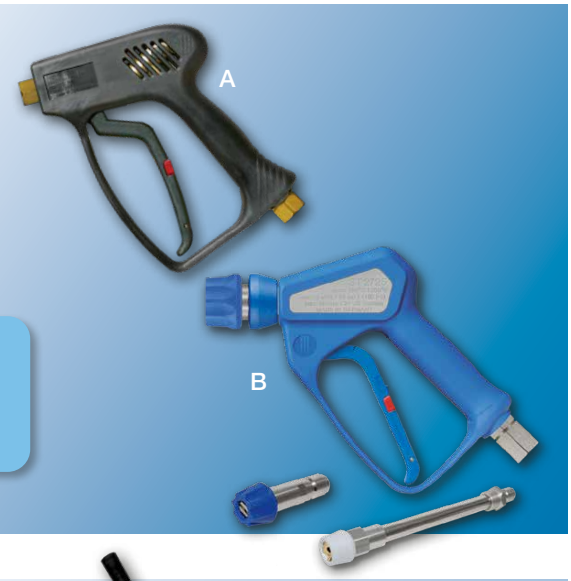

Reinigungspistolen

A: Hochdruckpistole, 275 bar max., 150 °C max., 45 L/Min.
B: Schaumpistole inkl. Schaumlanze und Spüllanze.
80 bar max., 150 °C max., 80 L/min.

Reinigingspistolen
A: Hogedruk pistool, 275 bar max., 150 °C max., 45 L/Min.
B: Schuimpistool inclusief schuim- en spoellans.
80 bar max., 150 °C max., 80 L/min.

Pistolets de nettoyage
A: Pistolet à haute pression, 275 bar max., 150 °C max., 45 L/Min.
B: Pistolet de mousse avec lance de moussage et lance de rinçage. Max. 80 bar, max. 150 °C, 80 L/min.

	X x Z x Y		Art.-Nr.
A	140 x 170 mm	~0,9 kg	100437
B	400 x 30 x 210 mm	~1,2 kg	100439



Mobile Schaumgeräte

Mobile Nebel- und Schaumeinheit zum manuellen Auftragen von Schaum, Entfetter oder Desinfektionsmittel. Geeignet für die Fluid-Gruppe 2. Lieferung inkl. Edelstahl-Schaumlanze inkl. Düsen, Schaumschlauch und Luftschlauch.

Mobiele schuimunits
Mobiele nevel- en schuimunit voor het manueel aanbrengen van schuim, ontvetter of desinfectiemiddel. Geschikt voor vloeistof groep 2. Geleverd met roestvrijstalen schuimlans incl. sproeiers, schuimslang en luchtslang.

Appareils à mousse mobiles
Unité de pulvérisation et de produit moussant mobile pour application manuelle de mousse, d´egraisseur ou de produits de désinfection. Convient pour fluides du groupe 2. Livré avec une lance en acier inoxydable, buses, tuyau à mousse et tuyau à air.

	X x Z x Y			Art.-Nr.
A	520 x 450 x 1050 mm	20,0 l	~16,0 kg	129337
B	610 x 550 x 900 mm	50,0 l	~32,0 kg	129338
C	720 x 650 x 1000 mm	120,0 l	~39,0 kg	129346

Stainless Steel

✆ +49 5407 890 0 · 🖷 +49 5407 890 100

Sparbrause

aus schlagfestem Kunststoff, max. Druck: 6 bar, max. Temperatur: 90 °C
A: Kunststoffventil ½“ · **B:** Kunststoffventil ¾“
C: Metallventil ½“ · **D:** Metallventil ¾“

Waterbesparende douche
Van slagvast kunststof, max. druk: 6 bar, max. temperatuur: 90 °C
A: Kunststof ventiel ½“ · **B:** Kunststof ventiel ¾“
C: Metalen ventiel ½“ · **D:** Metalen ventiel ¾“

Douchette économique
en plastique résistant aux chocs, pression max.: 6 bar, température max.: 90 °C
A: Vanne en plastique ½“ · **B:** Vanne en plastique ¾“
C: Vanne métallique ½“ · **D:** Vanne métallique ¾“



		Art.-Nr.
A	~0,55 kg	111477
B	~0,55 kg	111478
C	~0,55 kg	111479
D	~0,55 kg	111480

Pistolenbrausen · Sprühkopf

A: Strahlstärke und -winkel stufenlos verstellbar.
B: Strahlstärke/-winkel variierbar, besonders klein und sparsam
C: Strahlstärke-/Winkel variierbar, besonders ergonomisch bei großen Flächen
D, E, F: Mit Lanzenkupplung (D), -adapter (E) oder -gewinde (F)
G: Viele weitere Zubehörteile, Düsen oder Lanzen auf Anfrage.

Sproeipistool · Spuitkop
A: De intensiteit en de hoek van de straal zijn traploos instelbaar.
B: Spuitkracht/-hoek verstelbaar, bijzonder compact en zuinig
C: Spuitkracht/-hoek verstelbaar, bijzonder ergonomisch voor grote oppervlakken
D, E, F: Met lanskoppeling (D), -adapter (E) of -schroefdraad (F).

Pistolet pulvérisateur - Tête pulvérisatrice
A : intensité et angle du jet réglables en continu.
B : Puissance/angle du jet réglable, particulièrement compact et économique
C : Puissance/angle du jet réglable, particulièrement ergonomique pour les grandes surfaces
D, E, F : Avec raccord de lance (D), adaptateur (E) ou filetage (F)

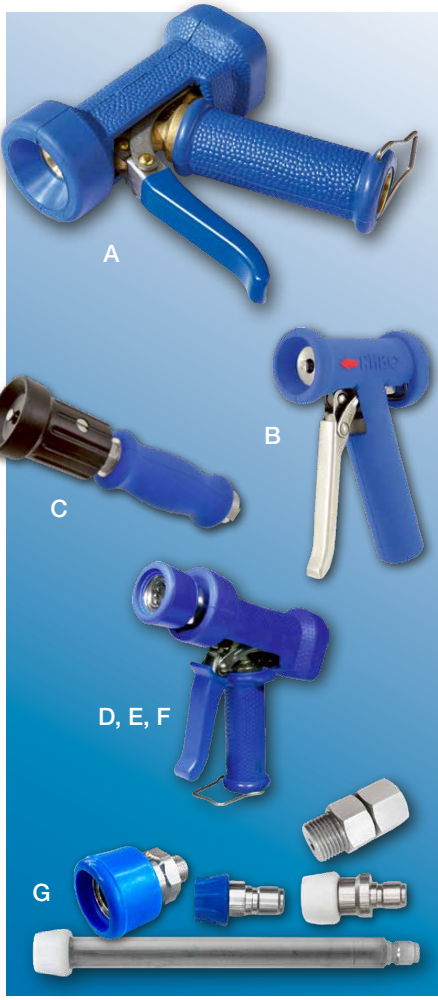

	X x Z x Y		Art.-Nr.
A	140 x 170 mm	~1,0 kg	100437
B	100 x 150 mm	~0,5 kg	127713
C	200 x 50 mm	~0,6 kg	127712
D	160 x 170 mm	~1,0 kg	128711
E	180 x 170 mm	~1,0 kg	128283
F	140 x 170 mm	~1,0 kg	127572



Automatischer Schlauchaufroller KS

Kunststoff-Trommel inkl. 15 m Hygiene-Schlauch ½" und 0,6 m Zuführungsschlauch. Trommelhalter und Wandschwenkkonsole aus Edelstahl.

Automatische slanghaspel KS
Kunsstof haspel incl. 15 m hygiëneslang ½" en 0,6 m toevoerslang.
Haspelhouder en zwenkbare wandconsole uit rvs.

Enrouleur automatique pour tuyau KS
Tambour matière plastique avec 15 m de tuyau d'hygiène ½" et 0,6 m de tuyau d'amenée. Support pour tambour et console murale pivotante en inox.

X x Z x Y				Art.-Nr.
186 x 554 x 450 mm	130°C	100 bar	~25 kg	100436

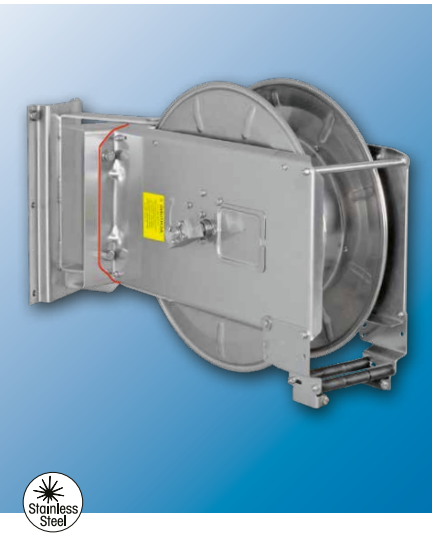

Automatischer Schlauchaufroller

Edelstahl-Trommel für ½" oder ¾" Schlauch.
Winkeldrehgelenk und Wandschwenkkonsole aus Edelstahl.

Automatische slanghaspel
Rvs haspel voor ½" of ¾" slang.
Hoek- draaikoppeling en zwenkbare wandconsole uit rvs.

Enrouleur automatique pour tuyau
Tambour en inox pour tuyau ½" ou ¾".
Bras articulé et console murale pivotante en inox.

	max.			Art.-Nr.
DN 12	12 m	100 bar	~14,5 kg	127154
DN 12	25 m	100 bar	~24,5 kg	100442
DN 12	37 m	100 bar	~26,5 kg	127153
DN 19	10 m	100 bar	~19,0 kg	127183
DN 19	18 m	100 bar	~28,5 kg	127184
DN 19	36 m	100 bar	~28,5 kg	127185



Schlauchaufroller inkl. Schlauch und Wandkonsole

Edelstahl-Trommel für ½" oder ¾" Schlauch inkl. Winkeldrehgelenk.

Slanghaspel incl. slang en muurbeugel
Roestvrijstalen haspel voor een slang van ½" of ¾" incl. haakse draaikoppeling.

Enrouleur de tuyau avec tuyau et support inclus
Enrouleur en acier inoxydable pour tuyau ½" ou ¾" avec joint tournant coudé inclus.

Lieferung ohne Pistole · Levering zonder pistool · Livraison sans pistolet

				Art.-Nr.
DN 12	12 m	20 bar	~20,0 kg	127119
DN 12	25 m	20 bar	~33,5 kg	127121
DN 12	37 m	20 bar	~39,5 kg	127155
DN 19	10 m	20 bar	~25,0 kg	127186
DN 19	18 m	20 bar	~38,5 kg	127187
DN 19	36 m	20 bar	~48,5 kg	127188

✆ +49 5407 890 0 · 🖷 +49 5407 890 100

Schlauchhalter

für ca. 25 m Schlauch ½" oder 20 m Schlauch ¾".

Slanghouder,
voor ca. 25 meter slang ½" of 20 meter ¾".

Porte-tuyau
pour environ 25 m de tuyau ½" ou bien 20 m de tuyau ¾".



X x Z x Y		Art.-Nr.
325 x 135 x 380 mm	~2,5 kg	100427

Schlauchhalter

A: Für ca. 20 m Schlauch ½" oder ca. 15 m Schlauch ¾".
B: Für ca. 25 m Schlauch ½" oder ca. 20 m Schlauch ¾".

Slanghouder
A: Ca. 20 m slang ½" of ca. 15 m slang ¾".
B: Ca. 25 m slang ½" of ca. 20 m slang ¾".

Porte-tuyau
A: Env. 20 m de tuyau ½" ou environ 15 m de tuyau ¾".
B: Env. 25 m de tuyau ½" ou environ 20 m de tuyau ¾".

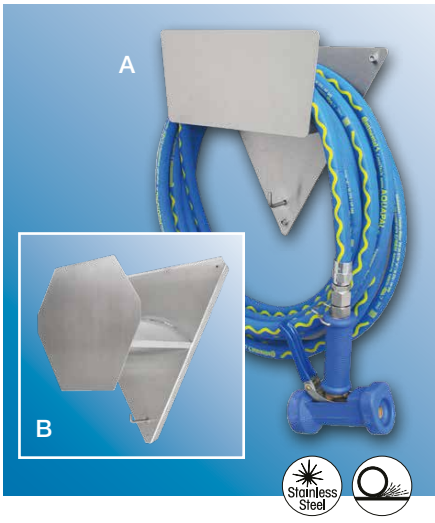

Lieferung ohne Schlauch und Pistole · Levering zonder slang en pistool · Livraison sans tuyau et pistolet

	X x Z x Y		Art.-Nr.
A	350 x 125 x 330 mm	~1,5 kg	100429
B	480 x 175 x 415 mm	~3,1 kg	100428

Hygieneschlauch

A: Bis 20 bar · **B:** Bis 45 bar
Auch fertig montiert mit Hülsenverschraubungen in Wunschlänge lieferbar.
Andere Schlauchtypen und Zuführschläuche auf Anfrage.

Hygiëneslang
A: tot 20 bar · **B:** tot 45 bar
Ook kant-en-klaar gemonteerd met knelfittingen in gewenste lengte leverbaar.
Andere slangtypes en toevoerslangen op aanvraag verkrijgbaar

Tuyaux d'hygiène
A : jusqu'à 20 bar · **B :** jusqu'à 45 bar
Également disponible prêt à l'emploi avec raccords à compression,
dans la longueur souhaitée.
Autres types de tuyaux et tuyaux d'alimentation disponibles sur demande.



		max.	
A	1-50 m	+60°C	20 bar
B	1-25 m	+60°C	45 bar



Clog- und Stiefelhalter zur Wandbefestigung

Laarzen-klompen houder voor wandbevestiging

Support de rangement pour bottes et sabots pour fixation murale

Andere Ausführungen auf Anfrage · Andere uitvoeringen op aanvraag · Autres modèles: sur demande

	X x Z x Y		Art.-Nr.
3	946 x 440 x 250 mm	~3,3 kg	127301
5	1250 x 440 x 250 mm	~5,0 kg	110585
10	2500 x 440 x 250 mm	~10,0 kg	129260

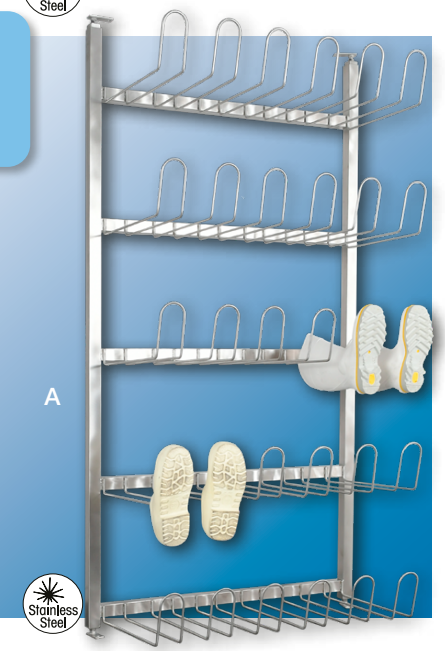

Clog- und Stiefelhalter zur

A: Boden-/Deckenbefestigung
Boden-/Deckenbefestigung mit teleskopierbarem Rohr für eine zusätzlich nötige Befestigung an der Decke, max. Deckenhöhe: 3375 mm
B, C: Freien Aufstellung, **D:** Mobilen Aufstellung und **E:** Wandbefestigung

Laarzen- en klompenhouder voor
A: Vloer-/plafondbevestiging
Vloer-/plafondbevestiging met telescoopbuis voor extra benodigde bevestiging aan het plafond, maximale plafondhoogte: 3375 mm
B, C: Vrije opstelling, **D:** Mobiele opstelling en **E:** Muurbevestiging

Support pour sabots et bottes à
A : Fixation au sol/plafond
Fixation au sol/plafond avec tube télescopique pour un ancrage supplémentaire au plafond, hauteur de plafond maximale : 3375 mm
B, C : Installation libre, **D :** Installation mobile et **E :** Fixation murale

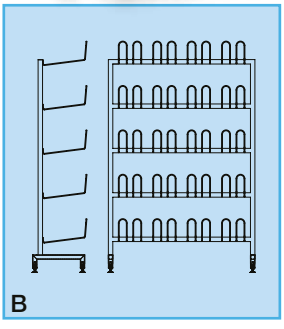

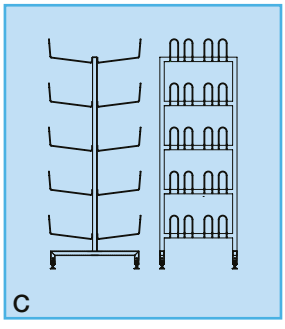

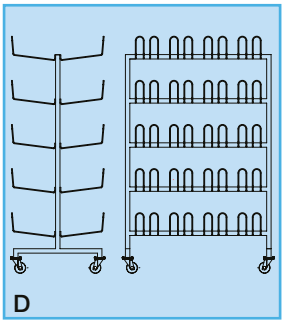

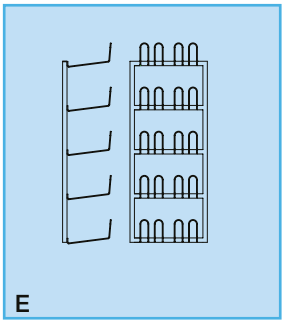

Andere Ausführungen auf Anfrage · Andere uitvoeringen op aanvraag · Autres modèles: sur demande

	Art.-Nr.					
	5	10	15	20	30	40
A	129256	129257	127555	129258	129259	–
B	110584	128215	110583	128178	122747	–
C	–	129252	–	129253	108656	110889
D	–	129254	–	129255	127637	127417
E	110240	109005	129251	109869	109494	–

✆ +49 5407 890 0 · 🖷 +49 5407 890 100

Stiefeltrockner mit Timer

mit zuschaltbarer Warmluft, Lüftungsdauer begrenzt über einstellbaren Timer. Entkeimung und Geruchsneutralisierung durch integrierten UV-Strahler.

Laarzendroger
met inschakelbare warme lucht, tijd instelbaar met een timer. Antibacterieel en geurneutralisatie door middel van UV verwarming.

Séchoir pour bottes
par diffusion d'air chaud, une minuterie règle le temps d'aération. Désinfection et neutralisation des odeurs par lumière ultra-violet intégrée.





	X x Z x Y				Art.-Nr.
10	678 x 426 x 1961 mm	380 m²/h	~60 kg	~35°C	100624
20	1196 x 426 x 1961 mm	380 m²/h	~65 kg	~35°C	100625
30	1716 x 426 x 1961 mm	380 m²/h	~70 kg	~35°C	100626
40	1196 x 726 x 1961 mm	380 m²/h	~75 kg	~35°C	100627
40	2300 x 425 x 1961 mm	380 m²/h	~75 kg	~35°C	111811

Stiefeltrockner mit Zeitschaltfunktion

individuell programmierbar (drei Zeitprofile pro Wochentag), Entkeimung und Geruchsneutralisation durch integrierten UV-Strahler.

Laarzendroger met timerfunctie
individueel programmeerbaar (drie tijdsprofielen per dag), desinfectie en geurneutralisatie door geïntegreerde UV-lampen.

Sèche-bottes avec minuterie
programmable individuellement (trois profils temporels par jour de la semaine), stérilisation et neutralisation des odeurs grâce à une lampe UV intégrée.





	X x Z x Y				Art.-Nr.
10	678 x 426 x 1961 mm	380 m²/h	~60 kg	40-65°C	100628
20	1196 x 426 x 1961 mm	380 m²/h	~65 kg	40-65°C	100629
30	1716 x 426 x 1961 mm	380 m²/h	~70 kg	40-65°C	100630
40	1196 x 726 x 1961 mm	380 m²/h	~75 kg	40-65°C	100631
40	2300 x 726 x 1961 mm	380 m²/h	~75 kg	40-65°C	125665



Schürzenaufbewahrung 8 mm



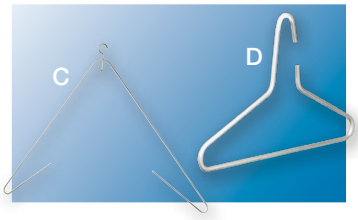

A: Schürzenbügelgestell
B: Wandhalterung
C: Schürzenbügel
D: Kleiderbügel

Schortenopslag 8 mm
A: Schortenbeugelstandaard
B: Wandhouder
C: Schortenbeugel
D: Kledinghanger

Rangement pour tabliers 8 mm
A: Support pour cintres pour tabliers
B: Support mural
C: Cintres pour tabliers
D: Cintres

Andere Ausführungen auf Anfrage · Andere uitvoeringen op aanvraag · Autres modèles: sur demande

		X x Z x Y		Art.-Nr.
A	10	1050 x 800 x 2000 mm	~30,0 kg	100535
B	10	1050 x 700 x 400 mm	~10,4 kg	100542
C		1005 x 30 x 850 mm	~1,1 kg	100537
D		425 x 8 x 235 mm	~0,4 kg	100554

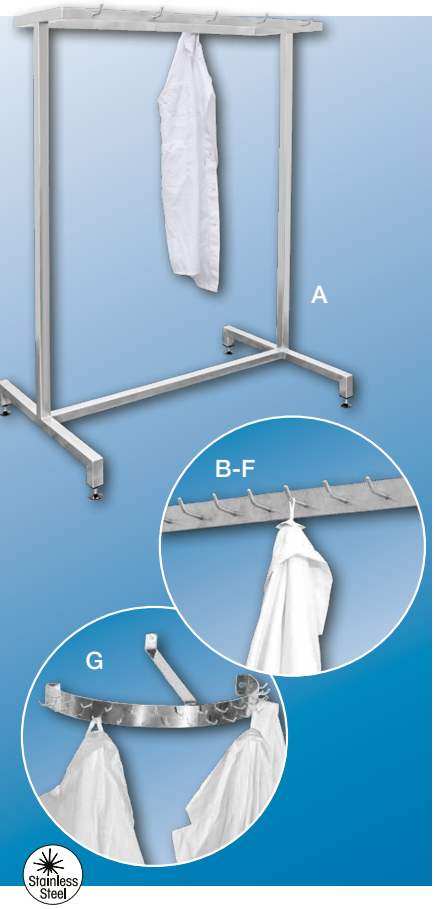

Schürzenaufhängung

Schürzenaufhängegestell (A)
mit zwei Hakenleisten für je 5 Schürzen.

Schorten ophangstandaard (A)
met twee hakenrailsen voor elk vijf schorten.

Support de suspension pour tabliers (A)
avec deux bandes de crochets pour 5 tabliers chacune.

Schürzenaufhängeleiste (B-F)

Schorten rek (B-F)

Patère pour tabliers (B-F)

Garderobenkranz SAK (G)
Gebogene Leiste mit 29 Haken zur Aufnahme von Arbeitskleidung.

Kapstok SAK (G)
Gebogen stang met 29 haken voor werkkleding.

Bague d'armoires SAK (G)
Rail recourbé avec 29 crochets pour la suspensions des vêtements de travail.

Andere Ausführungen auf Anfrage · Andere uitvoeringen op aanvraag · Autres modèles: sur demande

		X x Z x Y		Art.-Nr.
A	10	1200 x 800 x 1700 mm	~30,0 kg	111181
B	5	400 x 51 x 50 mm	~1,25 kg	106932
C	8	640 x 51 x 50 mm	~2,00 kg	100555
D	10	800 x 51 x 50 mm	~2,50 kg	106933
E	15	1200 x 51 x 50 mm	~3,75 kg	106935
F	30	2400 x 51 x 50 mm	~7,50 kg	110152
G	29	548 x 276 x 155 mm	~1,50 kg	126513

✆ +49 5407 890 0 · 🖷 +49 5407 890 100

Schürzen- und Helmgarderobe

Schorten-en helmgarderobe

Garde-robe pour tabliers et casques

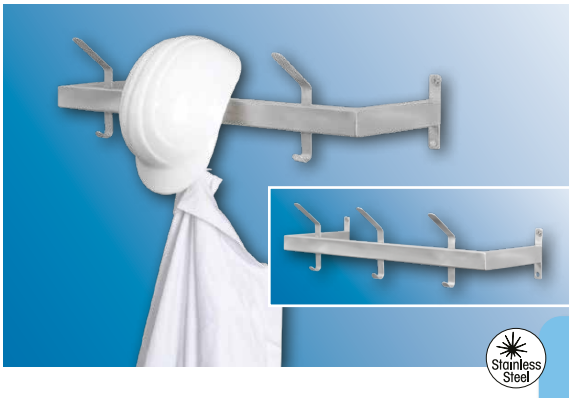

Andere Ausführungen auf Anfrage · Andere uitvoeringen op aanvraag
Autres modèles: sur demande

	X x Z x Y		Art.-Nr.
3	660 x 270 x 190 mm	~3,0 kg	100539

Cleanmaster SWP 1000 · SWP 2000

Schürzen- und Stiefel-Waschplatz

Waschplatz für die manuelle Reinigung von Schürzen und Schuhwerk, bestehend aus einer um ca. 3° nach hinten geneigten Rückwand mit Haken zur Schürzenaufhängung sowie einer Wasserauffangwanne mit integrierter Fußstütze zur Stiefelreinigung. Zwei Handbrausen mit Tellerbürsten sind zur Reinigung der Schürzen vorgesehen

Beim SWP 2000 ermöglicht eine sensoraktivierte Reinigungsbürste die zusätzliche, automatische Reinigung von Schuhsohlen 📖 56.

Wasstation voor schorten en laarzen

Wasstation voor schorten en laarzen Wasstation voor het handmatig reinigen van schorten en schoeisel, bestaande uit een achterwand die ongeveer 3° achterover helt, met haken voor het ophangen van schorten en een wateropvangbak met ingebouwde voetsteun voor het reinigen van laarzen. Twee handdouches met schijfborstels voor het reinigen van schorten.

Bij de SWP 2000 zorgt een sensor-geactiveerde reinigingsborstel voor een extra, automatische reiniging van schoenzolen 📖 56.



Station de lavage pour tabliers et bottes

La station de lavage est conçue pour le nettoyage manuel des tabliers et des bottes, garantissant une hygiène optimale dans les environnements industriels. Sa structure comprend un panneau arrière incliné d'environ 3°, équipé de crochets pour suspendre les tabliers et d'un bac de récupération d'eau. De plus, elle intègre un repose-pied pour faciliter le nettoyage des bottes. Pour une hygiène efficace des tabliers, le système dispose de deux douches manuelles équipées de brosses à disque.

De plus, le modèle SWP 2000 dispose d'une brosse de nettoyage activée par capteur, qui permet le nettoyage automatique et efficace des semelles des chaussures 📖 56.



	X x Z x Y		Art.-Nr.
SWP 1000	1200 x 500 x 1966 mm	~70 kg	100527
SWP 2000	1400 x 580 x 2050 mm	~130 kg	128732

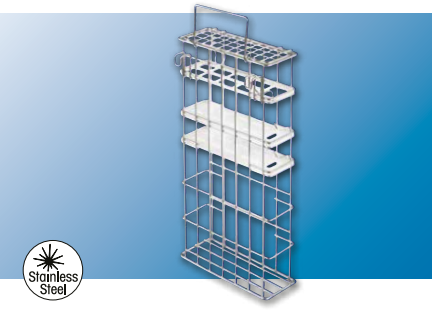

Messerkorb MK

mit Klappe, verschließbar mittels separatem Vorhängeschloss.

Messenkorf MK met deksel. Afsluitbaar met een hangslot.

Corbeilles à couteaux MK avec rabattant, verrouillable par cadenas séparé.

Andere Ausführungen auf Anfrage · Andere uitvoeringen op aanvraag · Autres modèles: sur demande

8	1	–	240	265 x 130 x 500 mm	~1,8 kg	100637



Messerkorbhalter MK

6 Halter mit Einschubtiefe 400 mm, Sicherung durch Vorhängeschloss, passend für Modell MK (100637).

Messenkorf houder MK
6 houders met een inschuifdiepte van 400 mm, beveiligd met een hangslot. Voor model MK (100637).

Support pour corbeilles à couteaux MK
6 supports, jusqu'à 400 mm profondeur d'insertion, sécurisés par cadenas. Convient pour modèle MK (100637).

985 x 430 x 100 mm	~5,4 kg	100643

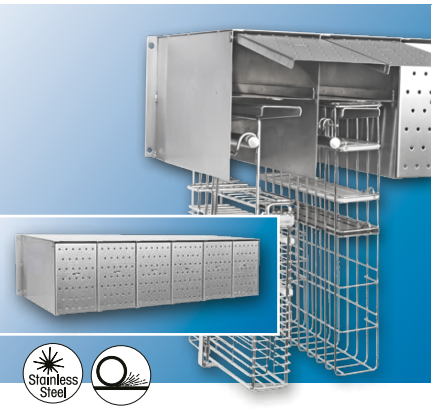

Messerkorb Sicherungsbox Universal

6 Abteile mit Ablagefach, Sicherung durch Vorhängeschloss, passend für: Modell MK (100637), Modell MK-S (100635, 100636, 100640, 100641, 100642)

Messenkorf opbergkast Universeel
6 compartimenten met opbergvak, beveiligd met een hangslot. Voor: Modell MK (100637), Modell MK-S (100635, 100636, 100640, 100641, 100642)

Box de sécurité universelle pour corbeilles à couteaux
pour 6 corbeilles, avec petits compartiments, sécurisés par cadenas, convient pour: Modèle MK (100637), Modèle MK-S (100635, 100636, 100640, 100641, 100642)

Andere Ausführungen auf Anfrage · ndere uitvoeringen op aanvraag · Autres modèles: sur demande

1000 x 403 x 250 mm	~28,0 kg	100648

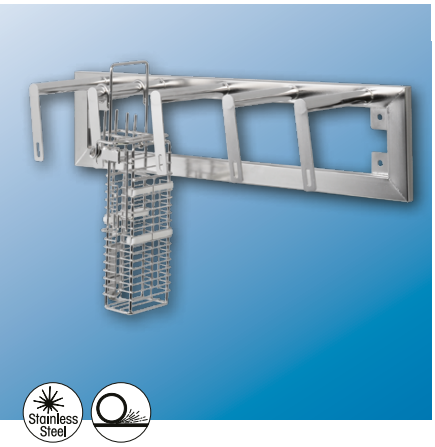

Messerkorbhalter MK-S

5 Halter, Sicherung durch Vorhängeschloss, für Messerkörbe Modell MK-S:
A: 100636 · **B:** 100640, 100641 · **C:** 100642

Messenkorf houder MK-S
5 houders, beveiligd met een hangslot, voor messenkorven model Modell MK-S:
A: 100636 · **B:** 100640, 100641 · **C:** 100642

Support pour corbeilles à couteaux MK-S
5 supports, sécurisés par cadenas, pour corbeilles à couteaux du modèle MK-S:
A: 100636 · **B:** 100640, 100641 · **C:** 100642

A	800 x 190 x 200 mm	~4,0 kg	100649
B	800 x 220 x 200 mm	~4,5 kg	100650
C	800 x 400 x 200 mm	~6,0 kg	100651

✆ +49 5407 890 0 · 🖷 +49 5407 890 100

Messerkorb MK-S

Verschließbarer Klemmbügel, drei Klingenschutzstäbe aus Kunststoff, spezieller Handschuhhalter.

Messenkorf MK-S
Afsluitbaar met een klembeugel. Drie kunststof beschermingen voor de messen, speciale handschoenhouder.

Corbeilles à couteaux MK-S
Anse verrouillable, 3 barres de protection en matière plastique pour la protection des lames de couteaux, support spécial pour gants.

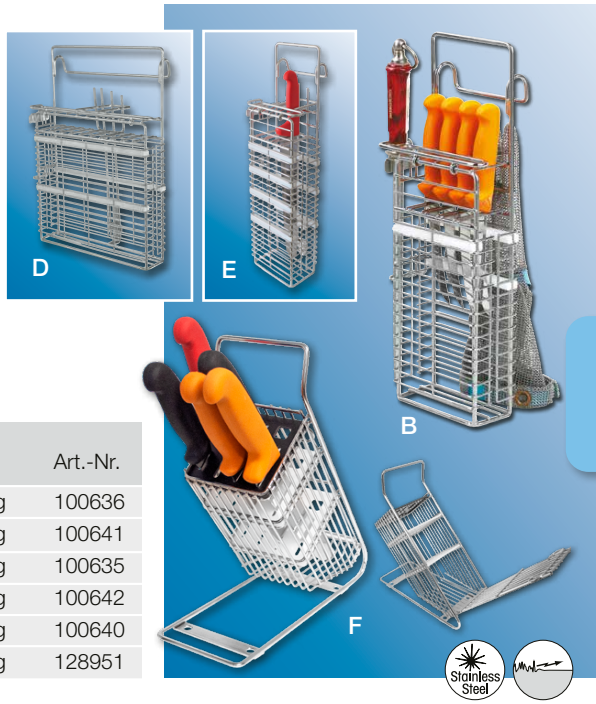

Lieferung ohne Zubehör · Levering zonder messen ed · Livraison sans accessoires

					X x Z x Y		Art.-Nr.
A	2	2	1	240	157 x 130 x 480 mm	~1,6 kg	100636
B	4	2	1	240	185 x 130 x 480 mm	~1,8 kg	100641
C	6	2	1	240	230 x 130 x 480 mm	~1,8 kg	100635
D	10	2	1	240	385 x 130 x 480 mm	~2,8 kg	100642
E	4	2	1	400	182 x 133 x 620 mm	~1,8 kg	100640
F	7	1	0	240	308 x 118 x 344 mm	~2,0 kg	128951

Messerkorb-Transportwagen

mit 2 Lenk- und 2 Bockrollen, für einfachen Transport und flexible Lagerung von Messerkörben Typ MK-S. Sicherung der Körbe per Vorhängeschloss möglich.

Messenkorf transportwagen
met 2 zwenk- en 2 bokwielen, voor het makkelijk vervoeren en flexibel opslaan van messenkorven typen MK-S. Messenkorven zijn optioneel afsluitbaar dmv een hangslot.

Chariot de transport pour corbeilles à couteaux
avec 2 roues pivotantes et 2 roues fixes, pour un transport facile et un stockage flexible des corbeilles à couteaux type MK-S. Possibilité de sécuriser les corbeilles par un cadenas.

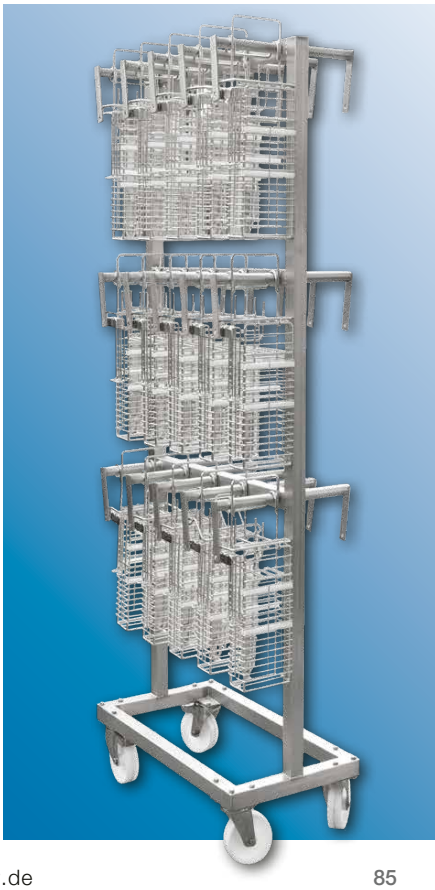

		X x Z x Y		Art.-Nr.
10	A	875 x 415 x 700 mm	~20 kg	112016
	B	875 x 415 x 700 mm	~20 kg	112016
	C	875 x 760 x 700 mm	~25 kg	112078
	D	875 x 760 x 700 mm	~25 kg	112078
20	A	875 x 415 x 1380 mm	~30 kg	109452
	B	875 x 415 x 1380 mm	~30 kg	109452
	C	875 x 760 x 1380 mm	~35 kg	111704
	D	875 x 760 x 1380 mm	~35 kg	111704
30	A	875 x 415 x 1700 mm	~40 kg	109453
	B	875 x 415 x 1700 mm	~40 kg	109453
	C	875 x 760 x 1700 mm	~45 kg	112079
	D	875 x 760 x 1700 mm	~45 kg	112079

REGALE · TISCHE · GERÄTE

Rekken · tafels · hulpmiddelen

Etagères · tables · appareils



HÖCKER











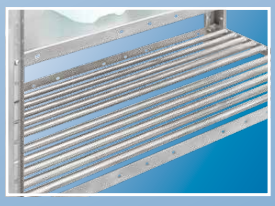



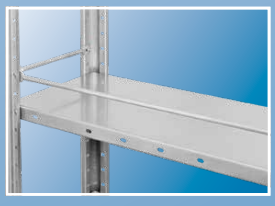



Systemregal
Systeemstelling · Étagère modulaire

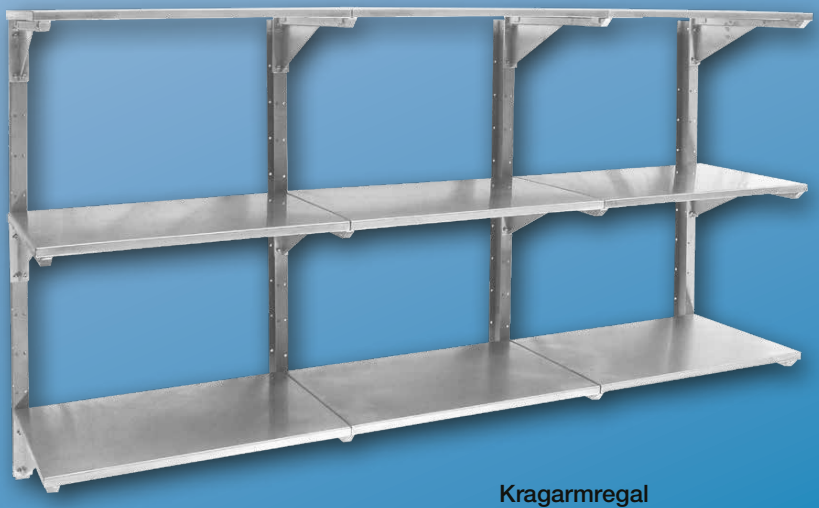



Kragarmregal
Draagrarm stelling · Rayonnage cantilever

sonderbau.hoecker.de

Regal

mit 4 Fachböden und einer Roste aus Rundrohr, verschraubt,
Tragkraft je 150 kg. Regal wird zerlegt geliefert.

Stelling
met 4 schappen en 1 rooster van buis.
Draagvermogen 150 kg per stuk.
Levering ongemonteerd.

Etagère
avec 4 étagères et une grille en tube rond, vissé.
Capacité de charge 150 kg chacun.
Cette étagère est livrée en kit à monter.

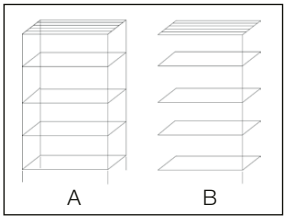



	Y/Z/X X x Z x Y			Art.-Nr.
A	970 x 500 x 1830 mm	750 kg	~63 kg	100774
Anbauregal dazu passend · Passende uitbreiding mogelijk · Elément supplémentaire à rajouter				
B	940 x 500 x 1830 mm	750 kg	~54 kg	100780

Lagerregal für Euro-Kisten

Fest verschweißte Rahmenkonstruktion mit geneigten Stellflächen
für je 3 Kisten auf 4 Etagen. Andere Größen auf Anfrage.

Stelling voor E-kratten
Degelijk geconstrueerde stelling met schuine krat afzetplaatsen
voor 3 kratten op 4 etages. Uitvoering op klant specificatie mogelijk.

Rayonnage pour stockage caisses Euro
Construction du cadre soudée avec étagères inclinées 4 étages –
3 caisses par étage. Autres dimensions sur demande.



Lieferung ohne Kisten · Kratten niet inbegrepen · Livraison sans caisse

Y/Z/X X x Z x Y			Art.-Nr.
1345 x 595 x 1700 mm	600 kg	~65 kg	100773

Wandboard

2 Ablageflächen, mit seitlicher und hinterer Kante.

Open wandkast
2 afleg vlakken, met achter en zijkant.

Etagère murale
à 2 niveaux, avec rebord arrière et latéral.



Y/Z/X X x Z x Y		Art.-Nr.
1000 x 300 x 400 mm	~15 kg	100786



Schrank-Schreibpult

mit Schublade und verschließbarer Tür mit T-Griff, 1 Einlegeboden, Höhe frei wählbar (Raster: 65 mm), 2 Bock- und 2 feststellbare Lenkrollen, Räder aus Polyurethan.

Lessenaar
met lade en draaideur, voorzien T-greep met cilinderslot en een in hoogte verstelbaar schap (raster 65 mm). 2 bok en 2 zwenkwielen met rem. Wielen van polyuretaan.

Armoire pupitre
avec tiroirs et porte à verrouiller avec poignée en T, fond amovibles, hauteur réglable au choix (tous les 65 mm) avec 2 roues fixes et 2 roues directionnelles, avec système de blocage, roues en polyuréthane.

X x Z x Y	Ø		Art.-Nr.
500 x 400 x 1170 mm	Ø 100 mm	~37 kg	100805



Schrank-Schreibpult

Ablagekasten mit aufklappbarem Deckel und Zylinderschloss.
Unterschrank mit festem Zwischenboden und verschließbarer Tür.

Lessenaar
met opklapbaar schrijfvlak met slot.
Onderkast voorzien afsluitbare draaideur en een vast legbord.

Armoire pupitre
Armoire de rangement avec couvercle rabattable et serrure à barillet.
Elément du bas avec étagère fixe et porte verrouillable.

X x Z x Y		Art.-Nr.
600 x 400 x 1230 mm	~41 kg	100808

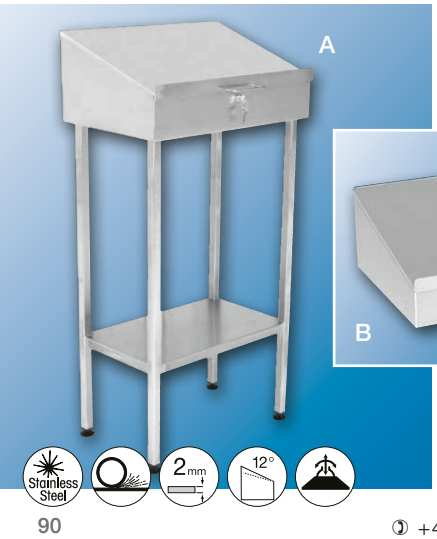



Schreibpult

Ablagekasten mit aufklappbarem Deckel und Zylinderschloss.
A: Stand-Ausführung
B: Wand-Ausführung

Lessenaar
Met opklapbaar schrijfvlak met slot.
A: Staand model
B: Wandbevestiging

Pupitre
Armoire de rangement avec couvercle rabattable et serrure à barillet.
A: Modèle sur pieds
B: Modèle mural

	X x Z x Y		Art.-Nr.
A	600 x 400 x 1230 mm	~30 kg	100806
B	600 x 400 x 250 mm	~17 kg	100807

✆ +49 5407 890 0 · 🖷 +49 5407 890 100

Schreibablage

Schreibablage zur Montage an Schiebegriffen 25 mm rund. Befestigung über 2 Edelstahl-Rohrschellen. Ablage aus magnetischem Edelstahl, unten mit Aufkantung. **A:** Ohne Klemmleiste **B:** Mit Klemmleiste aus Edelstahl

Schrijfplateau
Schrijfplateau om te bevestigen op duwbeugels van 25 mm rond. Bevestiging met 2 roestvrijstalen buisklemmen. Legplank van magnetisch roestvrij staal, met opstaande rand aan de onderkant. A: Zonder klemlijst B: Met klemlijst in roestvrij staal

Tablette écritoiree
Tablette écritoire à monter sur des tubes de 25 mm. Fixation par 2 colliers de serrage en acier inoxydable. Tablette en acier inoxydable magnétique, avec rebord en bas. A : sans plaque de serrage B : avec plaque de serrage en acier inoxydable

	Y/X X × Y		Art.-Nr.
A	250 x 350 mm	~2 kg	127339
B	250 x 350 mm	~2 kg	127358



Schreibablage verstellbar

zur Montage an Schiebegriffen 25 mm rund. Ablage aus magnetischem Edelstahl, unten mit Aufkantung. Einstellbare Neigung von 0° bis 60°. Arretierung über 2 Sterngriffmuttern. **A:** Ohne Klemmleiste **B:** Mit Klemmleiste aus Edelstahl

Verstelbaar schrijfplateau
om te bevestigen op duwbeugels van 25 mm rond. Legplank van magnetisch roestvrij staal, met opstaande rand aan de onderkant. Instelbare hellingsgraad van 0° tot 60°. Vergrendeling via 2 sterknoppen. **A:** Zonder klemlijst **B:** Met klemlijst in roestvrij staal

Tablette écritoire réglable
à monter sur des tubes de 25 mm. Tablette en acier inoxydable magnétique, avec rebord en bas. Inclinaison réglable de 0° à 60°. Blocage par 2 écrous étoile.
A : sans plaque de serrage **B :** avec plaque de serrage en acier inoxydable

	Y/X X × Y		Art.-Nr.
A	250 x 350 mm	~1,5 kg	127359
B	250 x 350 mm	~1,5 kg	127360

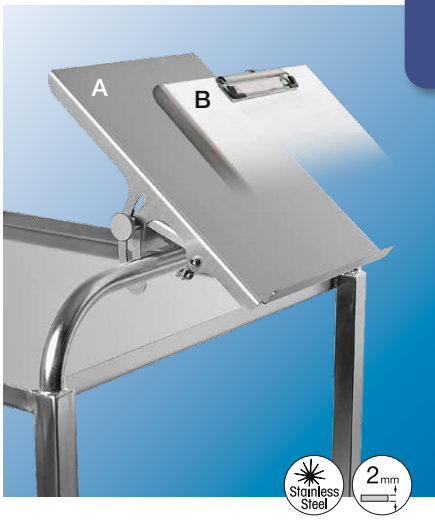

Werkstattwagen

mit Einzelauszugsicherung und Zentralverschluss, Oberplatte aus Polyethylen. 2 Bock- und 2 Lenkrollen, davon 1 St. mit Feststeller, Räder aus Vollgummi Ø 125 mm.

Werkplaatswagen
met uittrekbare veiligheidspal en centrale vergrendeling, bovenpaneel in polyethyleen. 2 bok- en 2 zwenkwielen, waarvan 1 met rem, massief rubberen wielen van Ø 125 mm.

Chariot d'atelier
avec sécurité d'extraction individuelle et fermeture centrale, plateau supérieur n polyéthylène. 2 roues fixes et 2 pivotantes, dont 1 avec frein, roues en caoutchouc Ø 125 mm.

	Y/Z/X X × Z × Y		Art.-Nr.
	770 x 500 x 960 mm	~58 kg	126967





Arbeitstisch

aus Blech 2,0 mm, Ablage als Roste oder als Sonderanfertigung mit geschlossenem Boden.

Werktafel
van 2,0 mm roestvrijstaal, aflegschap als rooster of op aanvraag met dicht schap.

Plan de travail
en tôle 2,0 mm, desserte de rangement sous forme de grille ou comme exécution spéciale avec fond fermé.

Y Z X X × Z × Y		Art.-Nr.
940 x 690 x 900 mm	~35 kg	100787
1190 x 690 x 900 mm	~39 kg	100788
1440 x 690 x 900 mm	~46 kg	100789
1940 x 690 x 900 mm	~61 kg	100790



Arbeitstisch

mit austauschbarer Platte aus Polyethylen 500, Ablage als Roste oder als Sonderanfertigung mit geschlossenem Boden.

Werktafel
met uitwisselbare snijplaat van polyethyleen 500, aflegschap als rooster of dicht schap.

Plan de travail
avec plateau en polyéthylène 500 amovible, desserte de rangement sous forme de grille ou de plateau.

Y Z X X × Z × Y		Art.-Nr.
1000 x 700 x 900 mm	~39 kg	100791
1200 x 700 x 900 mm	~46 kg	100792
1500 x 700 x 900 mm	~56 kg	100793
2000 x 700 x 900 mm	~77 kg	100794



Stufentisch

mit austauschbarer Schneidplatte aus Polyethylen 500, 30 mm stark, 400 mm tief. Ablage als Roste oder als Sonderanfertigung mit geschlossenem Boden.

Snijtafel
met uitneembare snijplaat van polyethyleen 500, 30 mm dik en 400 mm diep. Onderschap als rooster van buis, op aanvraag als dicht schap

Table – plan de travail
avec planche de découpage amovible en polyéthylène 500, ép. 30 mm, prof. 400 mm. Desserte en tant que grille ou comme exécution spéciale avec fond fermé.

Y Z X X × Z × Y		Art.-Nr.
880 x 840 x 900 mm	~50 kg	100795
1380 x 840 x 900 mm	~75 kg	100796
1880 x 840 x 900 mm	~98 kg	100797

✆ +49 5407 890 0 · 🖷 +49 5407 890 100

Doppelstufentisch

mit austauschbaren Schneidplatten aus Polyethylen 500, 30 mm stark, 400 mm tief. Edelstahlablage in der Mitte, 400 mm tief. Ablage als Roste oder als Sonderanfertigung mit geschlossenem Boden.

Dubbele snijtafel
met uitneembare snijplaten van polyethyleen 500, 30 mm dik en 400 mm diep. Werkblad in het midden 400 mm diep. Onderschap als rooster van buis, op aanvraag als dicht schap.

Table – plan de travail à 2 étages
avec planche de découpage amovible en polyéthylène 500, ép. 30 mm, prof. 400 mm. Partie du milieu en inox – prof. 400 mm. Desserte en tant que grille ou comme exécution spéciale avec fond fermé.



Y Z X X x Z x Y		Art.-Nr.
1880 x 1200 x 900 mm	~125 kg	100799
2380 x 1200 x 900 mm	~147 kg	100800
2800 x 1200 x 900 mm	~161 kg	100801

Hocker

Fläche aus Edelstahlblech 2,0 mm, stabiler Rahmen aus Quadratrohr.

Stoel
Plaat van 2,0 mm, frame van vierkante buis.

Tabouret
Surface assise en inox ép. 2,0 mm, construction robuste.



Y Z X X x Z x Y			Art.-Nr.
500 x 500 x 500 mm	400 kg	~14 kg	100810

Hackblock

mit austauschbarer Platte aus Polyethylen 500, 60 mm stark, Rahmen mit höhenverstellbaren Füßen aus schwingungsdämpfendem Vollgummi.

Hakblok
met 60 mm dik polyethyleen 500 plaat, 4 in hoogte verstelbare volrubberen schokabsorberende poten.

Bloc à hacher
avec plateau en polyéthylène 500 ép. 60 mm, interchangeable, cadre avec pieds en caoutchouc plein amortissant les vibrations et réglables en hauteur.



Y Z X X x Z x Y		Art.-Nr.
500 x 500 x 850 mm	~29 kg	100809



Wulstrandtisch

Tischfläche aus Blech 2,0 mm mit umlaufendem 17 mm Wulstrand und Ablauf. Ablage als Roste.

Werktafel met opstaande rand
van 2,0 mm plaat met rondom opstaande lekrand van 17 mm, voorzien van een afvoer. Onderschap als rooster van buis.

Table-plan de travail
Surface en tôle ép. 2,0 mm avec rebords relevés de 17 mm forme boudin – avec un écoulement. Grille de rangement en dessous du plan de travail en tube rond.

Y Z X X × Z × Y		Art.-Nr.
1400 x 900 x 900 mm	~54 kg	100803
1900 x 900 x 900 mm	~70 kg	100804



Zerlegetisch

mit austauschbaren Schneidplatten aus Polyethylen 500, 30 mm stark, 600 mm tief. In der Mitte 6 Schächte zu den vorhandenen Einschüben, passend für 2 x 3 Stück E1/E2-EURO-Kisten.

Uitsnijtafel
met uitneembare snijplaten van polyethyleen 500, 30 mm dik, 600 mm diep. In het midden schotjes voorgeleiding naar de onderstaande Euro kratten, 3 kratten elke zijde.

Table de découpe
avec planche de découpage en polyéthylène échangeable, ép. 30 mm, prof. 600 mm. Au milieu, 6 entonnoirs pour les introductions de matières dans les caisses Euro. La table peut comporter 2 x 3 caisses Euro E1/E2.

Y Z X X × Z × Y		Art.-Nr.
1700 x 1350 x 900 mm	~95 kg	100802

Lieferung ohne Kisten · Kratten niet inbegrepen · Livraison sans caisse

Kunststoffschneidplatten in Wunschabmessung und -farbe

Kunststof snijplanken in de gewenste afmetingen en kleur

Table de découpe en plastique dans les dimensions et la couleur souhaitées







sonderbau.hoecker.de

Besen- und Gerätehalter

zur Aufnahme von Besen, Schaufeln und Gabeln.

Bezem en gereedschapshouder
voor opslag van bezem, schop en greep.

Support pour balais et ustensiles
pour le rangement de balais, pelles et fourches.

	X x Z x Y		Art.-Nr.
A	250 x 120 x 40 mm	~0,6 kg	100534
B	250 x 360 x 40 mm	~2,0 kg	106931



Schaufel und Gabel

C: Schaufel 245 x 290 mm, 1190 mm hoch.
D: Gabel 290 x 120 mm, 950 mm hoch.

Schep en riek
C: Schep 245 x 290 mm, lengte 1190 mm.
D: Riek 290 x 210 mm, lengte 950 mm.

Pelle et fourche
C: Pelle 245 x 290 mm, 1190 mm de hauteur.
D: Fourche 290 x 210 mm, 950 mm de hauteur.

	Y		Art.-Nr.
C	1190 mm	~3,1 kg	100347
D	950 mm	~2,2 kg	100348

Cleanmaster BeRo 2

24 Haken zur Aufnahme von Besen, Schrubbern, Kehrsets oder auch Kitteln und Jacken.

Cleanmaster BeRo 2
24 haken voor bezems, schuurborstels, borstelsets of zelfs voor jassen en jacks.

Cleanmaster BeRo
24 crochets pour accueillir les balais, les brosses, les sets de balais ou encore les blouses et les vestes.

	X x Z x Y			Art.-Nr.
	780 x 780 x 2020 mm	Ø 100 mm	~15,0 kg	129160



82

Kehrsethalter

Wandmontage, für die Aufnahme (D = 8 mm) von Handfeger und Kehrblech.

Stoffer en blikhouder Wandmontage, voor ophanging (D = 8 mm) van stoffer en blik.

Support pour set de balais
Montage mural, pour le logement (D = 8 mm) de la brosse à main et de la pelle.



	X x Z x Y		Art.-Nr.
	340 x 140 x 35 mm	~1,0 kg	112084

TRANSPORTGERÄTE
BEHÄLTER · PALETTEN
HEBEKIPPVORRICHTUNGEN

Transportmaterial · containers · pallets
Hef-kiepkantelaars

Matériel de transport · conteneurs · palettes
élévateurs et basculeurs





PALLETMASTER PRO

TÜV geprüft
TÜV getest
Contrôle technique agréé

Komplett aus Edelstahl
Geheel van rvs
Entièrement en acier inoxydable

Kühlhaustauglich
Koelhuis geschikt
Apte pour entrepôt frigorifique



✆ +49 5407 890 0 · 🖷 +49 5407 890 100

PALLETMASTER PRO

Gabelhubwagen

aus eigener Fertigung:
– Leichtgängig
– Wartungsarm
– Bedienerfreundlich

Komplett aus Edelstahl 1.4301 gefertigt, kühlhaustauglich bis –20 °C.
Leichte Reinigung und bester Korrosionsschutz durch glatte Oberflächen.

Palletwagen

uit eigen produktie:
– Licht loop
– Onderhoudsarm
– Gebruiksvriendelijk

Geheel van rvs 1.4301 gemaakt geschikt voor koelhuizen tot –20 °C.
Eenvoudig te reinigen en de beste corrosiebescherming door zeer gladde oppervlakken.

Transpalette à fourche

de notre propre production:
– Maniement facile
– Peu d'entretien
– Manipulation agréable

Construit entièrement en acier inoxydable 304 apte pour entrepôt frigorifique jusqu'à –20 °C. Nettoyage facile et protection anti-corrosive grâce aux surfaces planes et lisses.

	2.3	2.3s
	2500 kg	2500 kg
	~83 kg	~78 kg
A	1210 mm	1210 mm
B	1500 mm	1160 mm
C	190 mm	190 mm
D	90 mm	90 mm
E	850 mm	510 mm
F	1150 mm	810 mm
G	540 mm	540 mm
H	220 mm	220 mm

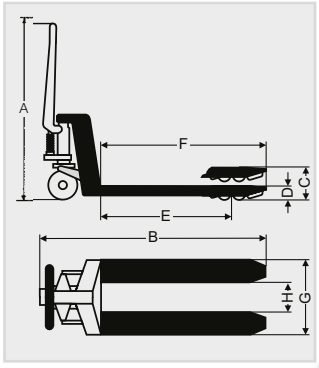

2.3 2.3s

	Art.-Nr.
2.3	123518
2.3s	123566

Stainless Steel

Optionen · Optie's · Option 100–101

Easy-Lift · Acid-Safe · Higher-Lift
Extra-Safe · Silent-Drive · Individual

sonderbau.hoecker.de

Palletmaster Optionen · Palletmaster opties · Options pour le Palletmaster

Palletmaster Pro 2.3 / 2.3s

Easy-Lift



Die leichtgängige Easy-Lift-Pumpe ermöglicht es, den beladenen Hubwagen mit minimalem Kraftaufwand zu bedienen.

De lichtbedienbare Easy-Lift pomp maakt het bedienen van een beladen palletwagen met minimale krachtinspanning mogelijk.

La pompe Easy-Lift fonctionne sans à-coups et permet de manipuler le transpalette avec un minimum d'effort.

Kombinationsmöglichkeiten · Combinatie mogelijkheden · Combinaisons possibles

	Easy-Lift	Silent-Drive	Acid-Safe	Extra-Safe	Individual	Higher-Lift
Palletmaster Pro 2.3 / 2.3s (📖 103)	s	o	o	–	o	o
Palletmaster Pro 2.3 / 2.3s (📖 103)	s	–	o	o	o	o

s=Serie · Serie · Standard, o=optional kombinierbar · optioneel te combineren · combinable en option, –=nicht kombinierbar · niet te combineren · pas combinable

	Art.-Nr.
2.3	123563
2.3s	123568

Palletmaster Pro 2.3 / 2.3s

Silent-Drive



Deutliche Reduzierung der Fahrgeräusche und ein angenehmes Fahrgefühl durch geräuscharme Spezialrollen.

Significante reductie van rijgeluid en een aangenaam rijgevoel door de speciale geluidsarme wielen.

Réduction significative du bruit de roulement et sensation de conduite agréable grâce aux roulettes spéciales silencieuses.

Kombinationsmöglichkeiten · Combinatie mogelijkheden · Combinaisons possibles

	Easy-Lift	Silent-Drive	Acid-Safe	Extra-Safe	Individual	Higher-Lift
Palletmaster Pro 2.3 / 2.3s (📖 103)	o	s	o	–	o	o

s=Serie · Serie · Standard, o=optional kombinierbar · optioneel te combineren · combinable en option, –=nicht kombinierbar · niet te combineren · pas combinable

	Art.-Nr.
2.3	123565
2.3s	123570

Palletmaster Pro 2.3 / 2.3s

Acid-Safe



Säure- und salzbeständiges Chassis aus Edelstahl V4A zur Verwendung in extremen Umgebungen.

Zuur- en zoutbestendig chassis uit rvs 316 voor gebruik in de meest extreme omgevingen.

Le châssis en inox 316 est résistant aux acides et aux sels pour une utilisation dans des environnements extrêmes.

Kombinationsmöglichkeiten · Combinatie mogelijkheden · Combinaisons possibles

	Easy-Lift	Silent-Drive	Acid-Safe	Extra-Safe	Individual	Higher-Lift
Palletmaster Pro 2.3 / 2.3s (📖 103)	o	o	s	–	o	o
Palletmaster Pro 2.3 / 2.3s (📖 103)	o	–	s	o	o	o

s=Serie · Serie · Standard, o=optional kombinierbar · optioneel te combineren · combinable en option, –=nicht kombinierbar · niet te combineren · pas combinable

	Art.-Nr.
2.3	112018
2.3s	123567

✆ +49 5407 890 0 · 🖷 +49 5407 890 100

Palletmaster Optionen · Palletmaster opties · Options pour le Palletmaster

Palletmaster Pro 2.3 / 2.3s

Extra-Safe

Elektrisch ableitfähige Räder und Rollen verhindern ein statisches Aufladen des Hubwagens (kein Ex-Schutz!).

Elektrisch geleidende wielen en rollen voorkomen het statisch opladen van de palletwagen (geen explosie beveiliging!).

Roues et roulettes électro-conductrices pour éviter des charges électrostatiques du transpalette (pas de protection contre les explosions!).



Kombinationsmöglichkeiten · Combinatie mogelijkheden · Combinaisons possibles

	Easy-Lift	Silent-Drive	Acid-Safe	Extra-Safe	Individual	Higher-Lift
Palletmaster Pro 2.3 / 2.3s (📖 103)	o	–	o	s	o	o

s=Serie · Serie · Standard, o=optional kombinierbar · optioneel te combineren · combinable en option, –=nicht kombinierbar · niet te combineren · pas combinable

	Art.-Nr.
2.3	123564
2.3s	123569

Palletmaster Pro 2.3 / 2.3s

Higher-Lift

mit größerer Hubhöhe und mehr Bodenfreiheit. Tragkraft 2000 kg, Hubhöhe 300 mm

Met meer hefhoogte en meer bodemvrijheid. Draagvermogen 2000 kg, hefhoogte 300 mm

Avec une plus grande hauteur de levage et une plus grande garde au sol. Capacité de charge 2000 kg, hauteur de levage 300 mm

Kombinationsmöglichkeiten · Combinatie mogelijkheden · Combinaisons possibles

	Easy-Lift	Silent-Drive	Acid-Safe	Extra-Safe	Individual	Higher-Lift
Palletmaster Pro 2.3 / 2.3s (📖 103)	o	–	o	o	o	s
Palletmaster Pro 2.3 / 2.3s (📖 103)	o	o	o	–	o	s

s=Serie · Serie · Standard, o=optional kombinierbar · optioneel te combineren · combinable en option, –=nicht kombinierbar · niet te combineren · pas combinable

	Art.-Nr.
2.3	128008
2.3s	128991



Palletmaster Pro

Individual

Angepasst an Ihre Anforderung, fertigen wir die Palletmaster Hubwagen in Sondermaßen nach Ihren Vorgaben.

Aangepast aan uw wensen en eisen kunnen we de Palletmaster compleet op maat maken.

Nous fabriquons le Palletmaster avec dimensions individuelles selon vos besoins.



sonderbau.hoecker.de

Manueller Scherenhubwagen

leichtgängig, wartungsarm und bedienerfreundlich, komplett gefertigt aus Edelstahl 1.4301. Absenkung über Handgriff und über Fußpedal möglich, Freistellmöglichkeit zum einfachen Rangieren.

Handmatige schaarhefwagen

Soepel werkend, weinig onderhoud en gebruiksvriendelijk, volledig gemaakt van roestvrij staal 1.4301. Kan omlaag worden gebracht met de handgreep en het voetpedaal, vrije heffing om eenvoudig te manoeuvreren.

Transpalette manuel à ciseaux

facile à manœuvrer, peu d'entretien et convivial, entièrement fabriqué en acier inoxydable 1.4301. Abaissement possible par poignée et par pédale, possibilité de dégagement pour faciliter les manœuvres.

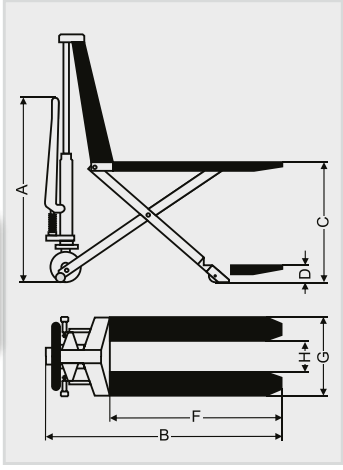

	1000 kg
	~110 kg
A	1210 mm
B	1520 mm
C	800 mm
D	95 mm
F	1150 mm
G	550 mm
H	210 mm

Art.-Nr.
125580

+49 5407 890 0 · +49 5407 890 100

Gabelhubwagen mit Wiegefunktion

komplett aus Edelstahl, leichtgängig, wartungsarm und bedienerfreundlich. Integrierte Waage mit vier Wiegezellen aus Edelstahl, Schutzart IP68.

Multifunktionsdisplay mit folgenden Funktionen:
– Tara-Abzug, Tara-Handeingabe
– Anzeige mit erhöhter Auflösung
– Netto/Brutto oder Umschaltung lb/kg
– Summierung der Gewichte
– Chargenverwiegung
– Stückzählung
– ±-Kontrolle
– Prozentwägung
– Übertragung des Gewichts an PC/SPS

Palletwagen met weegfunctie

compleet uit rvs, lichte loop onderhoudsarm en gebruikersvriendelijk. Geintegreerde weegfunctie met vier rvs weegcellen, beschermingsklasse IP68.

Multifunctioneel display met de volgende functies:
– Tarra aftrek, manuele Tarra ingave
– Display met hoge resolutie
– Netto/Bruto of omschakeling lb/kg
– Totaalgewichten
– Charge gewichten
– Stuktelling
– ± Controle
– Procentuele weging
– Dataoverdracht naar PC / PLC

Transpalette haute levée avec fonction de pesage

construit entièrement en inox. Manipulation facile et agréable, maintenance réduite. Balance intégrée avec quatre cellules de pesage en inox, indice de protection IP68.

Ecran multifonctionnel avec les fonctions suivantes:
– Déduction de tare, saisie manuelle de tare
– Ecran avec résolution augmentée
– Net/brut ou changement de format en lb/kg
– Totalisation des poids
– Pesage de lots
– Comptage de pièces
– Contrôle ±
– Pesage en pourcentage
– Transfert des poids vers ordinateur/PLC

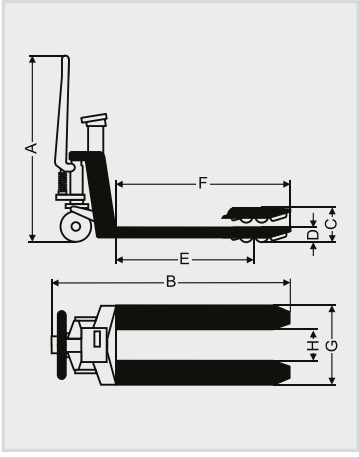

2000 kg	
~154 kg	
A	1210 mm
B	1530 mm
C	205 mm
D	90 mm
E	850 mm
F	1150 mm
G	535 mm
H	175 mm

Art.-Nr.
100302





Manueller Gehstapler Typ M-10

zum Aufstapeln von Boxen und Behältern oder zum rückenschonenden Anheben bei manueller Entleerung.

Ausführung mit zwei Schiebegriffen, Einfachgabelrollen und zwei Lenkrollen mit Feststellbremse. Räder aus Polyamid mit Polyurethanbeschichtung für einen geräuscharmen Lauf.

Handmatige stapelaar Typ M-10

voor het stapelen van boxen en containers of voor het handmatig ergonomisch ledigen.

Uitvoering met twee handvatten, enkele vorkrollen en twee zwenkrollen met rem.

Polyamide wielen met polyurethaan loopvlak voor een sgeluidsarme loop.

Gerbeur manuel Typ M-10

pour empiler des caisses et des conteneurs ou pour soulager le dos à soulever lors du vidage manuel.

Modèle avec deux poignées de pousse, roues à fourche simple et deux roues pivotantes avec frein de blocage. Roues en polyamide avec revêtement en polyuréthane pour un roulement silencieux.

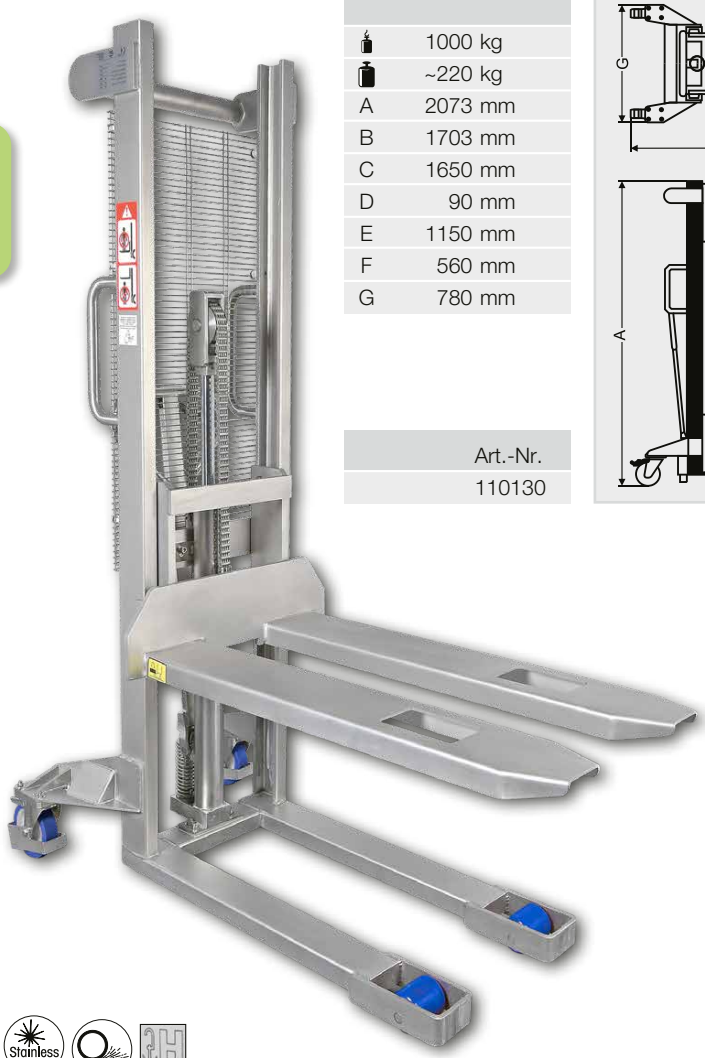

	1000 kg
	~220 kg
A	2073 mm
B	1703 mm
C	1650 mm
D	90 mm
E	1150 mm
F	560 mm
G	780 mm

Art.-Nr.
110130

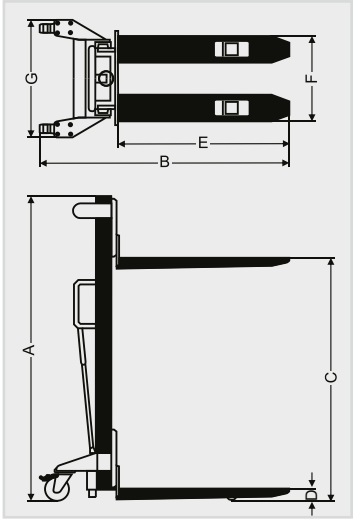



+49 5407 890 0 · +49 5407 890 100

Transportmaster BTM 1.3

Robuster Gabelhubwagen auf Basis des Palletmaster Pro zum effizienten Transport von ein bis zwei Beschickungswagen (📖 108-111).

Durch die Positionierung der Hebekufen kann die Aufnahme und das Abstellen der zwei Wagen sowohl nacheinander als auch zusammen erfolgen.

Transportmaster BTM 1.3

Robuuste palletwagen op basis van de Palletmaster Pro voor efficiënt transport van één tot twee normwagens (📖 108-111).

Door de positie van de opnames kan het laden en ontladen van twee normwagens zowel één voor één als simultaan plaatsvinden.

Transportmaster BTM 1.3

Transpalette robuste sur la base du Palletmaster Pro pour un transport efficace d'un à deux (📖 108-111).

Le positionnement des glissières de levage permet le ramassage et la dépose de deux bacs en même temps ou l'un après l'autre.

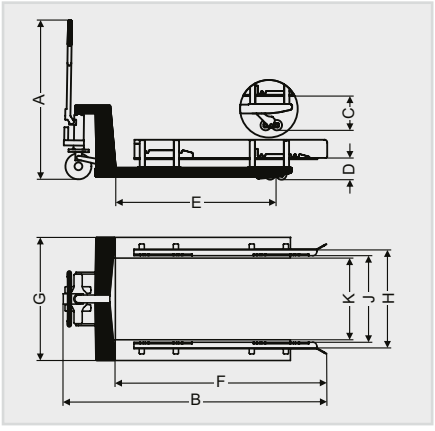

	1000 kg
	~134 kg
A	1210 mm
B	2060 mm
C	280 mm
D	175 mm
E	1150 mm
F	1635 mm
G	950 mm
H	756 mm
J	668 mm
K	630 mm

Art.-Nr.
125186

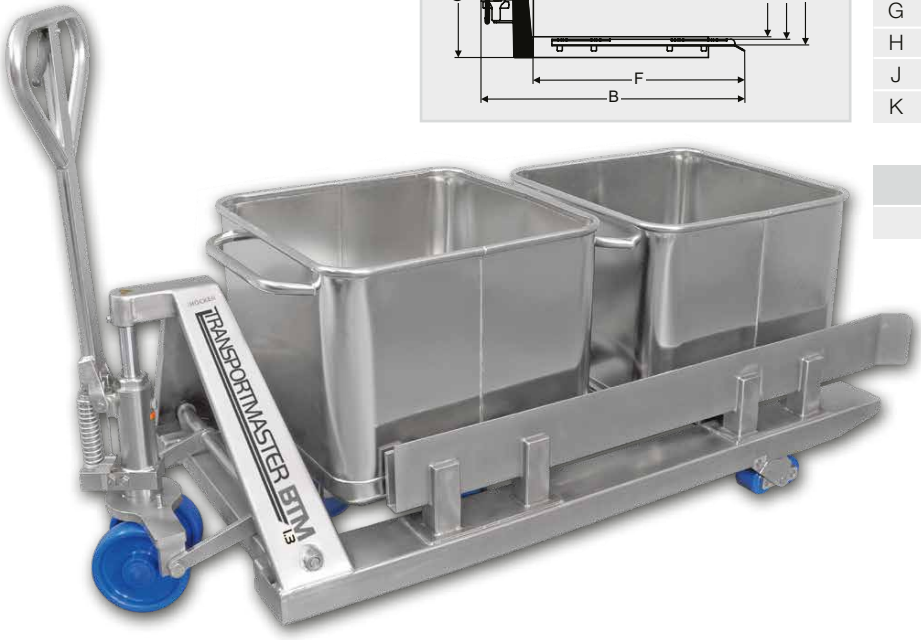

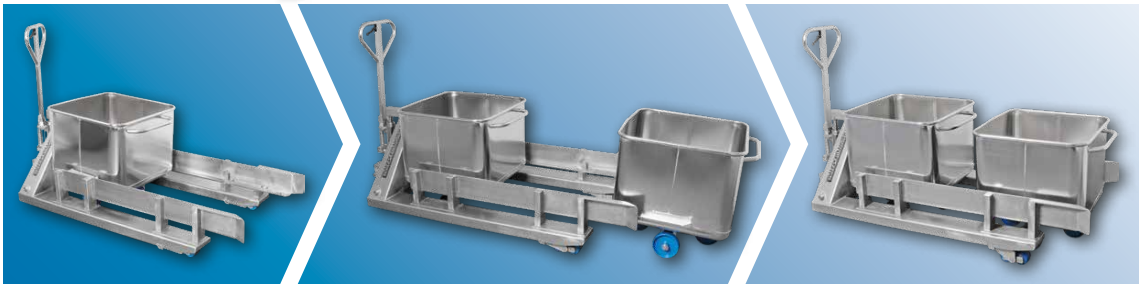

Hubwagen für Normwagen

komplett aus Edelstahl, zum rückenschonenden Transport von 200- und 300-L-Normwagen, manuell verfahrbar, mit manuellem Hub, leichtgängig, wartungsarm und bedienerfreundlich.

A: Mit integrierter Waage mit 4 Wiegezellen aus Edelstahl. Multifunktionsdisplay mit folgenden Funktionen:
- Tara-Abzug, Tara-Handeingabe
- Anzeige mit erhöhter Auflösung
- Netto/Brutto oder Umschaltung lb/kg
- Summierung der Gewichte
- Chargenverweigung
- Prozentwägung
- Übertragung des Gewichts an PC/SPS

B: Ohne Waage

Palletwagen voor normwagens

geheel van roestvrij staal, voor rugvriendelijk transport van normwagens van 200 en 300 liter, handmatig te verplaatsen, met handmatige heffunctie, soepel lopend, weinig onderhoud en gebruiksvriendelijk.

A: met ingebouwde weegschaal met 4 roestvrijstalen weegcellen van roestvrij staal. Multifunctioneel display met de volgende functies:
- Tarra-aftrek, handmatige tarra-invoer
- Weergave met hogere resolutie
- Omschakeling netto/bruto of lb/kg
- Optelling van gewichten
- Afwijzing van batches
- Procentuele weging
- Overdracht van gewicht naar PC/PLC

B: zonder weegschaal

Transpalette pour bac Europe

entièrement en acier inoxydable, pour le transport de bacs Europe de 200 et 300 L en ménageant le dos, à déplacement manuel, avec levage manuel, facile à manœuvrer, nécessitant peu d'entretien et facile à utiliser.

A : avec balance intégrée avec 4 cellules de pesage en acier inoxydable. Écran multifonctionnel avec les fonctions suivantes :
- Déduction de la tare, saisie manuelle de la tare
- Affichage avec une résolution accrue
- Net/brut ou commutation lb/kg
- Totalisation des poids
- Refus de lots
- Pesée en pourcentage
- Transmission du poids à un PC/API

B : sans balance

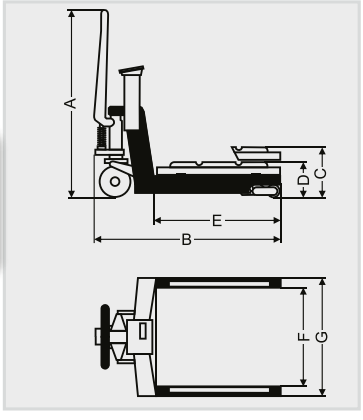

400	kg
A 1210	mm
B 1150	mm
C 330	mm
D 220	mm
E 800	mm
F 650	mm
G 760	mm

		Art.-Nr.
A	~89 kg	128316
B	~70 kg	129032







+49 5407 890 0 · +49 5407 890 100

Hubmaster BW-250

Heber für die rückenschonende Entleerung von 200-Liter-Normwagen, manuell verfahrbar, mit manuellem Hub.

Hubmaster BW-250

Hefwagen voor het rugvriendelijk legen van normwagens van 200 liter, handmatig verplaatsbaar, met handmatige heffunctie.

Hubmaster BW-250

Élévateur pour le vidage de bacs Europe de 200 litres en ménageant le dos, à déplacement manuel, avec levage manuel..



	250 kg
	~76 kg
A	1160 mm
B	890 mm
C	810 mm
D	514 mm
E	660 mm
F	265 mm
G	500 mm

Art.-Nr.
129412

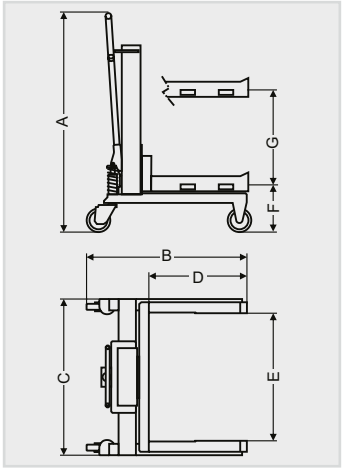

Movexx-Eurobin-Tug

Elektroschlepper zum kraftsparenden und rückenschonenden Transport von Normwagen 200 oder 300 L.

Movexx-Eurobin-Tug

Elektrotrekker voor het moeiteloos en rugvriendelijk transporteren van normwagens van 200 of 300 liter.

Movexx-Eurobin-Tug

Tracteur pousseur électrique pour transporter des bacs Europe de 200 ou 300 L en économisant ses forces et en ménageant son dos.

	700 kg
	~160 kg
A	1128 mm
B	775 mm
C	1080 mm
D	677 mm
E	660 mm
F	720 mm
G	33 mm
	0,3 kW
	24 V 20 Ah
	< 4 h

Art.-Nr.
128926

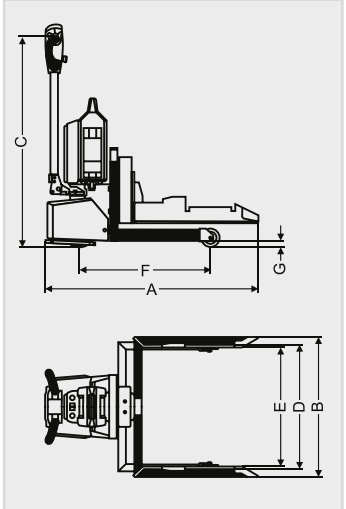

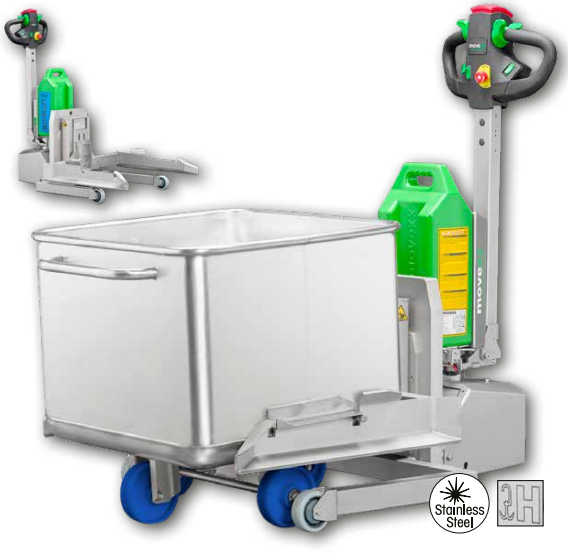

Normwagen, Varianten und Zubehör
Normwagens, varianten en accessoires
Bacs Europe, variantes et accessoires



Varianten
Varianten
Variantes

📖 112
📖 110
📖 111

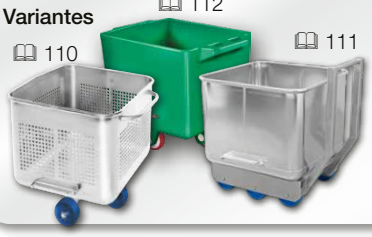

Hubmaster BW-250



📖 107

Elektroschlepper
Elektrotrekker
Tracteur pousseur électriquer



📖 107

Wiegehubwagen
Palletweegwagen
Transpalette peseur



📖 106

Weiteres Zubehör · Overige accessoires · Autres accessoires



✆ +49 5407 890 0 · 🖷 +49 5407 890 100



Hub- u. Beschickungswagen

Hochwertige Transportbehälter für viele Anwendungsgebiete. Erhältlich in verschiedenen Ausführungen.
Siehe 🕮 110–112.

Hef- en Normwagens

Hoogwaardig transportmiddel voor vele toepassingen. Te verkrijgen in diverse uitvoeringen. Kenmerken zie 🕮 110–112.

Bacs européens

Bac de très haute qualité pour diverses utilisations. Disponible en divers modèles. Caractéristiques voir 🕮 110–112.

Elektolytisch poliert

Einfache Reinigung durch elektrolytisch polierte Oberflächen.

Elektrolytisch gepolijst
Eenvoudige reiniging door elektrolytisch gepolijst oppervlak.

Poli par électrolyse
Nettoyage facile grâce aux surfaces polies par électrolyse.



	X x Z x Y			Art.-Nr.
120 l	600 x 625 x 595 mm	Ø 125 mm	~30 kg ± 0,25	100093
200 l	760 x 720 x 700 mm	Ø 150 mm	~40 kg ± 0,25	100026
300 l	760 x 720 x 950 mm	Ø 150 mm	~50 kg ± 0,25	100035

Optionen · Optie's · Options











Geräuschgedämmt

Lärmreduzierte Ausführung, Räder aus Polyamid mit Polyurethanbandage.

Geluidsarm
Geluidsarme uivoering, wielen uit Polyamide met Polyurethaan loopvlak.

Insonorisé
Modèle à bruit réduit, roues en polyamide avec revêtement en polyuréthane.

	X x Z x Y			Art.-Nr.
200 l	760 x 720 x 700 mm	Ø 150 mm	~40 kg ± 0,25	100034
300 l	760 x 720 x 950 mm	Ø 150 mm	~50 kg ± 0,25	100039



Gelocht

4 Seiten und Boden gelocht, Ø 10 mm,
Abstand Mitte/Mitte Loch = 20 mm.

Geperforeerd
4 zijden en bodem geperforeerd, Ø 10mm,
gatafstand hart op hart = 20 mm.

Perforé
4 côtés et fond perforés, Ø 10 mm,
distance centre/centre du trou = 20 mm.

	X x Z x Y			Art.-Nr.
200 l	760 x 720 x 700 mm	Ø 150 mm	~34 kg	100033
300 l	760 x 720 x 950 mm	Ø 150 mm	~43 kg	100038



Mit Abtropfsieb und Auslauf

Sieb aus Lochblech (Ø 5 mm) mit Verriegelung, Auslauf mit 90°-Rohrbogen DN 40 und Scheibenventil.

Met zeef en uitloop, zeef uit geperforeerd plaatstaal (Ø 5 mm) met slot, uitloop met 90° bocht DN40 en schijfventiel.

Avec égouttoir et écoulement, tamis en tôle perforée (Ø 5 mm) avec verrouillage, sortie avec coude de 90° DN 40 et soupape à disque.

	X x Z x Y			Art.-Nr.
200 l	760 x 720 x 700 mm	Ø 150 mm	~46 kg	100032
300 l	760 x 720 x 950 mm	Ø 150 mm	~56 kg	100037

✆ +49 5407 890 0 · 🖷 +49 5407 890 100

Verstärkte Ausführung

mit verstärktem Bodenradius (A), verstärkten Hubbeschlägen (B), verstärkten Radlaschen (C) und massivem Wulstrand (D).

Versterkte uitvoering, met versterkte bodem (A), versterkte hefinrichting (B), versterkte wielhouders (C) en massieve kraagrand (D).

Version renforcée, avec un radius de fond renforcé (A), des ferrures de levage renforcées (B), des pattes de roues renforcées (C) et un bord roulé massif (D).



	X x Z x Y			Art.-Nr.
200 l	760 x 720 x 700 mm	Ø 150 mm	42 kg ± 0,25	110976
300 l	760 x 720 x 950 mm	Ø 150 mm	52 kg ± 0,25	111288

Mit separatem Fahrgestell

Fahrgestell bleibt beim Kippvorgang am Boden.
Ergonomische Griffhöhe, Zentrierungen für ein punktgenaues Absetzen nach dem Auskippen. (📖 132–133)

Met los onderstel
Het chassis blijft tijdens het kiepen op de grond.
Ergonomische handgreephoogte, centrering voor nauwkeurige plaatsing na het storten. (📖 132–133)

Avec un chariot séparé
Le chariot reste au sol lors du basculement. Hauteur ergonomique de la poignée, centrages pour une dépose précise après le basculement. (📖 132–133)



	X x Z x Y			Art.-Nr.
200 l	760 x 720 x 800 mm	Ø 150 mm	59 kg ± 0,25	111285
300 l	760 x 720 x 950 mm	Ø 150 mm	69 kg ± 0,25	111286

Unpoliert

Ohne Elektropolitur, Oberfläche walzblank.

Niet gepolijst
Niet elektrolytisch gepolijst, oppervlakte glanzend gewalst.

Non poli
Sans électropolissage, surface brute de laminage.



	X x Z x Y			Art.-Nr.
200 l	760 x 720 x 700 mm	Ø 150 mm	~40 kg ± 0,25	100031
300 l	760 x 720 x 950 mm	Ø 150 mm	~50 kg ± 0,25	100036



Kunststoff

aus Polyethylen, Farben: blau, rot, grün, weiß, Edelstahl-Hubbeschläge, Räder aus Polyamid mit Polyurethanbandage.

Kunststof, Polyethyleen, kleuren: blauw, rood, groen, wit, rvs hefinrichting, wielen van polyamide met polyurethaan loopvlak.

En plastique, fabriqué en polyéthylène, couleurs: bleu, rouge, vert, blanc, griffes de levage en acier inoxydable, roues en polyamide enduites en polyuréthane.

		X x Z x Y			Art.-Nr.
A	200 l	760 x 720 x 700 mm	Ø 150 mm	~22 kg	100027
B	200 l	760 x 720 x 700 mm	Ø 150 mm	~22 kg	100028
C	200 l	760 x 720 x 700 mm	Ø 150 mm	~22 kg	100030
D	200 l	760 x 720 x 700 mm	Ø 150 mm	~22 kg	100029



Optional (für alle 200- und 300-L-Wagen)
Optioneel (voor alle 200- en 300-L-wagens)
En option (pour tous les bacs 200 et 300 l)

Detektierbare Räder

Ø 150 mm, optische Erkennbarkeit durch blaue Farbe und technische Erkennbarkeit durch Metalldetektoren.

Detecteerbare wielen, Ø 150 mm, optisch herkenbaar door de blauwe kleur
en technisch herkenbaar door metaaldetectoren.

Roues détectables, Ø 150 mm, reconnaissance visuelle grâce à la couleur bleue et reconnaissance technique grâce aux détecteurs de métaux.





104822, 104824



127430



104768

sonderbau.hoecker.de

Schiebehilfe für Beschickungswagen

abnehmbar, Neigung ~45°. Rücken schonend durch aufrechten Gang. Passend für 200-L-Beschickungswagen. 📖 108-111

Extra duwbeugel voor normwagens
afneembaar, met een hoek van 45 graden. Beschermd de rug, men kan rechtop lopen. Geschikt voor 200-liter normwagens. 📖 108-111

Poignée de manutention pour bac européen
amovible, inclinaison ~45°. Pour faciliter les déplacements et améliorer l'ergonomie au travail. Approprié pour bac européen 200 litres. 📖 108-111



Lieferung ohne Wagen · Wagen niet inbegrepen · Livraison sans chariot

Y X x Y		Art.-Nr.
500 x 250 mm	~2,1 kg	100048

Reinigungsgestell

für 200-/300-L-Beschickungswagen. 📖 108-111

Reiniging frame
voor 200/300 liter normwagens. 📖 108-111

Dispositif de nettoyage
pour bacs de 200/300 litres. 📖 108-111



Lieferung ohne Wagen · Wagen niet inbegrepen · Livraison sans chariot

Y Z X x Z x Y			Art.-Nr.
710 x 1180 x 1730 mm	Ø 150 mm	~18,0 kg	100047

Abtropfrahmen

geneigte Stellfläche, zur Aufnahme von 200-/300-L-Beschickungswagen nach DIN 9797. 📖 108-111

Druiprek
schuin legbord, voor het opnemen van 200/300 L normwagens volgens DIN 9797. 📖 108-111

Structure d'égouttage
surface de pose inclinée, pour recevoir des bacs européens de 200/300 litres selon DIN 9797. 📖 108-111

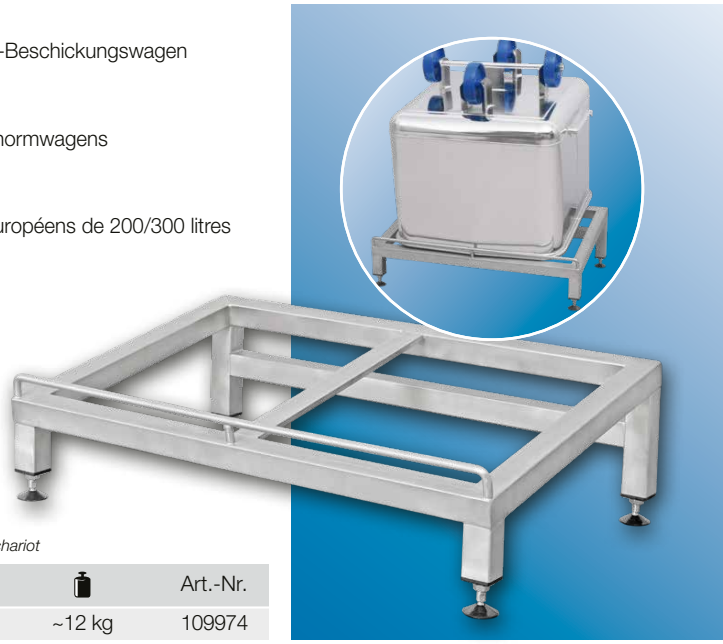

Lieferung ohne Wagen · Wagen niet inbegrepen · Livraison sans chariot

Y Z X x Z x Y			Art.-Nr.
800 x 540 x 205 mm	50 kg	~12 kg	109974

Info: Die Maße aller Deckel sind angepasst an Höcker-Beschickungswagen. Bei Wagen anderer Hersteller ist die Kompatibilität zu prüfen. Sonderanfertigung möglich.

Info: De maatvoering is afgestemd op de Höcker normwagens. Voor andere fabrikaten dient men ze eerst uit te proberen. Maatwerk is mogelijk.

Information: Les dimensions de tous les couvercles sont adaptées aux chariots Höcker. Pour des chariots d'autres fournisseurs leur compatibilité est à vérifier. Fabrication sur demande est possible.



Deckel

für Beschickungswagen nach DIN 9797, mit Handgriff.
A: Für 120-L-Wagen · **B:** Für 200-/300-L-Wagen

Deksel
voor normwagens volgens DIN 9797, 2 mm dik, met handgreep.
A: Voor 120 liter wagens · **B:** Voor 200/300 liter wagens

Couvercle
pour bac européen selon DIN 9797, avec poignée.
A: Pour bac 120 litres · **B:** Pour bacs 200/300 litres.

Lieferung ohne Wagen · Wagen niet inbegrepen · Livraison sans chariot

	X x Z x Y		Art.-Nr.
A	595 x 595 x 20 mm	~6,0 kg	100041
B	690 x 690 x 20 mm	~8,0 kg	100040



Kunststoffdeckel

aus Polyethylen für 200-/300-L-Beschickungswagen nach DIN 9797.

Kunststof deksel
van polyethyleen voor 200/300 liter normwagens volgens DIN 9797.

Couvercle en matière plastique
en polyéthylène, pour bacs européens de 200/300 litres selon DIN 9797.

Lieferung ohne Wagen · Wagen niet inbegrepen · Livraison sans chariot

X x Z x Y		Art.-Nr.
700 x 703 x 40 mm	~2,0 kg	100046

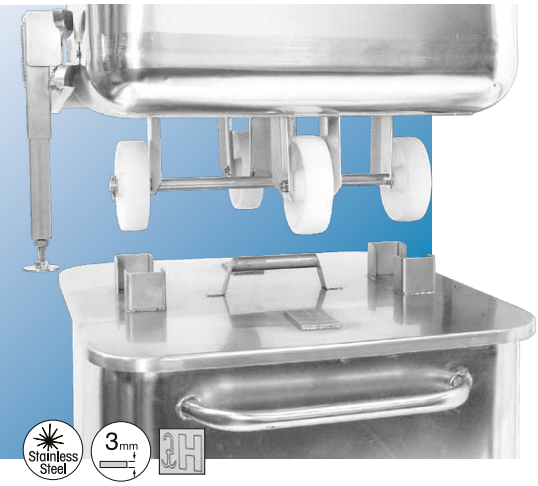

Stapeldeckel

für 200-/300-L-Beschickungswagen nach DIN 9797.

Stapelbare deksel
voor 200/300 liter normwagens volgens DIN 9797.

Couvercle empilable
pour les bacs européens de 200/300 litres selon la norme DIN 9797.

Lieferung ohne Wagen · Wagen niet inbegrepen · Livraison sans chariot

X x Z x Y			Art.-Nr.
696 x 706 x 96 mm	~250 kg	~13,8 kg	104864

✆ +49 5407 890 0 · 🖷 +49 5407 890 100

Deckel-Transportwagen

für 10 St. Deckel für 120-/200-/300-L-Beschickungswagen.
Rahmen aus Quadratrohr, Enden dichtgeschweißt.
Schiebegriff aus Rundrohr, 2 Bock- und 2 feststellbaren Lenkrollen.

Deksel transportwagen
voor 10 deksels van 120/200/300 liter normwagens.
Frame uit koker en de duwbeugel uit ronde buis.
Alle uiteinden dicht gelast. 2 bok en 2 zwenkwielen met rem.

Chariot de transport pour couvercles
pour 10 couvercles pour bacs européens de 120/200/300 litres.
Cadre en tube carré, soudure compacte aux bouts, poignée tubulaire,
2 roues à fourche fixe et 2 roues pivotantes avec système de blocage.



Lieferung ohne Deckel · Deksel niet inbegrepen · Livraison sans couvercles

X x Z x Y			Art.-Nr.
900 x 750 x 700 mm	Ø 150 mm	~23,0 kg	100727

Geteilter Deckel

für 200-/300-L-Beschickungswagen nach DIN 9797, mit Handgriff.

Gedeeld deksel
voor 200/300 liter normwagens volgens DIN 9797, met handgreep.

Couvercle divisé
en 2 parties pour bacs de 200/300 litres selon DIN 9797, avec poignée.



Lieferung ohne Wagen · Wagen niet inbegrepen · Livraison sans chariot

X x Z x Y		Art.-Nr.
695 x 685 x 20 mm	~9,0 kg	100042

Abdeckfolie

aus Polyethylen für 200-/300-L-Beschickungswagen nach DIN 9797,
gesiegelte Ecken, fest sitzend, einfache Handhabe. Folienstärke 45 µm.

Afdekzeil
van Polyethyleen voor 200/300 liter Normwagens DIN 9797,
versterkte hoeken, goed passend, eenvoudig gebruik, Dikte zeil 45 µm.

Housse de protection
en polyéthylène pour bacs européens de 200/300 litres selon DIN 9797,
coins renforcés, bonne maintenance, manipulation simple.
Solidité de la housse 45 µm.



Lieferung ohne Wagen · Wagen niet inbegrepen · Livraison sans chariot

X x Z x Y		Art.-Nr.
910 x 800 mm (140 mm)	~0,028 kg	100045



Wannenwagen 150 L

Wannentiefe ca. 275 mm, Wulstrand umlaufend dicht verschweißt, Boden mit 3 mm Verstärkungsplatte, 2 Bock- und 2 feststellbare Lenkrollen.
A: Ohne Schraubverschluss · **B:** Mit Schraubverschluss

Kuipwagen 150 liter
Kuipdiepte ca. 275 mm. Rondom geheel dichtgelaste, gevulde stootrand. Bodem met 3 mm dikke verstevigingsplaat. 2 bok en 2 zwenkwielen met rem.
A: Zonder schroefdopuitloop · **B:** Met schroefdopuitloop

Chariot à cuve 150 litres
Profondeur de la cuve env. 275 mm, rebord à bourrelet, soudure compacte sur tout le pourtour. Fond avec plateau de renforcement ép. de 3 mm.
2 roues à fourche fixe et 2 roues directionelles blocables.
A: Sans écoulement · **B:** Avec écoulement

		X x Z x Y			Art.-Nr.
A	150 l	1130 x 670 x 840 mm	Ø 150 mm	~56,0 kg	100055
B	150 l	1130 x 670 x 840 mm	Ø 150 mm	~57,0 kg	100056



Wannenwagen 450 L

Wannentiefe ca. 680 mm, Wulstrand umlaufend dicht verschweißt, Boden mit 3 mm Verstärkungsplatte, 4 Bockrollen mit Kippmoment.
A: Ohne Schraubverschluss · **B:** Mit Schraubverschluss

Kuipwagen 450 liter
Kuipdiepte ca. 680 mm. Rondom geheel dichtgelaste stootrand. Bodem met 3 mm dikke verstevigingsplaat. 4 bokwielen met kiepmoment.
A: Zonder schroefdopuitloop · **B:** Met schroefdopuitloop

Chariot à cuve 450 litres
Profondeur cuve env. 680 mm, rebord à bourrelet, soudure compacte sur tout le pourtour. Fond avec plateau de renforcement ép. de 3 mm.
4 roues à fourche fixe avec moment de basculement.
A: Sans écoulement · **B:** Avec écoulement

		X x Z x Y			Art.-Nr.
A	450 l	1200 x 730 x 860 mm	Ø 150 mm	~68,0 kg	100049
B	450 l	1200 x 730 x 860 mm	Ø 150 mm	~69,0 kg	100053



Deckel für Wannenwagen

mit 2 Handgriffen.
A: Für 150-L-Wagen · **B:** Für 450-L-Wagen

Deksel voor kuipwagen
met 2 handgrepen.
A: Voor 150 liter wagen · **B:** Voor 450 liter wagen

Couvercle pour chariot à cuve
avec 2 poignées.
A: Pour chariot 150 L · **B:** Pour chariot 450 L

Lieferung ohne Wagen · Wagen niet inbegrepen · Livraison sans chariot

	X x Z x Y		Art.-Nr.
A	1040 x 690 x 20 mm	~12,6 kg	100057
B	1210 x 750 x 20 mm	~15,9 kg	100054

✆ +49 5407 890 0 · 🖷 +49 5407 890 100

Kugelmulde

nahtlos tiefgezogen, mit Schiebegriff und 2 Bockrollen,
Räder aus Polypropylen, Muldentiefe 350 mm, Ø 700 mm.

Bol-mengbak
naadloos diepgetrokken. Met duwbeugel en 2 bokwielen,
van Polypropyleen, Diepte mengbak 350 mm, Ø 700 mm.

Bac sous forme de boule
embouti sans soudure, avec poignée et 2 roues à fourche fixe,
roues en polypropylène, profondeur de cuve 350 mm, Ø 700 mm.



	X × Z × Y			Art.-Nr.
70 l	765 x 705 x 1000 mm	Ø 125 mm	~12,4 kg	129195

Mengmulde

Wulstrand umlaufend dicht verschweißt, mit geraden Kopfenden und Schraubverschluss, 2 Bock- und 2 Lenkrollen, (1 x mit Stopp), Räder aus Polypropylen.
Wannentiefe **A:** 305 mm · **B:** 350 mm

Mengbak
met rondom dichtgelaste stootrand, voor en achterzijde
gespiegeld, en schroefdeksel, 2 bok en zwenkwielen
(1 met stop), wielen van polipropyleen.
Kuipdiepte: **A:** 305 mm · **B:** 350 mm

Pétrin
150 litres, paroi ép. 2,0 mm, bordure arrondie et soudée sur tout
le pourtour, forme rectangulaire, avec écoulement-bouchon fileté.
2 roues à fourche fixe, 2 roues directionnelles en polypropylène
(dont 1 avec dispositif d'arrêt).
Profondeur de cuve **A:** 305 mm · **B:** 350 mm



		X × Z × Y			Art.-Nr.
A	150 l	1110 x 650 x 825 mm	Ø 125 mm	~32,0 kg	100061
B	250 l	1480 x 755 x 825 mm	Ø 125 mm	~39,0 kg	100062

Stapel-Behälter

Wulstrand umlaufend dicht verschweißt,
Auslauf mit Schraubverschluss.

Stapelbare containers
Rondom geheel dichtgelaste stootrand.
Met schroefdopuitloop.

Conteneurs – bacs à empiler
Rebord à bourrelet, soudure compacte sur tout
le pourtour, évacuation avec un bouchon fileté.

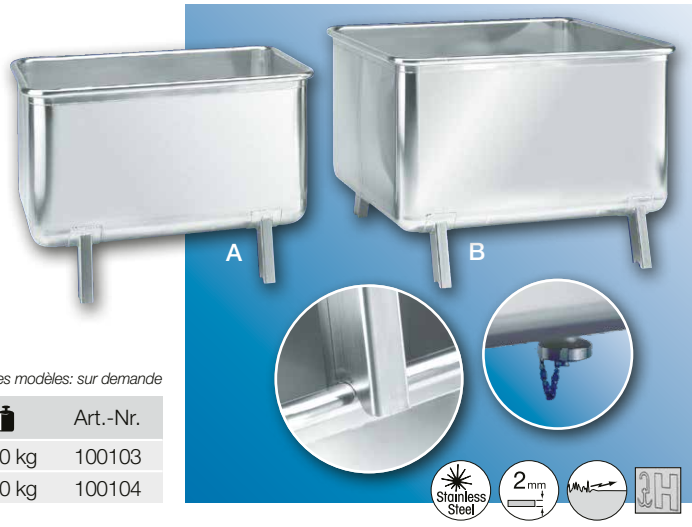

Andere Ausführungen auf Anfrage · Andere uitvoeringen op aanvraag · Autres modèles: sur demande

		X × Z × Y		Art.-Nr.
A	450 l	1160 x 760 x 800 mm	~60 kg	100103
B	820 l	1260 x 1030 x 880 mm	~80 kg	100104



Kaldaunenkarre

stabile Ausführung, Wanne aus 2 mm Blech,
Vollgummiräder auf Kunststofffelge mit Gleitlager.

Kruiwagen
stabiele uitvoering, bak van 2 mm plaat,
volrubberwielen op kunststof velg met glijdlager.

Chariot pour tripes
modèle solide, bac en acier de 2 mm,
roues en caoutchouc plein avec jantes
en plastique avec palier-lisse.

	X x Z x Y			Art.-Nr.
150 l	1800 x 860 x 825 mm	Ø 400 mm	~55 kg	100058



Stapelwagen/Einkaufswagen

mit Schiebegriff und Wannenklappe, ineinander schiebbar.
4 Lenkrollen aus Polyamid mit Polyurethanbandage.

Winkelwagen
met duwstang en bakklep, in elkaar te schuiven,
4 zwenkwielen van polyamide met polyurethaan loopvlak.

Chariots
avec poignée-poussoir et avec clapet pour pouvoir les ranger.
4 roues en polyamide avec revêtement en polyuréthane.

X x Z x Y			Art.-Nr.
1030 x 620 x 1020 mm	Ø 125 mm	~28 kg	100023



Eimer und Deckel

10 und 15 L

Emmer en deksel
Inhoud 10 en 15 liter

Seau et couvercle
10 et 15 litres

			Art.-Nr.
A	10 l	~1,2 kg	100349
B		~0,4 kg	100351
C	15 l	~1,5 kg	100350
D		~0,7 kg	100352

+49 5407 890 0 · +49 5407 890 100

Transportkarre

stabile Ausführung, Aufnahme aus 4 mm Blech,
Vollgummiräder mit Edelstahlkugellager.
Mit Kufen, Schaufelgröße 405 x 420 mm.

Steekwagen
stabiel, steekgedeelte van 4mm plaat.
Volrubberwielen met rvs-kogellager.
Met schuif, schepmaat 405 x 420 mm.

Diable
modèle solide, récepteur en tôle de 4 mm d'ép.,
roues en caoutchouc plein avec roulements à billes inox.
Avec patins, support de charge 405 x 420 mm.



X x Z x Y				Art.-Nr.
700 x 530 x 1320 mm	Ø 250 mm	250 kg	~21 kg	100075

Fasskarre

für 200-L-Fässer, 2 Vollgummiräder, mit Kugellager.

Vatenkar
voor 200 literdrums, met gelagerde wielen voorzien van vol rubberen loopvlak.

Diable pour tonneaux
pour tonneaux 200 litres, 2 roues en caoutchouc plein sur roulement à billes.



Lieferung ohne Fass · Vaten niet inbegrepen · Livraison sans tonneaux

X x Z x Y				Art.-Nr.
605 x 700 x 1500 mm	Ø 250 mm	250 kg	~19 kg	100076

Fasskipper

für 200-L-Fässer, mit Hebelstange, Rollenführung zum Verdrehen der Fässer, Spanngurt zur Fasssicherung.
A: Aufnehmen **B:** Ankippen **C:** Auskippen/rangieren
Die Hebelstange kann zur Lagerung und zum Manövrieren rückseitig eingesteckt werden (Abb. C).

Vatenkipper
voor 200 liter vaten, met hefboomstang geleiding met rollen om de vaten te draaien. Spanband om de vaten vast te sjorren.
A: Opnemen **B:** Kppen **C:** Uitnemen en rangeren
De hefboomstang kan voor opslag en om te manoeuvreren aand de achterzijde worden ingestoken (afb. C).

Bascule pour fûts
pour fûts de 200 litres, avec barre de levier, guidage à rouleaux pour la torsion des fûts, courroie à cliquet pour sécuriser le fût.
A: Charger **B:** Basculer **C:** Verser/manoeuvrer
La barre de levier peut être introduite par l'arrière pour le stockage et la manoeuvre (croquis C).

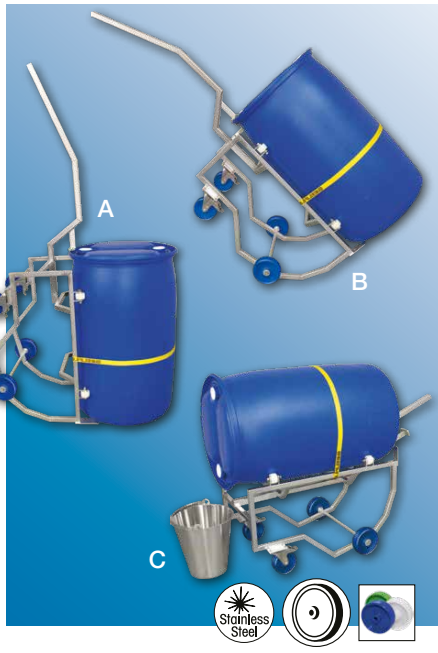

Lieferung ohne Fass · Vaten niet inbegrepen · Livraison sans tonneaux

X x Z x Y				Art.-Nr.
900 x 615 x 600 mm	Ø 125/150 mm	250 kg	~19 kg	100077

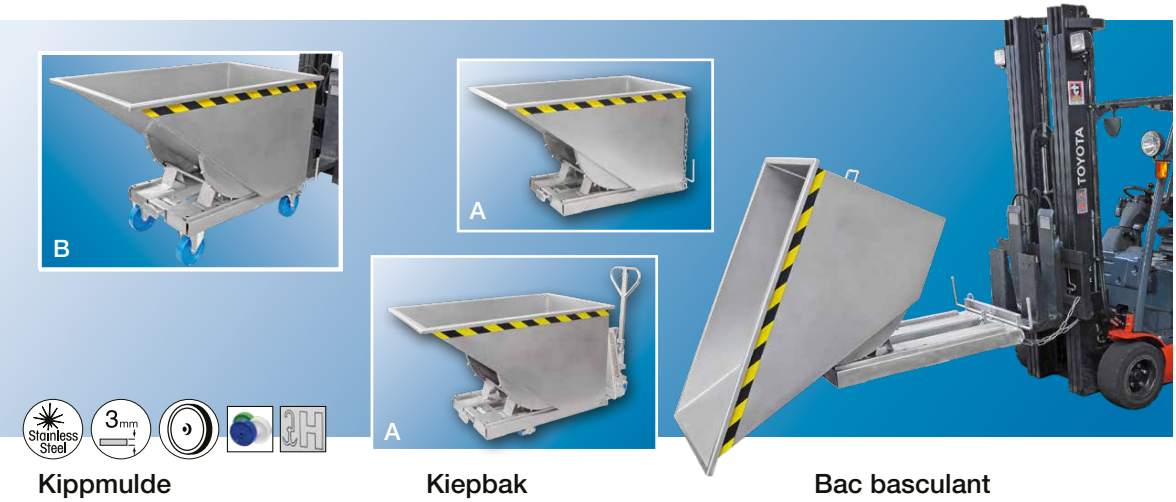

Stainless Steel · 3 mm

Kippmulde

Selbstkipper mit automatischer Entriegelung und automatisches Zurückkippen nach der Entleerung.
A: Standversion
B: Mobilversion

Kiepbak

Zelfkiepende bak met automatische ontgrendeling en automatisch terugkiepen na leging.
A: Vast model
B: Mobiele versie

Bac basculant

Bac basculant à chargement automatique avec basculement automatique vers l'arrière après vidage.
A: Modèle stationnaire
B: Modèle mobil

		X x Z x Y				Art.-Nr.
A	540 l	1600 x 865 x 870 mm		1000 kg	~145 kg	100059
B	540 l	1600 x 865 x 1120 mm	Ø 200 mm	1000 kg	~152 kg	100060



Stainless Steel · 2 mm

Entsorgungsbehälter

mit Hubbeschlägen und verstärkter Bodenplatte.
Wulstrand umlaufend dicht verschweißt.
A: 450 L, 4 Bockrollen mit Kippmoment
B: Deckel
C: 875 L, 2 Bock- und 2 feststellbare Lenkrollen
D: Deckel

Afvalcontainer
met hefbeslag en versterkte bodemplaat. Rondom dichtgelaste stootrand.
A: 450 liter, 4 bokwielen met kiepmoment
B: Deksel
C: 875 liter, 2 bok en 2 zwenkwielen met rem
D: Deksel

Bac pour déchets
avec ferrures de levage et plaque de fond renforcée. Rebord à bourrelet, soudure compacte sur tout le pourtour.
A: 450 litres, 4 roues à fourche fixe avec moment de basculement
B: Couvercle
C: 857 litres, 2 roues à fourche fixe et 2 roues directionelles blocables
D: Couvercle

		X x Z x Y			Art.-Nr.
A	450 l	1120 x 720 x 875 mm	Ø 150 mm	~90 kg	100052
B		1210 x 750 x 20 mm		~16 kg	100054
C	875 l	1225 x 800 x 1275 mm	Ø 200 mm	~132 kg	100050
D		1240 x 815 x 20 mm		~17 kg	100051

✆ +49 5407 890 0 · 🖷 +49 5407 890 100

Gitter-Box

Allseitig fest verschweißt.

Standaard-Box
Aan alle zijden dichtgelast.

Box standard grillagé
Soudage solide sur tous les côtés.



Y Z X X x Z x Y			Art.-Nr.
1200 x 800 x 850 mm	1000 kg	~50 kg	100099
1200 x 1000 x 850 mm	1000 kg	~62 kg	100102

Gitter-Box „L“

Ein Längsgitter abnehmbar.

Standaard-Box „L“
1 langs zijde afneembaar.

Box standard grillagé »L«
1 côté long démontable.



Y Z X X x Z x Y			Art.-Nr.
1200 x 800 x 850 mm	1000 kg	~50 kg	100095
1200 x 1000 x 850 mm	1000 kg	~62 kg	100100

Gitter-Box „KL“

Ein Längsgitter zur Hälfte abklappbar.

Standaard-Box „KL“
Één langszijde voor de helft omklapbaar.

Box standard grillagé »KL«
Un côté long rabattable à moitié.



Y Z X X x Z x Y			Art.-Nr.
1200 x 800 x 850 mm	1000 kg	~55 kg	100096
1200 x 1000 x 850 mm	1000 kg	~59 kg	100101

Weitere Produkte · Meer producten · Autres produits






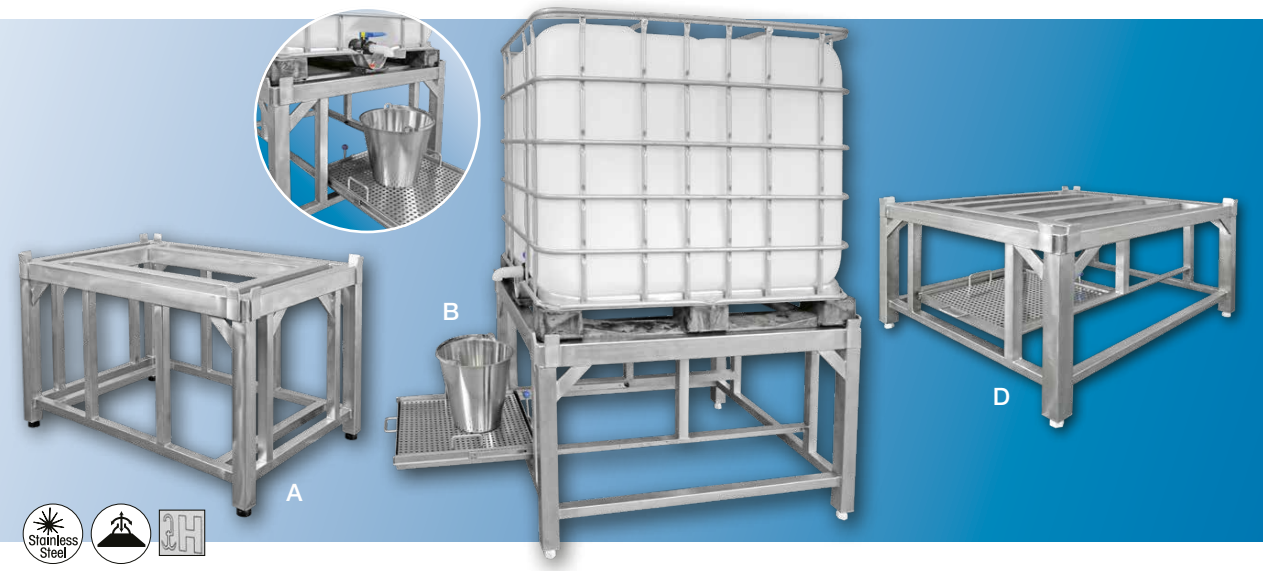

Gestell für IBC-Container

A: Für Container 1200 x 800 mm.
B: Zusätzlich mit ausziehbarer Abtropfwanne mit Sieb und Ablauf als Scheibenventil.
C: Für Container 1200 x 1000 mm.
D: Zusätzlich mit ausziehbarer Abtropfwanne mit Sieb und Ablauf als Scheibenventil.

Stellage voor IBC container

A: Voor container 1200 x 800 mm.
B: Extra uittrekbare lekbak met zeef en uitloop met schijfklep.
C: Voor container 1200 x 1000 mm.
D: Extra uittrekbare lekbak met zeef en uitloop met schijfklep.

Support pour conteneur IBC

A: Pour conteneur 1200 x 800 mm.
B: En plus avec bassin d'égouttage extractible avec tamis et écoulement sous forme de robinet à disque.
C: Pour conteneur 1200 x 1000 mm.
D: En plus avec bassin d'égouttage extractible avec tamis et écoulement sous forme de robinet à disque.

Lieferung ohne Container und ohne Eimer · Containers en emmer niet inbegrepen · Livraison sans conteneurs et seaux

	X x Z x Y			Art.-Nr.
A	1250 x 850 x 800 mm	1000 kg	~89 kg	111507
B	1250 x 850 x 800 mm	50/1000 kg	~111 kg	111505
C	1250 x 1050 x 800 mm	1000 kg	~91 kg	111509
D	1250 x 1050 x 800 mm	50/1000 kg	~117 kg	111508

Gestell mit Federmechanismus zur rückstandlosen Entleerung

Frame met springveermechanisme voor residuvrij legen

Support avec mécanisme à ressort pour un vidage sans résidus





sonderbau.hoecker.de

+49 5407 890 0 · +49 5407 890 100

Flachpalette mit Auffangwanne

Stabile Rahmenkonstruktion mit 4 Füßen, dicht verschweißter Wanne und herausnehmbarem Abtropfblech.

Vlakke pallet met opvangbak
Stabiele frameconstructie met 4 poten, vol gelaste kuip met uitneembare lekbak.

Palette plate avec bac de rétention
Construction de cadre stable avec 4 pieds, bac de rétention soudé de manière étanche et avec égouttoir amovible.



Lieferung ohne Kanister · Jerrycan niet inbegrepen · Livraison sans Bidon

X x Z x Y			Art.-Nr.
1200 x 800 x 265 mm	200 kg	~59 kg	110052

105229



127434





127912



111821



104766



125355



104933

sonderbau.hoecker.de



Alle Rollis auf Wunsch mit farbigen Rädern oder mit nicht kreidenden Vollgummirädern erhältlich.
Sonderanfertigungen möglich!

Alle rollies leverbaar met gekleurde wielen of met sluitvaste volrubberwielen.
Maatwerk is mogelijk!

Tous les roule-bac – sur demande – avec des roues en couleur ou des roues en caoutchouc plein résistant à l'usure.
Fabrication sur demande est possible!



500 kg

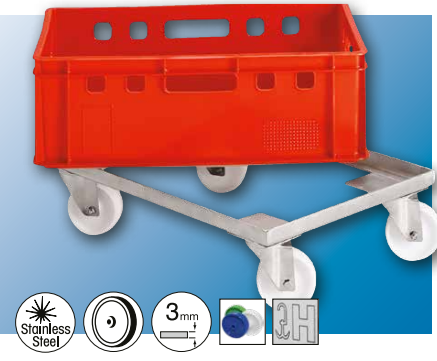

Rolli

verstärkte Ausführung, mit 4 Lenkrollen aus Polyamid, Gestell als Winkelrahmen.

Dubbele rolli
met 4 bokwielen, versterkte uitvoering, frame van hoekmateriaal.

Roule-bac pour deux caisses
version renforcée équipée de 4 roulettes directionnelles, châssis en forme de cadre angulaire.

Lieferung ohne Kiste · Kratten niet inbegrepen · Livraison sans caisse

X x Z x Y				Art.-Nr.
610 x 415 x 160 mm	Ø 100 mm	500 kg	~6,2 kg	100088

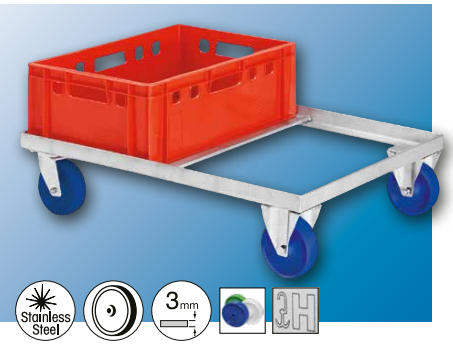

Doppel-Rolli

verstärkte Ausführung, mit 2 Lenk- und 2 Bockrollen aus Polyamid, Gestell als Winkelrahmen.

Dubbele rolli
met 2 bok en 2 stuurwielen, versterkte uitvoering, frame van hoekmateriaal.

Roule-bac pour deux caisses version renforcée équipée de 2 roulettes à fourche fixe et 2 roulettes directionnelles, châssis en forme de cadre angulaire.

Lieferung ohne Kiste · Kratten niet inbegrepen · Livraison sans caisse

X x Z x Y				Art.-Nr.
820 x 610 x 190 mm	Ø 125 mm	500 kg	~11,0 kg	100086

✆ +49 5407 890 0 · 🖷 +49 5407 890 100

350 kg

Rolli

mit 6 Bockrollen aus Polypropylen, stapelbar,
Quertraversen aus Quadratrohr 25 x 25 x 1,5 mm.

Rolli met 6 wielen van Polypropylen, stapelbaar.
Verbindingsligger van koker 25 x 25 x 1,5 mm.

Roule-bac avec 6 roues en polypropylène, empilable,
traverses en tube carré de 25 x 25 x 1,5 mm.

X x Z x Y				Art.-Nr.
667 x 415 x 142 mm	Ø 125 mm	350 kg	~6,0 kg	100083

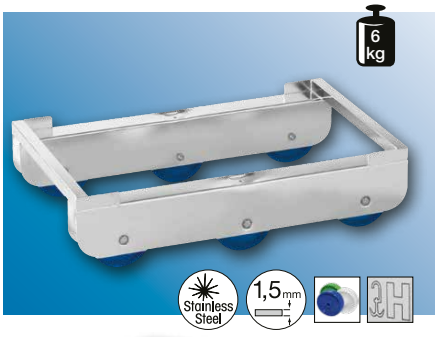

Doppelrolli

mit 6 Bockrollen aus Polypropylen, stapelbar,
Quertraverse aus Quadratrohr 25 x 25 x 1,5 mm.

Dubbele rolli met 6 wielen van Polypropylen, stapelbaar.
Verbindingsligger van koker 25 x 25 x 1,5 mm.

Roule-bac pour deux caisses avec 6 roues en polypropylène, empilable,
traverses en tube carré de 25 x 25 x 1,5 mm.

Lieferung ohne Kisten · Kratten niet inbegrepen · Livraison sans caisse

X x Z x Y				Art.-Nr.
860 x 615 x 142 mm	Ø 125 mm	350 kg	~11,0 kg	100085

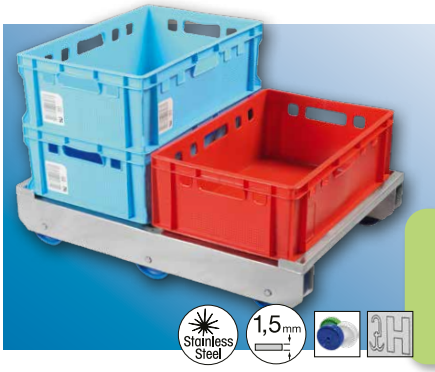

200 kg

Rolli

mit 6 Bockrollen aus Polypropylen, stapelbar.

Rolli
met 6 bokwielen van Polypropylen, stapelbaar.

Roule-bac
avec 6 roues en polypropylène, empilable.

X x Z x Y				Art.-Nr.
615 x 410 x 140 mm	Ø 125 mm	200 kg	~5,0 kg	100080

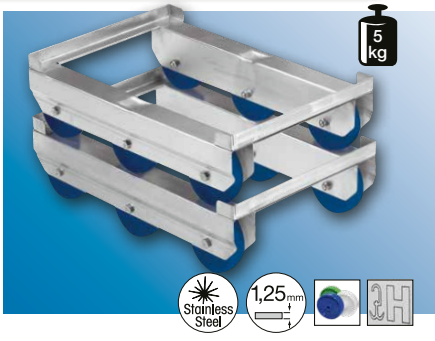

Rolli

Rahmenprofil ohne Schweißnähte, 4 Lenkrollen aus Vollgummi.
Radgehäuse Edelstahl

Rolli, Frame zonder lasnaden, 4 zwenwielen uit massief kunststof.
Wielbehuizing rvs

Roule-bac, profil de cadre sans soudures, 4 roues directionnelles de caoutchouc.
Passage de roue en inox

Lieferung ohne Kisten · Kratten niet inbegrepen · Livraison sans caisse

X x Z x Y				Art.-Nr.
610 x 410 x 160 mm	Ø 100 mm	200 kg	~5,5 kg	100090





Rolli-Stapelgestell für bis zu 10 Rollis, mit Arretierung.

A: Für 100083 · **B:** Für 100080

Rolli-Stapelframe voor 10 Rolli, met geleiding.
A: Voor 100083 · **B:** Voor 100080

Châssis pour empiler des roules-bacs
jusqu'à 10 roules-bacs, avec dispositif d'arrêt.
A: Pour 100083 · **B:** Pour 100080

Lieferung ohne Rollis · Rollis niet inbegrepen · Livraison sans roule-bac

	X x Z x Y		Art.-Nr.
A	605 x 400 x 1405 mm	~9,8 kg	100091
B	600 x 400 x 1405 mm	~9,8 kg	100081



Präsentationswagen

Obere und mittlere Etage verstellbar bis zu 30° Neigung,
2 Bock- und 2 feststellbare Lenkrollen.

Presentatie wagen
Bovenste en middelste etage verstelbaar tot een hoek van 30 graden,
2 stuur en 2 bokwielen, stuurwielen met rem.

Chariot pour présentation
Étage du haut et étage du milieu inclinables jusqu'à 30°.
2 roues directionnelles et 2 roues à fourche fixe,
les roues directionnelles munies d'un système de blocage.

Lieferung ohne Kisten · Kratten niet inbegrepen · Livraison sans caisse

	X x Z x Y			Art.-Nr.
	900 x 650 x 1190 mm	Ø 150 mm	~51 kg	100074

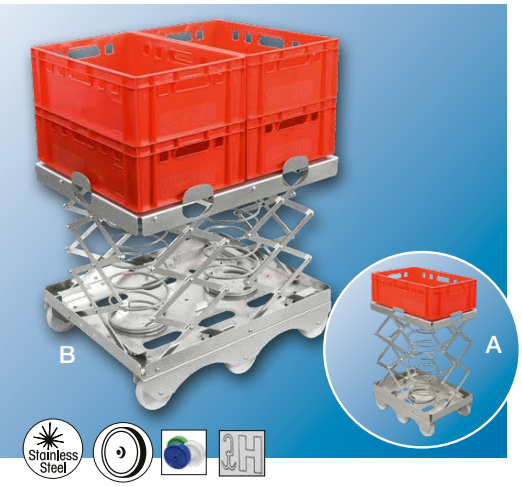

Federbodenrolli

zum ergonomischen Auf- und Abstapeln von E-Kisten, Federdruck 80 kg.
A: Stellfläche für eine Kiste · **B:** Stellfläche für zwei Kisten

Onderstel met veer
voor het ergonomisch stapelen en afstapelen van e-kratten, veerdruk 80 kg.
A: Legbord voor één krat · **B:** Legbord voor twee kratten.

Roule-bacs à ressorts
pour un empilage et un désempilage ergonomiques des bacs Euro,
pression du ressort 80 kg.
A : surface de pose pour un bac – **B :** surface de pose pour deux bacs

Lieferung ohne Kisten · Kratten niet inbegrepen · Livraison sans caisse

	X x Z x Y			Art.-Nr.
A	605 x 405 x 867 mm	Ø 125 mm	~30 kg	128440
B	805 x 605 x 867 mm	Ø 125 mm	~51 kg	128581

✆ +49 5407 890 0 · 🖷 +49 5407 890 100

Regalwagen Fix

4 fest eingeschweißte Etagen, Abstand 350 mm.
A: Einreihig
B: Zweireihig

Krattenwagen Fix
4 permanent gelaste legborden, met een afstand van 350 mm.
A: Enkele rij
B: Dubbele rij

Chariot de transport pour caisses Euro Fix
4 plateaux soudés fixes, espacement 350 mm.
A : une rangée
B : deux rangées.



Lieferung ohne Kisten · Kratten niet inbegrepen · Livraison sans caisse

	X x Z x Y			Art.-Nr.
A	620 x 475 x 1610 mm	Ø 125 mm	~29 kg	128241
B	920 x 620 x 1650 mm	Ø 150 mm	~45 kg	100068

Regalwagen Flexi

5 höhenverstellbare Etagen, Raster 50 mm.
A: Einreihig
B: Zweireihig
C: Zusatzschienen (paarweise)

Krattenwagen Flexi
5 in hoogte verstelbare legborden, in stappen van 50 mm.
A: Enkele rij
B: Dubbele rij
C: Extra rails (per twee).

Chariot de transport pour caisses Euro Flexi
5 plateaux réglables en hauteur, par intervalles de 50 mm.
A : une rangée
B : deux rangées
C : rails supplémentaires (par paire)



Lieferung ohne Kisten · Kratten niet inbegrepen · Livraison sans caisse

	X x Z x Y			Art.-Nr.
A	620 x 475 x 1710 mm	Ø 125 mm	~35 kg	128649
B	940 x 620 x 1750 mm	Ø 150 mm	~69 kg	128648
C	620 x 47 x 45 mm	–	2 kg	128650



Gestell für Euro-Kisten

zum Rücken schonenden Abstellen von Euro-Kisten.

Rek voor Eurokratten
voor ergonomisch neerzetten van Euro kratten.

Etagère pour bacs européens
pour une manipulation ergonomique de bacs européens.

Lieferung ohne Kisten · Kratten niet inbegrepen · Livraison sans caisse

X x Z x Y		Art.-Nr.
620 x 420 x 700 mm	~11 kg	100811



Bodenrahmen für Euro-Kisten

zur hygienisch korrekten Aufbewahrung von Euro-Kisten.

Vloerframe voor Eurokratten
voor het hygiënisch opslaan van Euro kratten.

Cadre étagère pour bacs européens
pour un stockage hygiénique de bacs européens.

Lieferung ohne Kisten · Kratten niet inbegrepen · Livraison sans caisse

X x Z x Y		Art.-Nr.
620 x 420 x 140 mm	~4 kg	100105



Plattformwagen

Stellfläche mit 4 Ablaufbohrungen, 2 Bock- und 2 feststellbare Lenkrollen, für Euro-Kisten, 4 Stellplätze mit Rutschsicherung, umlaufend 10 mm Wulstrand, Stellfläche 1244 x 844 mm.

Transportwagen, vlak model
Platform van 2.0 mm dikke plaat, met 4 afwateringsgaten, 2 Bok- en 2 zwenkwielen met rem, voor Euro-kisten, plaats voor 4 kisten, gefixeerd door 10 mm verdiept platform van 1244 x 844 mm.

Chariot à plate-forme
Plateau de chargement en tôle de 2.0 mm avec 4 perçages pour l'écoulement, 2 roues à fourche fixe et 2 roues directionnelles avec système der blocage, pour caisses euro, 4 emplacements sur base antidérapante, rebord à bourrelet de 10 mm sur tout le pourtour, plateau de chargement 1244 x 844 mm.

Lieferung ohne Kisten · Kratten niet inbegrepen · Livraison sans caisse

X x Z x Y			Art.-Nr.
1465 x 844 x 200/900 mm	Ø 125 mm	~46 kg	100071

✆ +49 5407 890 0 · 🖷 +49 5407 890 100

Trocknungspalette für Euro-Kisten

zur Trocknung von Euro-Kisten nach der Reinigung.

Reinigingspallet voor Eurokratten
voor het drogen van Euro kratten na het reinigen.

Palette de séchage pour bacs européens
pour le séchage de bacs européens après le nettoyage.

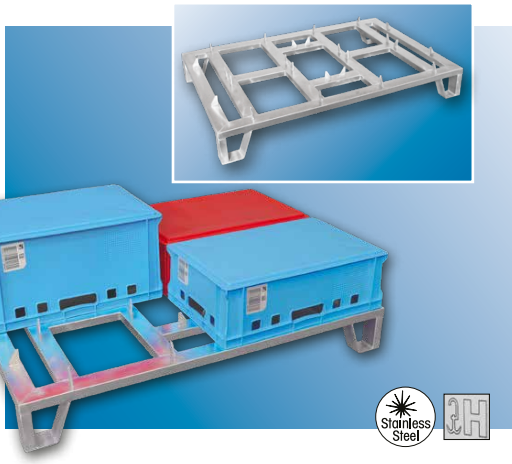

Lieferung ohne Kisten · Kratten niet inbegrepen · Livraison sans caisse

Y Z X X × Z × Y		Art.-Nr.
1200 x 800 x 195 mm	~23 kg	100094

Plattformwagen

Stellfläche mit 4 Ablaufbohrungen, 2 Bock- und 2 feststellbare Lenkrollen, universell einsetzbar, umlaufend 10 mm Wulstrand, Stellfläche 1000 x 700 mm.

Transportwagen, vlak model
Platform van 2.0 mm dikke plaat, met 4 afwateringsgaten, 2 Bok- en 2 zwenkwielen met rem, universele wagen, platform van 1000 x 700 mm, geheel verdiept met 10 mm.

Chariot à plate-forme
Plateau de chargement en tôle de 2.0 mm avec 4 perçages pour l'écoulement, 2 roues à fourche fixe et 2 roues directionnelles avec système der blocage, utilisation universelle, rebord à bourrelet de 10 mm sur tout le pourtour, plateau de chargement 1000 x 700 mm.



Y Z X X × Z × Y			Art.-Nr.
1221 x 700 x 200/900 mm	Ø 125 mm	~34 kg	100070

Servierwagen

in schwerer Industrieausführung. 4 Rammschutzecken und 4 Lenkrollen, 2 Stück mit Feststeller, Räder aus abriebfestem Vollgummi.
A: 2 Etagen · **B:** 3 Etagen

Serveerwagen
in zware industrie uitvoering. Voorzien van 4 stoothoeken en 4 zwenkwielen, 2 met rem. De banden van volrubber, laten geen strepen achter.
A: 2 etages · **B:** 3 etages

Chariot pour le service
Fabrication industrielle robuste, 4 coins protégés contre les chocs et téléscopage, 4 roues directionnelles, 2 avec système de blocage, roues en caoutchouc plein résistant à l'abrasion.
A: 2 étages · **B:** 3 étages



	Y Z X X × Z × Y			Art.-Nr.
A	800 (840) x 600 (640) x 900 mm	Ø 125 mm	~32 kg	100072
B	800 (840) x 600 (640) x 900 mm	Ø 125 mm	~40 kg	100073

Hebe-Kippvorrichtung Typ L 25

für Norm-Beschickungswagen

Robuste und leistungsstarke Hebe-Kippvorrichtung für die dosierte oder komplette Entleerung von Feststoffen aus 200-/300-L-Beschickungswagen. Die Aufnahme der Beschickungswagen erfolgt je nach Erfordernis links- (L) oder rechtsseitig (R).

Die Hebe-Kippvorrichtung wird über Tastschalter gesteuert. Die Aufwärtsbewegung der Hubgabel erfolgt in Selbsthaltung, die Abwärtsbewegung über „Totmann-Schaltung". Kettenantrieb mit Kettenbruchsicherung ist serienmäßig.

Bei Kettenbruch wird der Beschickungswagen durch eine Fallbremse in seiner Position gehalten. Ein Sicherheitsbeschlag verriegelt den Behälter während der Arbeitsvorgänge automatisch. Dadurch wird ein Höchstmaß an Arbeitssicherheit erreicht.

Hubgeschwindigkeit 5 m/min.

Hef-kantelaar Type L 25

voor normwagens

Robuuste en krachtige kantelaar voor het gedoseerd of volledig legen van vaste stoffen uit 200 en 300 liter normwagens. Het aankoppelen van de normwagens is links of rechts, afhankelijk van de bestelde uitvoering.

De hef-kantelaar bediend men met een drukknop die bij het heffen ingedrukt gehouden moet worden. Het omlaag gaan heeft een „dodenmans beveiliging". De ketting aandrijving is seriematig voorzien van een breukbeveiliging met valrem. Gedurende het leeg proces wordt de normwagen automatisch gecontroleerd.

Bij kettingbreuk blijft de normwagen automatisch hangen op de veiligheidsrem. Hierdoor een uiterst veilig en betrouwbaar systeem.

Slagsnelheid 5m/min.

Elévateur-basculeur type L 25

pour bacs standard

Elévateur-basculeur performant et de conception robuste pour la vidange par doses ou la vidange complète de bacs standards de 200 et 300 litres. Seulment pour produits solides. La prise en charge des bacs se fait selon le cas – soit du côté gauche (L) ou du côté droit (R).

L'élévateur-basculeur est commandé par un commutateur. Le mouvement ascendant de la fourche se fait par autostabilisation, le mouvement descendant se fait par »commutateur homme-mort«. La transmission par chaîne équipée d'un système anti-rupture est de série.

Lors d'une rupture de chaîne le bac est maintenu dans sa position par un frein à loquet. Un système de sécurité verrouille automatiquement le conteneur durant la phase de travail. Ceci garantit un maximum de sécurité durant le travail.

Vitesse de levage 5 m/min.

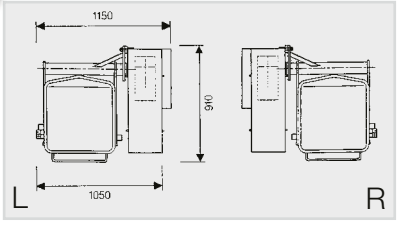

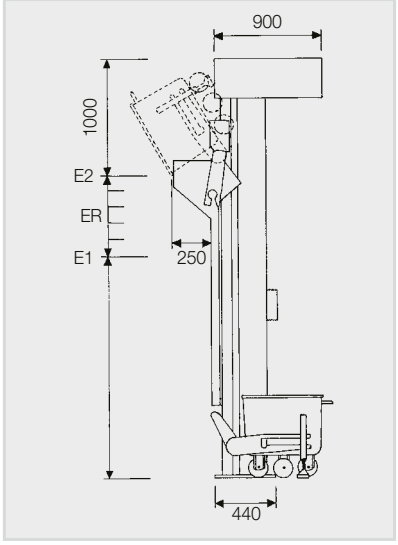



Lieferung ohne Behälter · Bakken niet inbegrepen · Livraison sans cuve

E1-E2	ER		L: Art.-Nr.	R: Art.-Nr.
1050-1550 mm	5 x 100 mm	300 kg	100106	100107
1350-1850 mm	5 x 100 mm	300 kg	125541	125547
1550-2050 mm	5 x 100 mm	300 kg	100108	100109
2050-2550 mm	5 x 100 mm	300 kg	100110	100111
2550-3050 mm	5 x 100 mm	300 kg	100112	100113
3050-3550 mm	5 x 100 mm	300 kg	100114	100115
3550-4050 mm	5 x 100 mm	300 kg	100116	100117
4050-4550 mm	5 x 100 mm	300 kg	100118	100119
4550-5050 mm	5 x 100 mm	300 kg	100120	100121

Andere Ausführungen auf Anfrage · Andere uitvoeringen op aanvraag · Autres modèles: sur demande

✆ +49 5407 890 0 · 🖷 +49 5407 890 100

Typ L 25



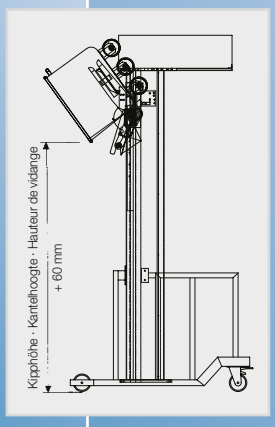



Fahrgestell für Hebe-Kippvorrichtung

Ideal um die L 25 an verschiedenen Orten einzusetzen.
Verfügbar bis zu einer effektiven Kipphöhe von 2350 mm.

Verrijdbaar onderstel voor de hef-stapellaar

Ideaal om de stapellaar L25 op meerdere plaatsen in te zetten.
Verkrijgbaar tot een effektieve kiphoogte van 2350 mm.

Chariot pour élévateur-chargeur

Idéal pour l'utilisation du L 25 à divers endroits.
En stock jusqu'à une hauteur effective de bascule de 2350 mm.

Stainless Steel

3L/N/PE



sonderbau.hoecker.de

Kippvorrichtung SL 25
für Norm-Beschickungswagen

Mobile, robuste und leistungsstarke Kippvorrichtung für die dosierte oder komplette Entleerung von Feststoffen aus 200/300-L-Beschickungswagen.

In der Grundausführung wird auf einer Höhe von 1300 mm abgekippt. Diese Abwurfhöhe kann durch austauschbare Schütten auf 1100 mm (D) bzw. 1200 mm (E) reduziert werden.

Die Bedienung erfolgt über Tastschalter mit den Funktionen „Heben/Senken". Bei nicht betätigen des Tasters wird der Arbeitsvorgang gemäß Unfallverhütungsvorschrift (Totmann-Schaltung) unterbrochen. Der Beschickungswagen verbleibt in der eingenommenen Position.

Varianten:
A: Netznetrieb (400V)
B: Akkubetrieb
C: Schütte 1100 mm
D: Schütte 1200 mm

Kantelaar SL 25
voor normwagens

Robuuste en krachtige kantelaar voor het gedoseerd of volledig legen van vaste stoffen uit 200 en 300 liter normwagens.

Standaard wordt op een hoogte van 1.300 mm gekiept.

Deze kiephoogte kan door middel van uitwisselbare trechters tot 1100 mm (D) of 1200 (E) gereduceerd worden.

De bediening is met een drukknop, met de functies „Heffen/Zakken".

Wanneer de knop niet ingedrukt wordt staat de kantelaar stil (dodemanschakelaar). De normwagen blijft in de dan ingenomen positie.

Varianten:
A: Met verrijdbaar onderstel
B: Met verrijdbaar onderstel en accuvoeding
C: Helling 1100 mm
D: Helling 1200 mm

Basculeur SL 25
pour bacs standards

Basculeur robuste et performant pour le vidage complet ou par doses de bacs standards de 200 et 300 litres. Seulement pour produits solides.

La version standard permet un vidage à une hauteur de 1300 mm.

La hauteur de déversement peut être réduite par des déversoirs interchangeables à 1100 mm (D) ou à 1200 mm (E).

La machine est commandée par un commutateur-touche à pression avec les fonctions »lever/baisser«. Si le commutateur n'est pas pressé, l'action est interrompue selon les règlements sur la prévention des accidents (veille automatique). Le bac est maintenu dans sa position.

Les options du produit:
A: Avec châssis
B: Avec châssis et fonctionnement sur accu
C: Goulotte 1100 mm
D: Goulotte 1200 mm

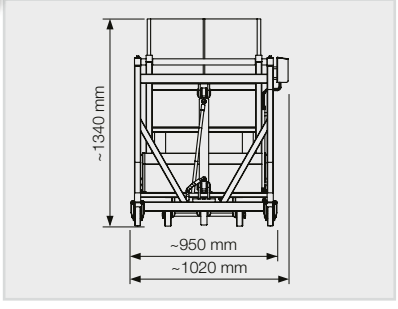

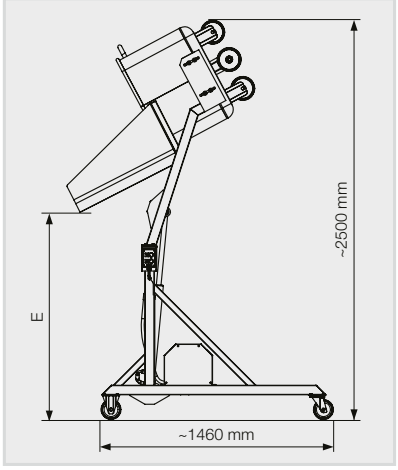



Lieferung ohne Behälter · Bakken niet inbegrepen · Livraison sans cuve

	E				Art.-Nr.
A	1300 mm	Ø 125 mm	300 kg	~122,5 kg	111628
B	1300 mm	Ø 125 mm	300 kg	~130,0 kg	100131
C	1100 mm				112070
D	1200 mm				112069

Andere Ausführungen auf Anfrage · Andere uitvoeringen op aanvraag · Autres modèles: sur demande

✆ +49 5407 890 0 · 🖷 +49 5407 890 100

Typ SL 25

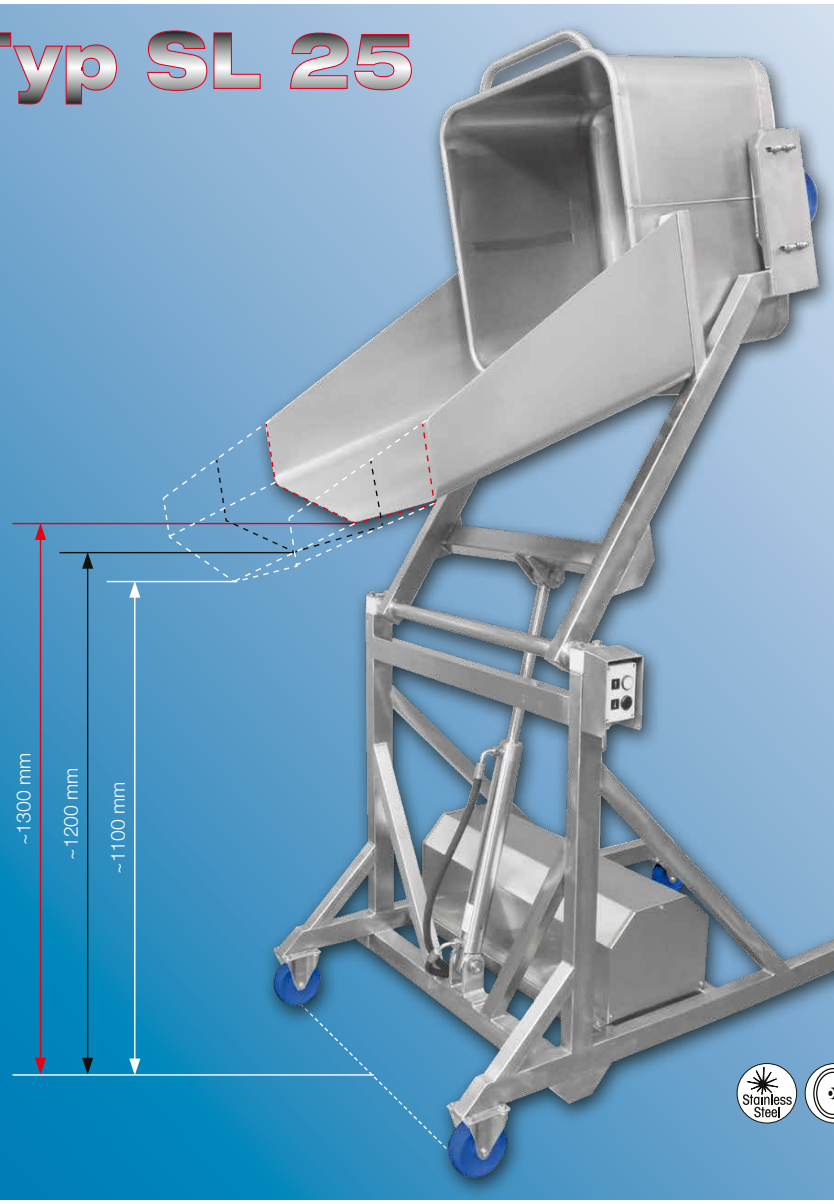









sonderbau.hoecker.de

Kippvorrichtung Typ SL 100

Die Kippvorrichtung SL 100 ist für das Entleeren von Feststoffen über die Längsseite eines gekippten Großbehälters (bis 1.200 x 1.000 x 1.150 mm) konzipiert.

Durch das offene, hygienische Design mit minimierten Kanten sowie fest installierter Schütte erfüllt sie höchste Hygienestandards und die mittige Motorlage macht die Anlage so kompakt wie möglich.

Der Niederhalter der Aufnahme kann auf folgende Behälterhöhen angepasst werden: 850 / 950 / 1.050 / 1.150 mm. Die Bedienung des Kippvorganges erfolgt über ein abnehmbares Bedienpult mit Spiralkabel (ausziehbar bis auf 6.000 mm). Durch Lenk- und Bockrollen ist die Kippvorrichtung einfach zu bewegen und ermöglicht flexiblen Einsatz an verschiedenen Orten

Kantelsysteem type SL 100

Het SL 100 kantelsysteem is ontworpen voor het legen van vaste stoffen via de lange kant van een gekantelde grote container (tot 1.200 x 1.000 x 1.150 mm).

Door het open, hygiënische ontwerp met zo min mogelijk randen en een vast geïnstalleerde stortgoot voldoet dit systeem aan de hoogste hygiënenormen. De centrale positie van de motor maakt het systeem zo compact mogelijk.

De kiepinrichting kan worden aangepast aan de volgende containerhoogtes: 850 / 950 / 1.050 / 1.150 mm. Het kantelproces wordt bestuurd met een afneembaar bedieningspaneel met spiraalkabel (uitschuifbaar tot 6.000 mm). Dankzij de zwenk- en bokwielen kan de kantelaar gemakkelijk worden verplaatst en flexibel worden gebruikt op verschillende locaties.

Basculeur type SL 100

Le basculeur SL 100 est conçu pour le vidage de matières solides par le côté longitudinal d'un grand conteneur basculé (jusqu'à 1 200 x 1 000 x 1 150 mm).

Grâce à sa conception ouverte et hygiénique avec des bords minimisés ainsi qu'une goulotte fixe, il répond aux normes d'hygiène les plus strictes et la position centrale du moteur rend l'installation aussi compacte que possible.

Le serre-flan du réceptacle peut être adapté aux hauteurs de bacs suivantes : 850/950/1 050/1 150 mm. Le processus de basculement est commandé par un pupitre de commande amovible avec câble en spirale (extensible jusqu'à 6 000 mm). Grâce aux roues pivotantes et fixes, le basculeur est facile à déplacer et permet une utilisation flexible à différents endroits.

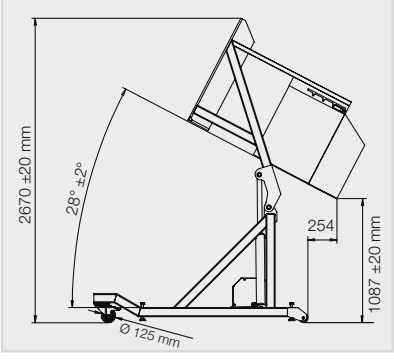

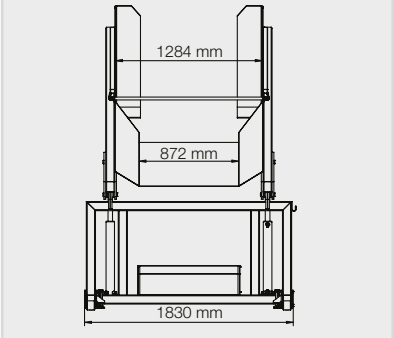



Behälter 📖 117/121
Containers 📖 117/121
Récipients 📖 117/121

Lieferung ohne Behälter · Bakken niet inbegrepen · Livraison sans cuve

E	⌀			Art.-Nr.
1088 mm	Ø 125 mm	1000 kg	~494 kg	127036

Andere Ausführungen auf Anfrage · Andere uitvoeringen op aanvraag · Autres modèles: sur demande

✆ +49 5407 890 0 · 🖷 +49 5407 890 100

Typ SL 100



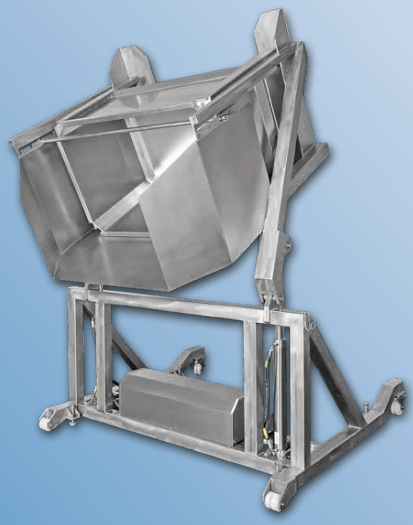









sonderbau.hoecker.de

FLEISCH-TRANSPORTHAKEN GERÄTE

Slacht en transporthaken · speciale haken

Crochets d’abattoir · crochets transporteurs et crochets spéciaux

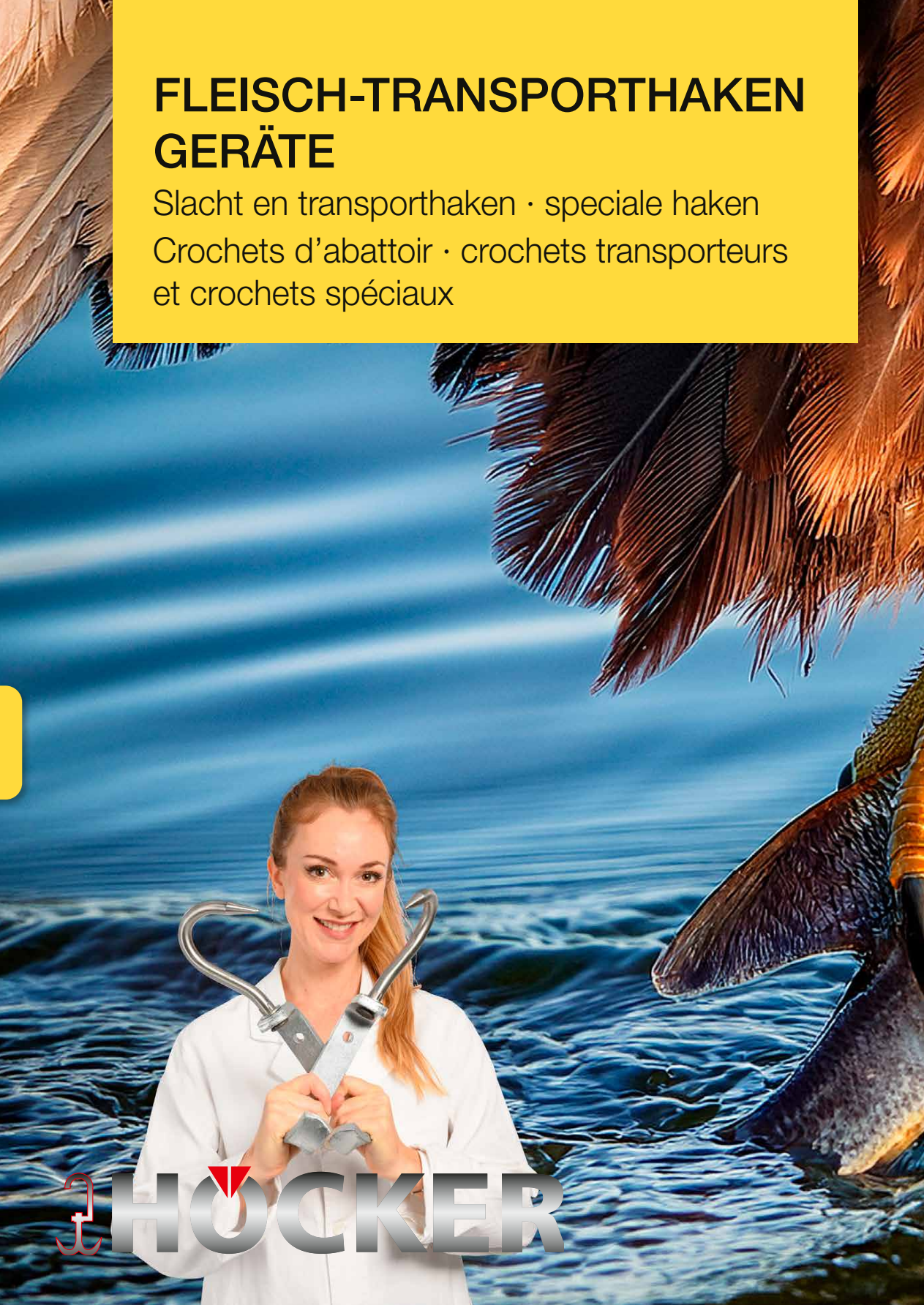



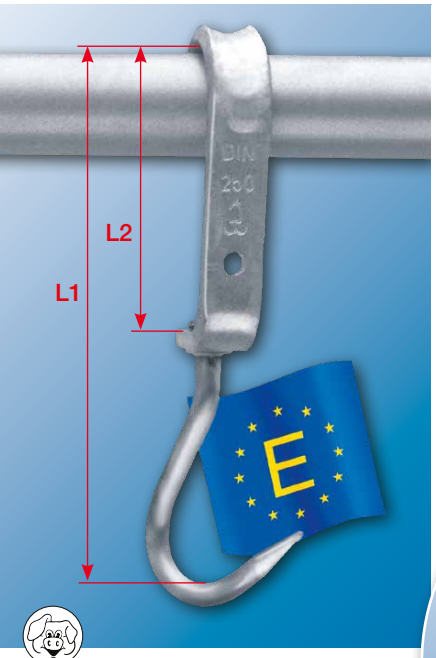

Eurohaken nach DIN 5047

Gleitbügel aus Flachstahl 35 x 12 mm, feuerverzinkt,
Unterhaken aus Edelstahl, Ø 16 mm, mit abrissfestem Stauchkopf.

Eurohaak volgens DIN 5047
Glijbeugel van gegalvaniseerd staal 35 x 12 mm.
Roestvrijstalen onderhaak van Ø 16 mm. Onbreekbare gestuikte kop.

Euro-crochet selon DIN 5047
Crosse glissante en acier plat 35 x 12 mm, galvanisé à chaud,
crochet en inox, Ø 16 mm, avec tête d'attache anti-rupture.

L1	L2			Art.-Nr.
307 mm	160 mm	250 kg	~1,35 kg	100353

Mindestmenge 50 Stück · Minimum afname 50 St. · Quantité minimum 50 pcs



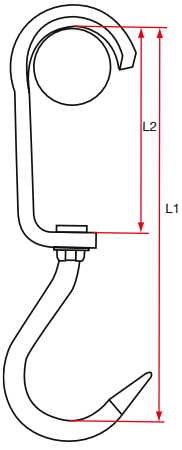

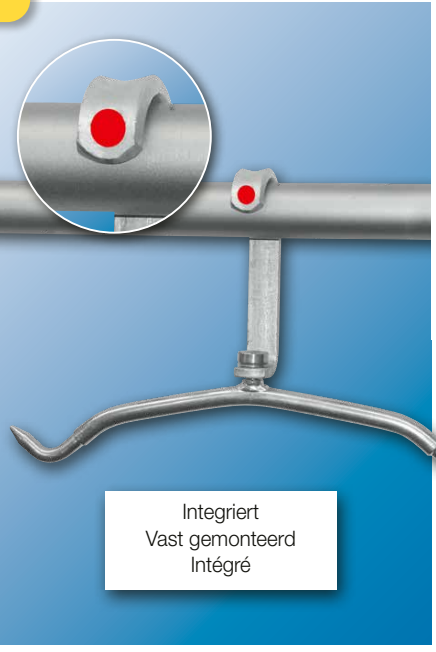

Warenlogistik mittels Transponder

Beim Einsatz in der Fleischindustrie werden die Transponder an den Transportmitteln, z. B. Fleischhaken, dauerhaft befestigt. Transponder besitzen eine unverwechselbare Codierung (Nummer), mit der die Informationen über ein Produkt, seine weitere Verarbeitung oder Zuführung (Lager), per EDV erfasst und gesteuert werden. Auf Wunsch statten wir die Haken mit einem integrierten Transponder aus. Weitere Informationen auf Anfrage.

Goederenlogistiek met behulp van transponders
Bij gebruik van deze, in de voedingsindustrie, worden ze permanent bevestigd aan bijvoorbeeld de vleeshaak. De zogenaamde transponder heeft een niet te verwisselen codering (nummer) wat gebruikt kan worden voor het volgen of het besturen van het verwerkingsproces. Indien gewenst, kunnen wij deze voor u aan haken monteren. Voor verdere informatie staan wij graag ter uwer beschikking.

Logistique des marchandises par transpondeurs
Dans l'industrie de la viande, les transpondeurs sont utilisés et fixés durablement sur les moyens de transport, par ex. sur les crochets à viande. Les étiquettes électroniques possèdent une codification non interchangeable (numéro), par laquelle les informations concernant un produit sont enregistrées et véhiculées par ordinateur pour tous les traitements à venir. Sur demande, nous munirons et intégrerons des étiquettes électroniques dans les crochets.
Sur demande, nous vous fournirons d'autres renseignements.

✆ +49 5407 890 0 · 🖷 +49 5407 890 100

Gleithaken mit Edelstahlhaken

Gleitbügel aus Flachstahl 35 x 12 mm, feuerverzinkt,
Fleischhaken aus Edelstahl, Ø 16 mm,
mit abrissfestem Stauchkopf und Nebenhaken.

Glijhaken met roestvrijstalen onderhaak
Glijbeugel van vuurverzinkt staal 35 x 12 mm,
roestvrij stalen onderhaak Ø 16 mm,
met onbreekbare gestuikte kop en meenemer.

Crochets glissants avec crochets en inox
Crosse glissante en acier plat 35 x 12 mm, galvanisé à chaud,
crochet en inox Ø 16 mm, avec tête d'attache anti-rupture et crochet latéral.

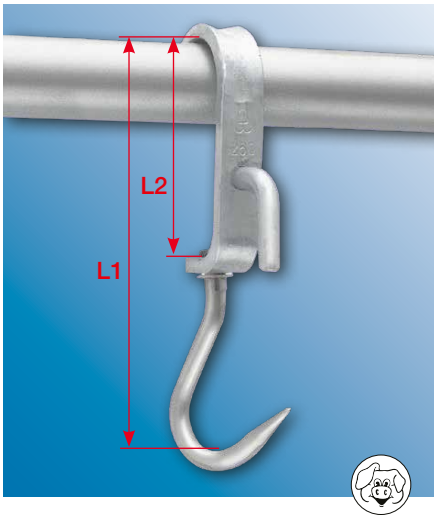

Auch in Ausführung für 1,5"/48 mm Rohrbahn lieferbar. · Ook voor 1,5"/48 mm buisbaan leverbaar.
Livrables aussi en modèle pour rail tubulaire de 1,5"/48 mm.

L1	L2			Art.-Nr.
307 mm	160 mm	250 kg	~1,53 kg	100356

Swiss-Gleithaken, neue Form

Gleitbügel aus Flachstahl, 25 x 12 mm, feuerverzinkt,
Fleischhaken aus Edelstahl, Ø 15 mm,
mit abrissfestem Stauchkopf.

Zwitserse glijhaak, nieuwe uitvoering
Glijbeugel van vuurverzinkt staal 25 x 12 mm,
roestvrijstalen onderhaak van 15 mm,
met onbreekbare gestuikte kop.

Crochet coulissant suisse, nouvelle forme
Crosse glissante en acier plat 25 x 12 mm,
galvanisé à chaud, crochet en inox Ø 15 mm,
avec tête d'attache anti-rupture.

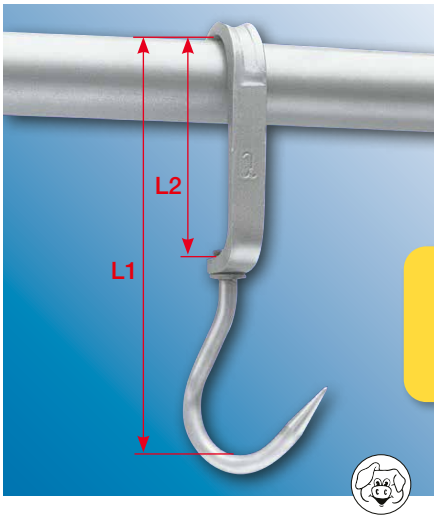

L1	L2			Art.-Nr.
302 mm	155 mm	250 kg	~1,00 kg	100358

Kunststoff-Gleitbügel mit Edelstahlhaken

Bügel aus Polyamid, Unterhaken aus Edelstahl, Ø 16 mm.

Kunststof glijbeugel
van polyamide, roestvrijstalen onderhaak van Ø 16 mm.

Crosse coulissante en matière synthétique
Crosse en polyamide, sous-crochet en inox, Ø 16 mm.

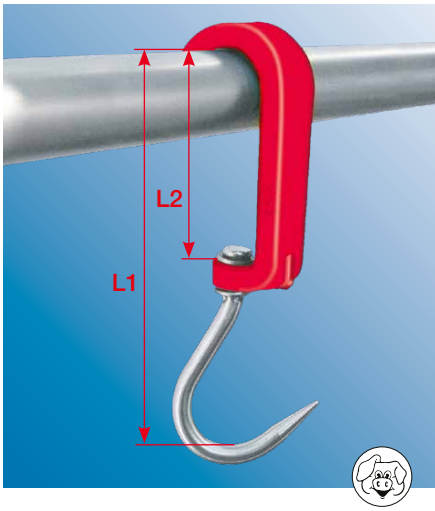

L1	L2			Art.-Nr.
300 mm	160 mm	250 kg	~0,64 kg	100359



Entblutehaken für automatische Entfesselung

Automatische verbloedingshaak

Crochet de saignée avec décrochage automatique

In verschiedenen Ausführungen lieferbar.
Diverse uitvoeringen.
Livrable selon choix en différents modèles.

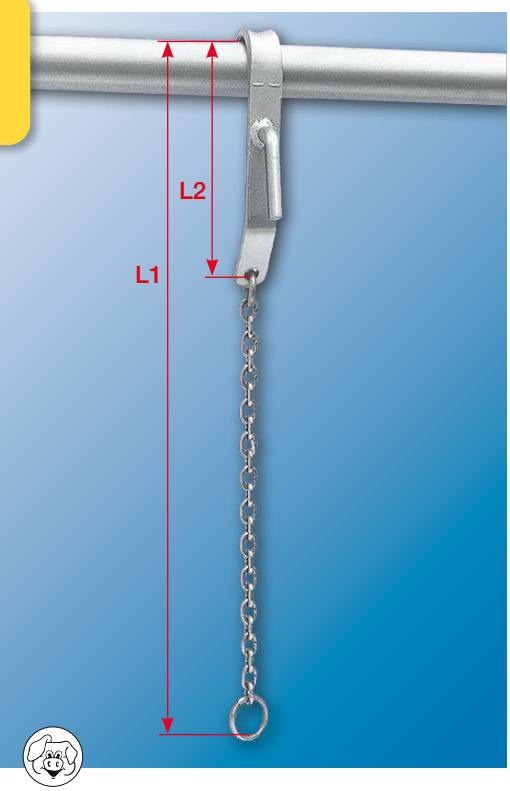

Entblutehaken

Gleitbügel aus Flachstahl 35 x 12 mm, feuerverzinkt, Kette (Ø 6,0 mm) und Schlingöse aus Edelstahl, mit Nebenhaken.

Verbloedingshaak

Glijbeugel van vuurverzinkt staal 35 x 12 mm, 6,0 mm ketting en roestvrijstalen ring om te klemmen. Haak voorzien van meenemer.

Crochet de saignée

Crosse glissante en acier plat 35 x 12 mm, galvanisé à chaud, chaîne (Ø 6,0 mm) et bague en inox, avec crochet latéral.

L1	L2			Art.-Nr.
800 mm	250 mm	250 kg	~1,90 kg	100364

✆ +49 5407 890 0 · 🖷 +49 5407 890 100

Rollhaken

Bügel aus Aluminium, mit Edelstahlhaken, Laufrolle aus Stahl, galvanisch verzinkt, mit 2 Kugellager, Achse mit Abschmierbohrung und -nippel, Unterhaken aus Edelstahl, Ø 16 mm.

Rolhaken

Beugel uit aluminium, met rvs haak, stalen looprol, verzinkt, voorzien van 2 kogellagers, as met smeergat en -nippel, rvs onderhaak, Ø 16 mm.

Crochets roulants

Chariot en aluminium, avec crochet en acier inoxydable. Galet en acier galvanisé, avec 2 roulements à billes, axe avec perçage de lubrification et graisseur, sous-crochet en acier inoxydable, Ø 16 mm.

L1	L2			Art.-Nr.
340 mm	200 mm	250 kg	~1,31 kg	100369

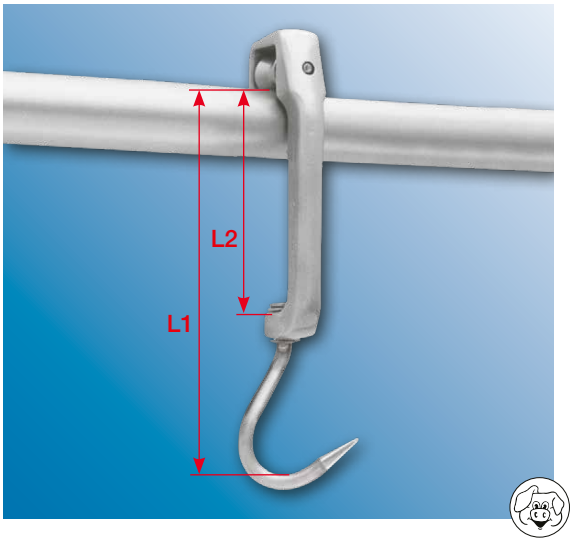

L1	L2			Art.-Nr.
340 mm	195 mm	300 kg	~1,54 kg	100398

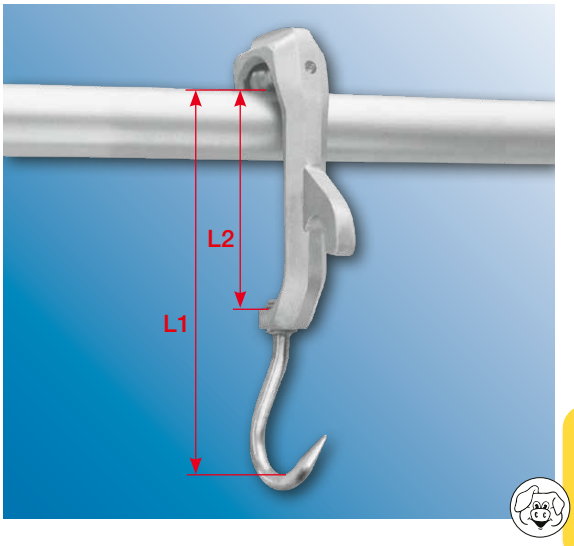

L1	L2			Art.-Nr.
310 mm	170 mm	300 kg	~1,39 kg	100376

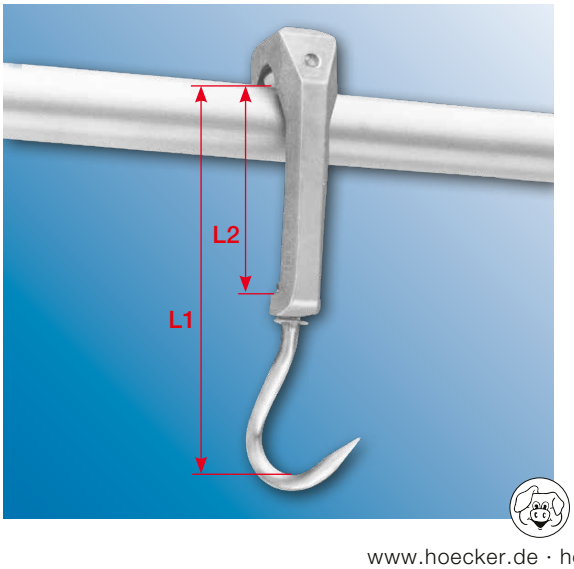

L1	L2			Art.-Nr.
340 mm	195 mm	250 kg	~1,40 kg	100399

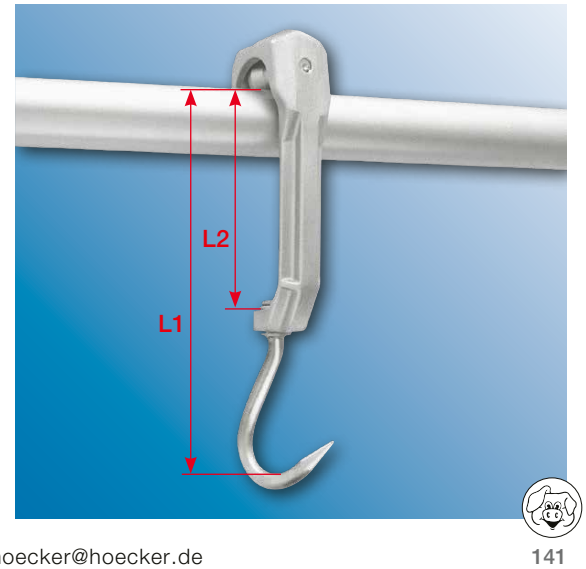

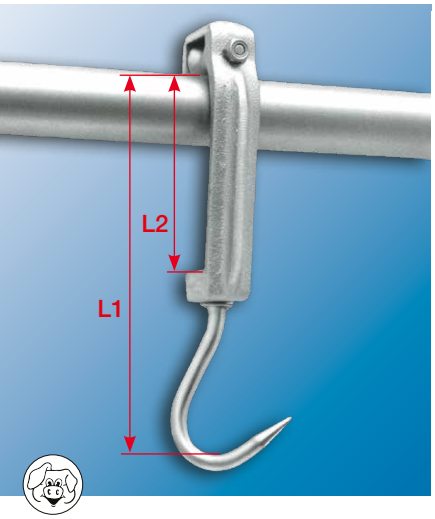

Rollbügel mit Edelstahlhaken

Rollbügel aus Sphäroguss, feuerverzinkt, Laufrolle aus Stahl, galvanisch verzinkt, mit 2 Kugellager, Achse mit Abschmierbohrung und -nippel, Unterhaken aus Edelstahl Ø 16 mm.

Gietijzeren gegalvaniseerde rolbeugel
met roestvrijstalen onderhaak Rolbeugel van speciaal gietijzer, gegalvaniseerde looprol met 2 kogellagers smeerbaar door holle as met smeernippel, onderhaak rvs Ø 16 mm.

Ferrure roulante avec crochet en inox
Ferrure roulante en alliage fonte galvanisé à chaud, galet en acier galvanisé à chaud avec 2 roulements à billes, axe avec graissage et embout graisseur. Sous-crochet en inox Ø 16 mm.

L1	L2			Art.-Nr.
315 mm	165 mm	300 kg	~2,20 kg	100370

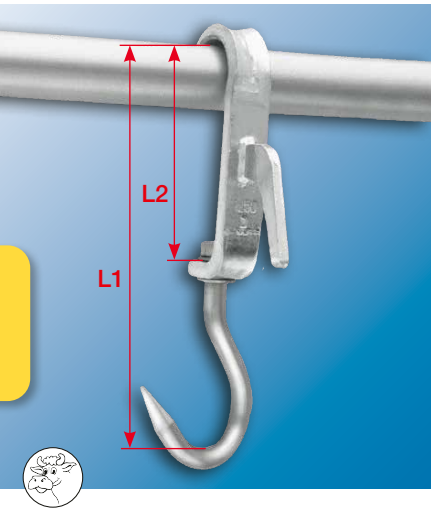

Großvieh-Gleithaken mit Edelstahlhaken

Gleitbügel aus Flachstahl 40 x 16 mm, warm gebogen, mit Nebenhaken, feuerverzinkt, Unterhaken aus Edelstahl, Ø 22 mm.

Runderglijhaak met roestvrijstalen onderhaak
Glijbeugel met meenemer vuurverzinkt en warmgebogen, 40 x 16 mm, onderhaak rvs Ø 22 mm.

Crochet coulissant pour bovin avec crochet en inox
Crosse coulissante en acier plat 40 x 16 mm, plié à chaud, avec crochet de transfert, galvanisé à chaud, sous-crochet en inox Ø 22 mm.

L1	L2			Art.-Nr.
375 mm	200 mm	1250 kg	~3,00 kg	100362
400 mm	200 mm	1250 kg	~3,08 kg	100363

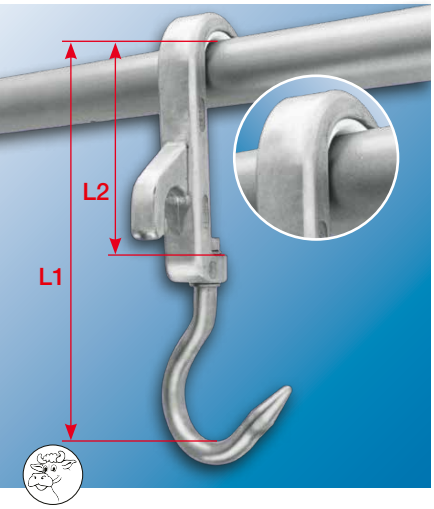

Alu-Großvieh-Gleithaken

mit Kunststoff-Einlage und Edelstahlhaken

Gleitbügel aus Aluminium, mit Nebenhaken und Kunststoff-Gleiteinlage aus POM (vermindert den Gleitwiderstand und Gleitfettgebrauch um bis zu 40%). Unterhaken aus Edelstahl, Ø 22 mm.

Runderglijhaak met kunstof inlage en roestvrijstalen onderhaak
Aluminium beugel met nevenhaak en kunstof glijdvlak van POM. Dit verminderd de glijweerstand en gebruik van vet met 40%. Onderhaak Ø 22 mm roestvast staal.

Crochet coulissant pour bovin
Crosse en aluminium, avec crochet latéral et avec patin en matière plastique POM. Ceci évite une résistance au glissement et économise jusqu'à 40% de graissage! Sous-crochet en inox Ø 22 mm.

L1	L2			Art.-Nr.
375 mm	200 mm	1250 kg	~2,00 kg	100360
400 mm	200 mm	1250 kg	~2,07 kg	100361

✆ +49 5407 890 0 · 🖷 +49 5407 890 100

Großvieh-Rollhaken mit Edelstahlhaken

Rollbügel aus Sphäroguss, feuerverzinkt, mit Nebenhaken, Laufrolle aus Stahl, galvanisch verzinkt mit 2 Kugellager, Achse mit Abschmierbohrung und -nippel, Unterhaken aus Edelstahl, Ø 22 mm.

Runderrolhaak met roestvrijstalen onderhaak
Rolbeugel van gegalvaniseerd gietijzeren met meenemer. Gegalvaniseerde looprol met 2 kogellagers smeerbaar door holle as met smeernippel. Onderhaak rvs Ø 22 mm.

Crochet roulant pour bovin avec crochet en inox
Ferrure roulante en alliage fonte galvanisé à chaud, avec crochet de transfert, galet en acier galvanisé, avec 2 roulements à billes, axe avec graissage et embout graisseur. Sous-crochet en inox Ø 22 mm.

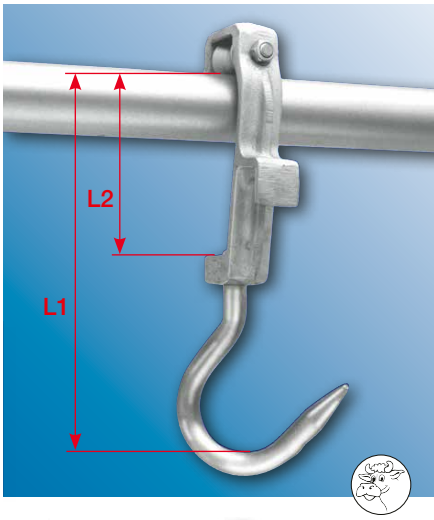

	L1	L2			Art.-Nr.
	375 mm	165 mm	1250 kg	~2,95 kg	100387
	400 mm	165 mm	1250 kg	~3,02 kg	100388

Alu-Großvieh-Rollhaken mit Edelstahlhaken

Rollbügel aus Aluminium mit Nebenhaken, Laufrolle aus Stahl, galvanisch verzinkt, mit 2 Kugellager. Achse mit Abschmierbohrung und -nippel, Unterhaken aus Edelstahl, Ø 22 mm.

Alu- runderrolhaak met roestvrijstalen onderhaak
Rolbeugel van aluminium met met meenemer, gegalvaniseerde looprol met 2 kogellagers smeerbaar door holle as met smeernippel. Onderhaak rvs Ø 22 mm.

Crochet roulant pour bovin avec crochet en inox
Ferrure roulante en aluminium, avec crochet de transfer, galet en acier galvanisé, avec 2 roulements à billes, axe avec graissage et embout graisseur. Sous-crochet en inox Ø 22 mm.

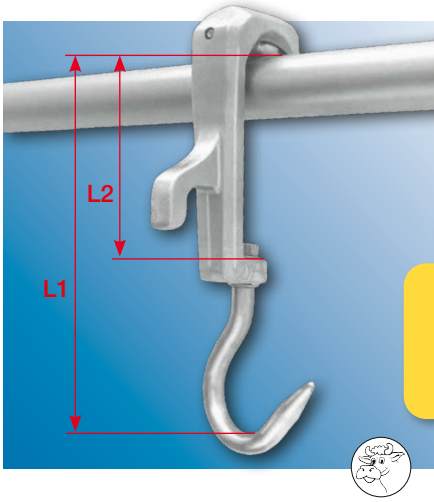

	L1	L2			Art.-Nr.
	375 mm	200 mm	1250 kg	~2,50 kg	100389
	400 mm	200 mm	1250 kg	~2,57 kg	100390

Bi-rail-Haken

Rollbügel aus Aluminium, bestehend aus 2 Laufrollen mit geschlossenen Kugellagern auf Edelstahl-Achse laufend und 2 Leitrollen. Rollen aus Kunststoff (POM). Schäkel und Haken, Ø 16 (A) oder 18 mm (B), aus Edelstahl.

Bi-rail-haak
Aluminium-rolbeugel voor Bi-rail systeem, met rvs onderhaak. Rolbeugel van aluminium met 2 looprollen van POM incl. 2 kogellagers 6202 ZZ. U-deel van rvs, Onderhaak rvs Ø 16 mm (A) of Ø 18 mm (B)

Crochet bi-rail
Ferrure roulante en aluminium composé de 2 galets avec roulement à billes protégé situé sur un axe en inox et 2 galets directionnels en POM, manille et crochet, Ø 16 mm (A) ou 18 mm (B), en inox.

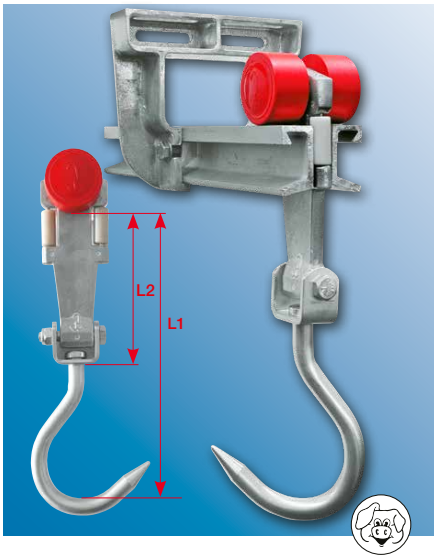

Ersatzteile 🕮 151 · Onderdelen 🕮 151 · Pièces de rechange 🕮 151

	L1	L2			Art.-Nr.
A	305 mm	160 mm	250 kg	~1,37 kg	100365
B	310 mm	160 mm	400 kg	~1,60 kg	100366

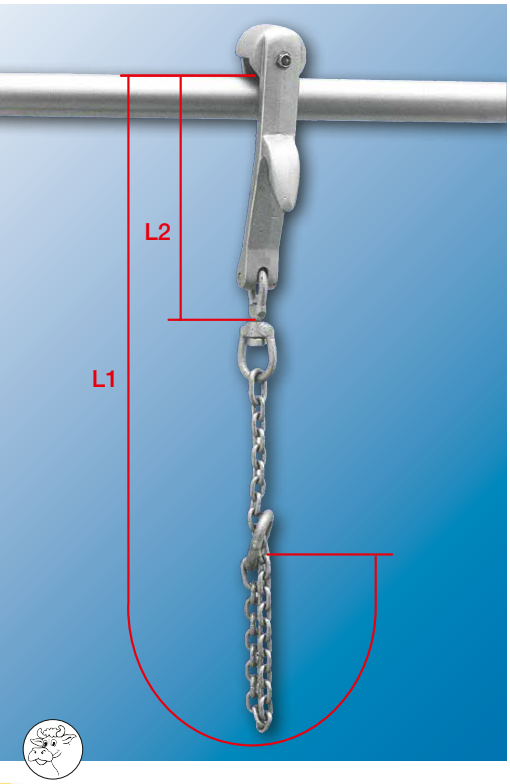

Großvieh-Rollentblutehaken

Rollbügel aus Sphäroguss, mit Nebenhaken, feuerverzinkt.
Laufrolle gehärtet, mit 4 Kugellager auf gehärteter Achse,
Ø 15 mm, laufend. Achse mit Abschmierbohrung und -nippel.
Schlingkette und Drehwirbel aus Spezialstahl, geprüft, feuerverzinkt.

Runder verbloedingshaak
Rolbeugel van speciaal gietijzer, met nevenhaak vuurverzinkt,
geharde looprollen met 4 kogellagers, geharde as Ø 15 mm,
met smeernippel, vuurverzinkte ketting van speciaal staal met draaistuk.

Crochet de saignée roulant pour bovin
Ferrure roulante en alliage fonte galvanisé à chaud, avec crochet de
transfer, galet en acier trempé, avec 4 roulements à billes sur axe en
acier trempé, Ø 15 mm, axe avec graissage et embout graisseur.
Chaîne élingue et articulation tournante en acier spécial galvanisé
à chaud, certifié.

L1	L2			Art.-Nr.
1250 mm	340 mm	2000 kg	~8,00 kg	100393

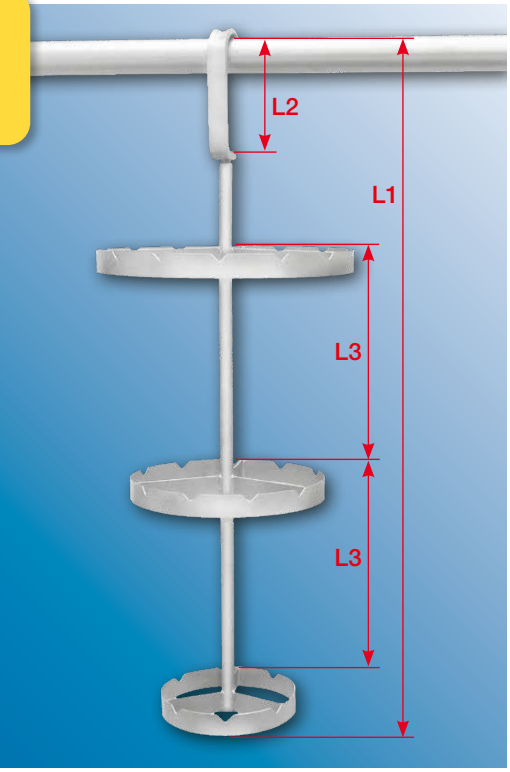

Hakenkranz

Gleitbügel aus Flachstahl 35 x 12 mm,
feuerverzinkt, mit Hakenkranz aus Edelstahl,
40 x 3,0 mm, gekerbt.
3 Etagen, Ø 450 + 350 + 250 mm

Hakenkrans
Glijdbeugel 35 x 12 mm, vuur verzinkt met
daaraan gekerfde ophang ringen van roestvast
staal 40 x 3,0 mm.
3 etages, Ø 450 + 350 + 250 mm

Tige crochet »Balancelle«
Crosse glissantes en acier plat 35 x 12 mm,
galvanisé à chaud, support en inox 40 x 3,0 mm,
à encoches.
3 étages, Ø 450 + 350 + 250 mm

L1	L2	L3			Art.-Nr.
1200 mm	200 mm	410 mm	250 kg	~6,90 kg	100403

✆ +49 5407 890 0 · 🖷 +49 5407 890 100

Meatbracket

Transportstange aus Kunststoff, für gestrippte Fleischwaren, mit 12 Einhängekerben im Abstand von 165 mm.

Meatbracket
Transportsysteem van kunststof,
voor ingetouwde producten, 12 posities.

Meatbracket
Barre de transport en matière plastique,
pour produits carnés sous filet,
12 encoches pour la suspension
par intervalles de 165 mm.

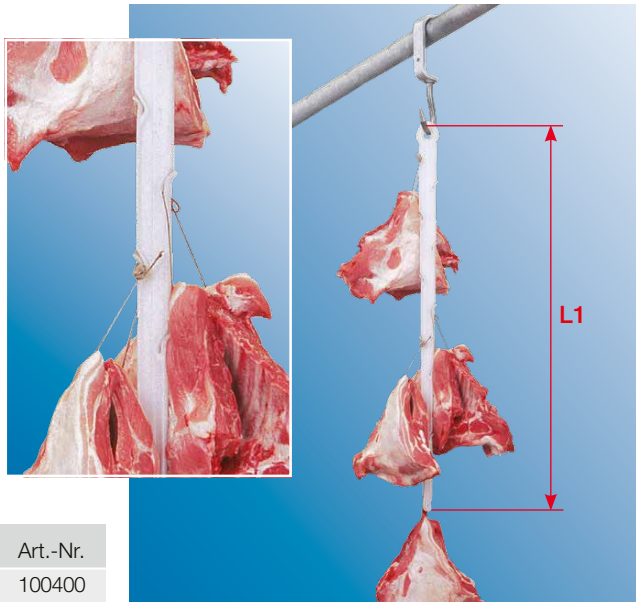

Ohne Rohrbahnhaken · Zonder haken · Sans Crochet

L1			Art.-Nr.
1000 mm	150 kg	~0,21 kg	100400

Gleitbügel mit Spreizhaken

Gleitbügel aus Flachstahl 35 x 12 mm, feuerverzinkt,
Spreize aus Edelstahl, Ø 22 mm, hohe Ausformung,
besonders geeignet für automatische Spalt-/Sägeanlagen.

Gleibeugel met spreider
Hoge vorm beugel van vuur verzinkt staal 35 x 12 mm.
Sprijdern van roestvast staal Ø 22 mm,
zeer geschikt voor het automatisch delen.

Crosse coulissante avec tinet
en acier plat 35 x 12 mm galvanisé à chaud, tinet en inox Ø 22 mm,
forme haute, particulièrment approprié aux installations autom. aux
départements de découpe et de sciage.

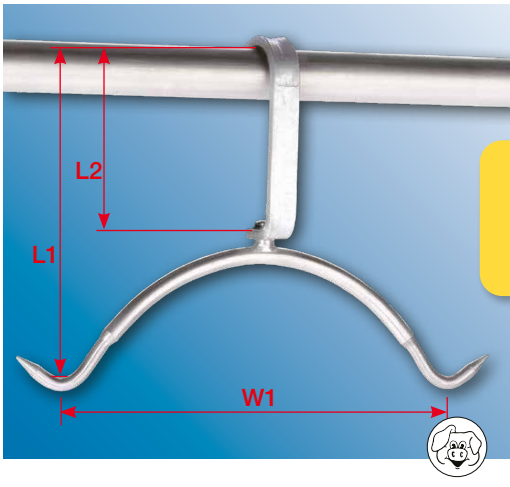

L1	L2	W1			Art.-Nr.
385 mm	210 mm	480 mm	250 kg	~3,00 kg	100386

Gleitbügel mit Spreizhaken

Gleitbügel aus Flachstahl, 35 x 12 mm, feuerverzinkt,
Spreize aus Edelstahl, flach 30 x 12 mm.

Spreider van roestvrijstaal
30 x 12 mm, Glijbeugel van vuurverzinkt staal 35 x 12 mm.

Crosse coulissante avec tinet
Crosse coulissante en acier plat 35 x 12 mm, galvanisé à chaud,
tinet en acier plat inox 30 x 12 mm.

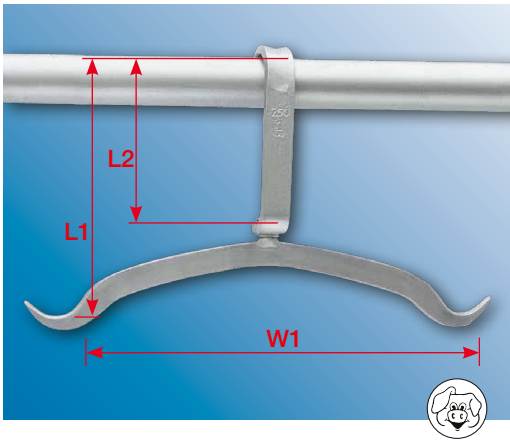

L1	L2	W1			Art.-Nr.
300 mm	200 mm	480 mm	250 kg	~2,6 kg	100381
300 mm	200 mm	520 mm	250 kg	~2,8 kg	100383

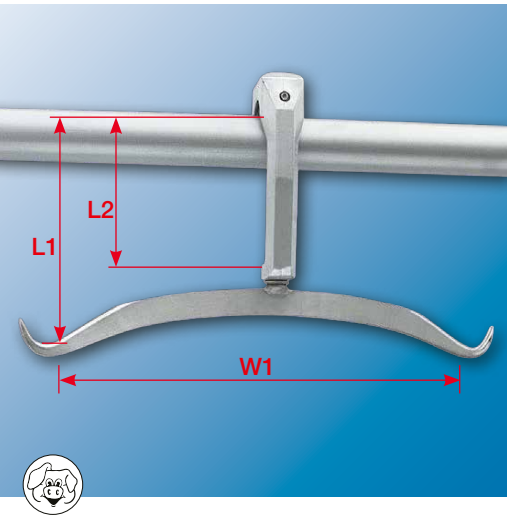

Rollbügel mit Spreizhaken

Rollbügel aus Aluminium, Laufrolle aus Stahl, galvanisch verzinkt, mit 2 Kugellager. Achse mit Abschmierbohrung und -Nippel, Spreize aus Edelstahl, flach 30 x 12 mm.

Aluminium rolbeugel met spreider
Rolbeugel met gegalvaniseerde looprol met lagering voorzien van smeernippel. Spreider uit roestvast staal 30 x 12 mm.

Ferrure roulante avec tinet
Ferrure roulante en aluminium, galet en acier galvanisé, avec 2 roulements à billes, axe avec graissage et embout graisseur. Tinet en acier plat inox, 30 x 12 mm.

L1	L2	W1			Art.-Nr.
280 mm	170 mm	480 mm	250 kg	~2,58 kg	100377

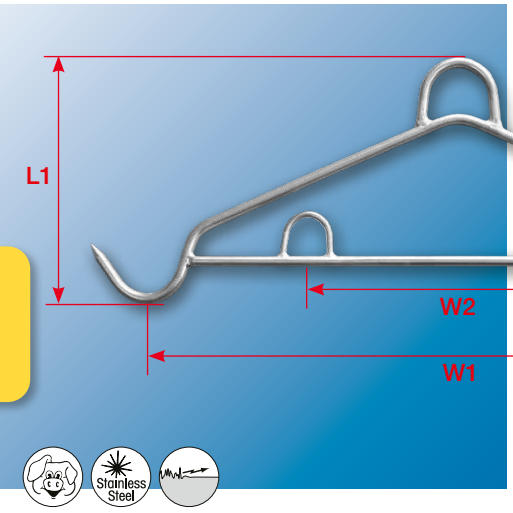

Wildspreize

stabile Ausführung, Ø 10 mm.

Spreider voor wild
stevige uitvoering, Ø 10 mm.

Tinet pour gibier
modèle robuste, Ø 10 mm.

L1	W1	W2			Art.-Nr.
225 mm	580 mm	280 mm	~250 kg	~1,3 kg	100384

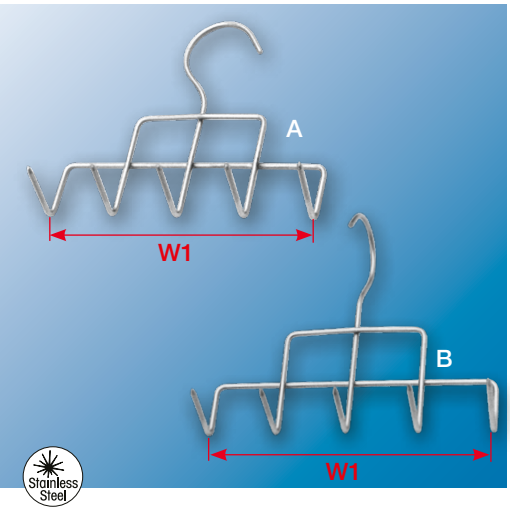

Speckhaken

mit 5 Spitzen, extra stabile Ausführung aus Edelstahl, Ø 4 mm.

Spek haak
met 5 spitsen, extra stabiele uitvoering van roestvrijstaal, Ø 4 mm.

Crochets à lard
avec 5 pointes, matériel extrêmement robuste en acier inoxydable, Ø 4 mm.

	W1			Art.-Nr.
A	200 mm	3 kg	~0,10 kg	100419
B	200 mm	3 kg	~0,10 kg	100420

✆ +49 5407 890 0 · 🖷 +49 5407 890 100

Dornhakenstange

Stange aus Edelstahl-Rundrohr, Ø 25 x 2,0 mm,
5 Etagen mit 4 Haken, Ø 10,0 mm.
A: Mit 2 Ösen
B: Mit Gleitbügel aus Flachstahl 35 x 12 mm, feuerverzinkt

Doornhakenstang
Hakenstang van buis Ø 25 x 2,0 mm
voorzien van 5 x 4 haken Ø 10,0 mm.
A: Met aan beide zijden een oog
B: Met glijbeugel 35 x 12 mm, vuurverzinkt

Balancelle
Support à broches tige tube cylindrique en inox,
Ø 25 x 2,0 mm, 5 étages avec 4 crochets, Ø 10,0 mm.
A: Avec 2 œillets
B: Avec crosse glissante en acier plat galvanisé à chaud,
35 x 12 mm

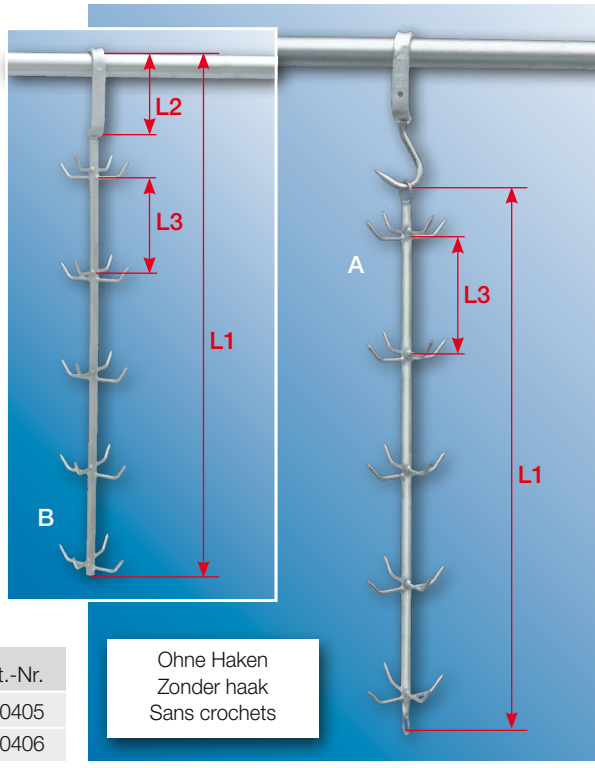

	L1	L2	L3			Art.-Nr.
A	1300 mm	–	265 mm	250 kg	~2,85 kg	100405
B	1400 mm	200 mm	265 mm	250 kg	~4,00 kg	100406

Transportgehänge für Schafe

Gleitbügel aus Flachstahl, 35 x 12 mm, feuerverzinkt.
Edelstahl-Rundrohr, Ø 25 x 2,0 mm,
mit 2 Etagen je 4 Haken, Ø 12,0 mm.
Etagen jeweils um 45° versetzt.

Transporthaak voor schapen
Hakenstang van buis Ø 25 x 2,0 mm voorzien
van 2 x 4 stompe haken Ø 12,0 mm, 45° verdraaid geplaatst.
Met glijbeugel 35 x 12 mm, vuurverzinkt.

Balancelle de transport pour moutons
Crosse coulissante en acier plat, galvanisé à chaud, 35 x 12 mm,
tige tube cylindrique en inox, Ø 25 x 2,0, avec 2 étages –
4 crochets par étage, Ø 12,0 mm, étages décalés de 45°.

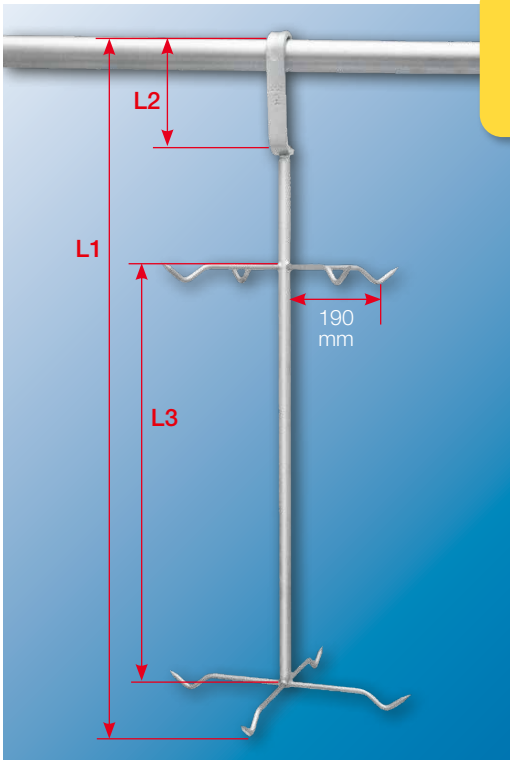

L1	L2	L3			Art.-Nr.
1200 mm	200 mm	800 mm	250 kg	~4,10 kg	100413

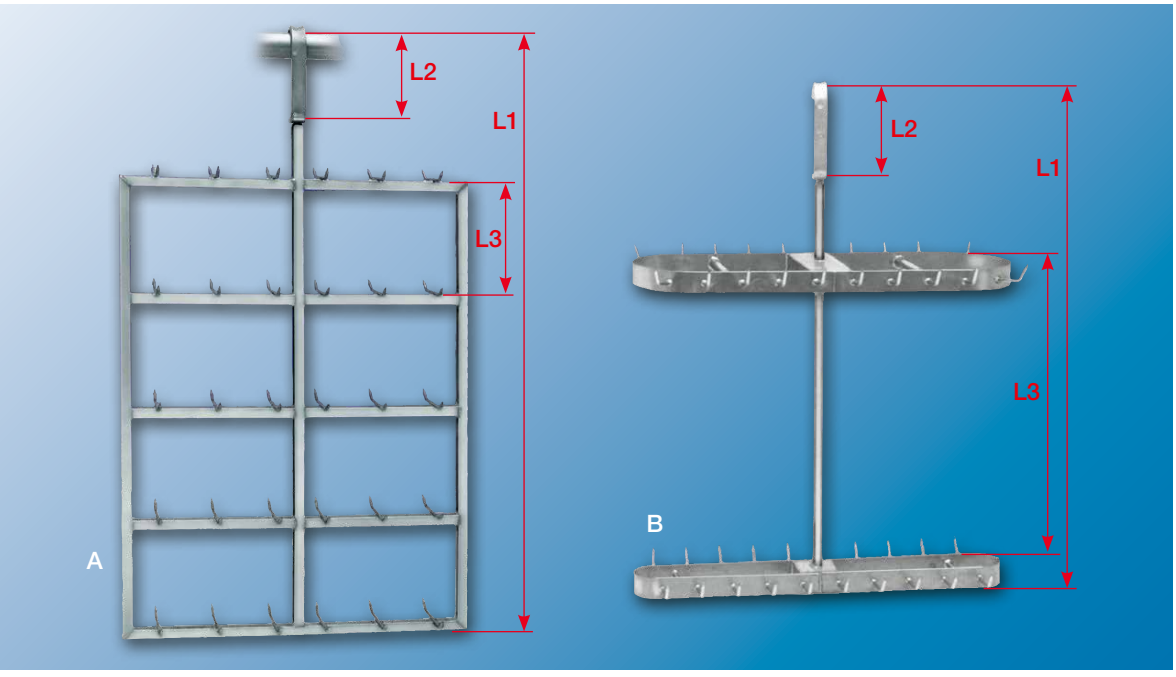

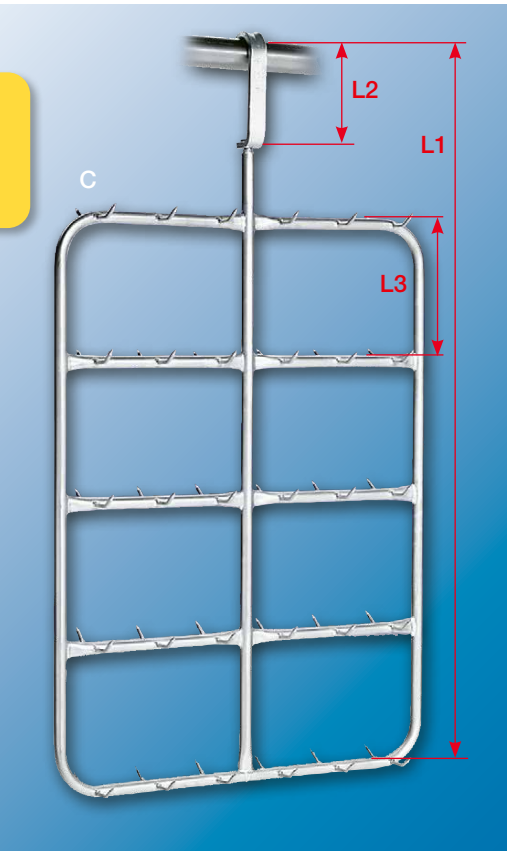

Fleischgehänge/Leberhaken

Gleitbügel aus Flachstahl 35 x 12 mm, feuerverzinkt.
A: 60 Haken, Rahmen aus Quadratrohr
B: 40 Haken
C: 60 Haken, Rahmen aus Rundrohr

Leverhanger
Glijbeugel 35 x 12 mm, vuurverzinkt.
A: 60 haken, frame van vierkante
B: 40 haken
C: 60 haken, frame van ronde buis

Support pour accrocher et transporter des foies
Crosse glissante en acier plat, galvanisé à chaud, 35 x 12 mm.
A: 60 crochets, barre et cadre en tube carré
B: 40 crochets
C: 60 crochets, barre et cadre en tube rond

	L1	L2	L3			Art.-Nr.
A	1400 mm	200 mm	270 mm	250 kg	~11,1 kg	100410
B	1200 mm	200 mm	760 mm	250 kg	~12,0 kg	100409
C	1400 mm	200 mm	270 mm	250 kg	~11,2 kg	100408

✆ +49 5407 890 0 · 🖷 +49 5407 890 100


100404


100411

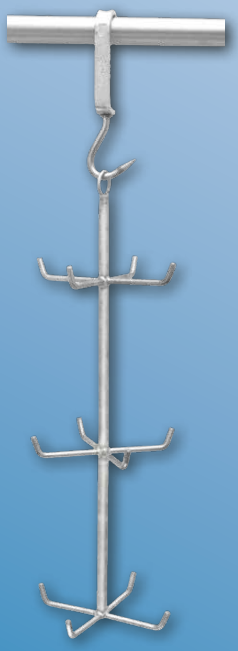
100412


100385

100374


100415 – 100418


100414


100391




100402



106249


100380


108584


105927





sonderbau.hoecker.de



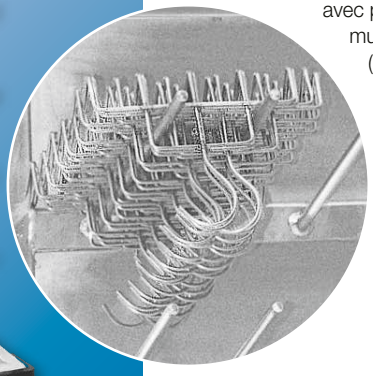

Speckhaken-Transportwagen

mit Rammschutzecken für ca. 800 Speckhaken,
mit 6 Bockrollen (Kippmoment).

Spek haken transportwagen
met hoekrubbers voor ca. 800 spekhaken,
met 6 bokwielen (kiepmoment).
Optie, rubberen hoekstukken op onder frame.

Chariot pour crochets à lard
avec pare-chocs pour environ 800 crochets à lard et
muni de 6 roues à fourche fixe
(avec moment de bascule).

	X x Z x Y			Art.-Nr.
	800 x 700 x 1600 mm	Ø 150 mm	~61 kg	100003

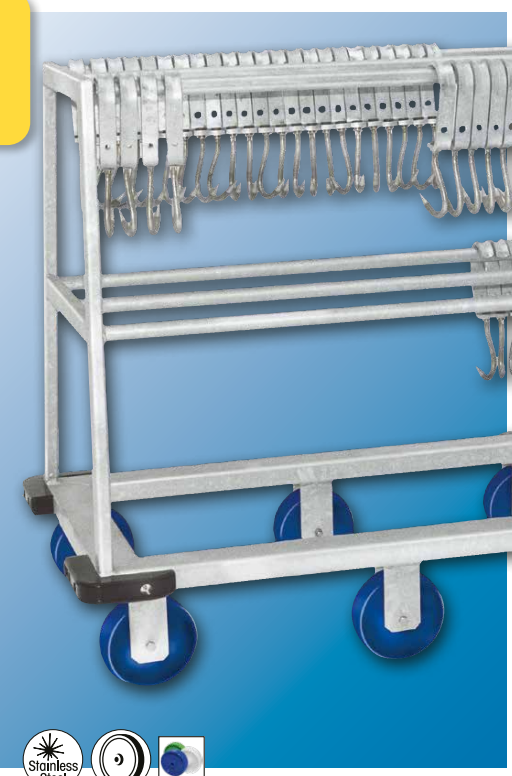

Leerhaken-Transportwagen

zur Aufnahme von 200-500 Haken
auf 2 x 3 Stangen. Fahrgestell mit 6 Bockrollen,
Ø 200 mm (Kippmoment).
A: Stahl, feuerverzinkt, mit Rammschutzecken
B: Edelstahlausführung, mit Rammschutzecken

Transportwagen voor lege haken
voor opname van 200-500 stuks haken
op 2 x 3 stangen. Onderstel uitgevoerd
met 6 bokwielen, Ø 200 mm met kiepmoment.
A: Staalverzinkte uitvoering met hoekrubbers
B: Roestvaststalen uitvoering met hoekrubbers

Chariot de transport pour crochets vides
Pouvant receuillir 200 – 500 crochets sur
2 x 3 barres. Chariot avec 6 roues à fourche fixe,
Ø 200 mm (avec moment de bascule).
A: Acier galvanisé à chaud, avec pare-chocs
B: Modèle en inox, avec pare-chocs

	X x Z x Y			Art.-Nr.
A	1400 x 900 x 1250 mm	Ø 200 mm	~83 kg	100001
B	1400 x 900 x 1250 mm	Ø 200 mm	~83 kg	100002

✆ +49 5407 890 0 · 🖷 +49 5407 890 100

Ersatzteile für Haken · Onderdelen voor rolbeugels · Pièces de rechange pour crochets

Nr./No.	Bezeichnung Omschrijving Nom	Ø/Y/Z/X mm	für · voor · pour Art.-Nr. Référence	Information	
100337	Laufrolle Looprol · Galet	39/39	100369, -370, 100373, -374, -387, -388	mit Kugellager · met kogellager avec roulement à billes	6001 RS
100340	Laufrolle Looprol · Galet	39/45	100376, -398, 100377, -389, -390	mit Kugellager · met kogellager avec roulement à billes	6001 RS
100343	Laufrolle Looprol · Galet	39/48,5	100399, -380	mit Kugellager · met kogellager avec roulement à billes	6001 RS
100344	Laufrolle Looprol · Galet	59/45	100393	mit 4 Kugellager · met 4 kogellagers avec 4 roulements à billes	2 x 6002 2 x 6002 RS
100321 **100320** **100319**	Achse As Axe	12/90 12/85 12/76	100376, -377, -389, -390 100399, -398 100369	mit Rändelung und Schmiernippel met borst en smeernippel avec moletage et graisseur	
100322 **100323** **100324**	Achse As Axe	12/72 12/77 12/82	Sondergröße · speciale uitvoering · taille spéciale 100374, -375 100370, -387, -388	mit Rändelung, Gewinde und Schmiernippel met borst, draad en smeernippel avec moletage, filetage et graisseur	
100318	Achse As · Axe	12/88	Sondergröße · speciale uitvoering · taille spéciale	mit Nut und Schmiernippel · met groef en smeernippel avec rainure et graisseur	
100317 **100316**	Achse As · Axe	15/87 15/110	100387, -388 100393	mit Bund, Gewinde und Schmiernippel · met kop, draad en smeernippel · avec collet, filetage et graisseur	
101525 **100335** **100336**	Kugellager Kogellager Roulement à billes		je nach Laufwerksausführung · loopwerk afhankelijk · selon la fabrication du mécanisme 100393 100393		
100330 **100328**	Distanzscheibe Vulring		alle außer -387, -388, -393 alle behalven -387, -388, -393 tous sauf -387, -388, -393	1 mm Edelstahl · roestvrijstaal · inox 1 mm Kunststoff · Kunstof · Matière synthétique	
100329	Rondelle d'espacement		100387, -388, -393	1 mm Kunststoff · Kunstof · Matière synthétique	
100333	Gleiteinlage · Glij inlage · Patin		34,5 mm: 100360, -361	Kunststoff · Kunstof · Matière synthétique	

Ersatzteile für Bi-Rail Haken · Onderdelen voor Bi-Rail haken · Pièces de rechange pour crochets Bi-Rail

Nr./No.	Bezeichnung · Omschrijving · Nom	Ø/Y/Z/X
100326	Laufrolle komplett mit Kugellager · Looprol compleet met kogellager Galet complet avec roulement à billes	32/60 mm
100367	Aluminiumkorpus bearbeitet · Draaglichaam · Corps en aluminium	
100863	Schwerspannhülse · Spanbus · Manchon pour charges lourdes	6/50 mm
100325	Anlaufrolle aus POM · Kunstof stuurrol · Galet en POM (matière synthétique)	16/39 mm
100327	Edelstahlachse · RVS as · Axe en inox	15/71 mm
100860	Polystopmutter · Kunststof stopmoer · Écrou d'arrêt anti-desserrage	M12
100314 **100315**	Schäkel aus Edelstahl · RVS montage schakel Manille en inox	für/voor/pour 16 mm Unterhaken/onderhaak/sous-crochets für/voor/pour 18 mm Unterhaken/onderhaak/sous-crochets
100851	Sechskantschraube · Zeskant moer · Vis à tête hexagonale	M12/65

RAUCHWAGEN · KOCH-WAGEN UND ZUBEHÖR

Rookwagens · kookwagens en toebehoren

Chariots de fumage · chariots de cuisson et accessoires





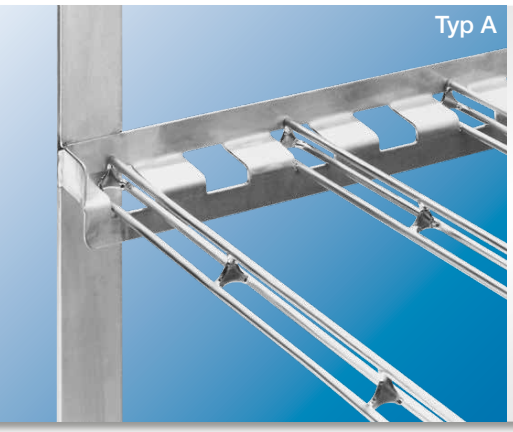

Rauchwagen in H-Form

Modell 1 + 2 werden standardmäßig mit Auflage Typ A für 1000 mm lange Spieße geliefert. Auf Wunsch sind andere Auflagetypen, Etagenzahlen oder Abmessungen möglich. 🕮 155

Rookwagen in H-vorm 🕮 155
Modellen 1 en 2 worden standaard geleverd met steun A voor 1000 mm lange spiesen. Andere steunen, aantal niveaus of afmetingen zijn op aanvraag leverbaar.

Chariot de fumage en H 🕮 155
Les modèles 1 et 2 sont livrés en standard avec un support de type A pour des grilles de 1000 mm de long. D'autres types de supports, nombres d'étages ou dimensions sont possibles sur demande.

Modell 1: 500 kg



Rauchwagen Modell 1

in H-Form, mit offenem Radprofil, für Spieße 1000 mm lang. 🕮 160

Rookwagen Model 1 🕮 160
H-vorm, met open wielprofiel, voor spiezen van 1000 mm lang.

Chariot de fumage modèle 1 🕮 160
en forme de H, avec profil de roue ouvert, pour grilles de 1000 mm de long.

Etagen Etages Etages		X x Z x Y				Art.-Nr.
6	250 mm	1020 x 1000 x 1950 mm	Ø 200 mm	500 kg	~51 kg	100008
8	180 mm	1020 x 1000 x 1950 mm	Ø 200 mm	500 kg	~55 kg	100010

✆ +49 5407 890 0 · 🖷 +49 5407 890 100

Modell 2: 350 kg

Rauchwagen Modell 2

in H-Form, mit geschlossenem Radprofil,
für Spieße 1000 mm lang. 📖 160

Rookwagen Model 2
H-vorm, met gesloten wielprofiel, voor spiezen
van 1000 mm lang. 📖 160

Chariot de fumage modèle 2
en forme de H, avec profil de roue fermé, pour grilles
de 1000 mm de long. 📖 160



Etagen Etages Etages	▲ ▼	Y Z X X × Z × Y	◎	🕯	🛢	Art.-Nr.
6	250 mm	1020 x 1000 x 1950 mm	Ø 150 mm	350 kg	~46 kg	100009
8	180 mm	1020 x 1000 x 1950 mm	Ø 150 mm	350 kg	~50 kg	100011



📖 166



📖 163

Hitzebeständige Räder

temperaturbeständig
von -40°C bis +250°C

Hittebestendige wielen
Bestand tegen temperaturen
van -40 °C tot +250 °C

Roues résistantes à la chaleur
résistant aux températures de
-40 °C à +250 °C

Detektierbare Räder

Detecteerbare wielen

Roues détectables

Auflagen Varianten

Steunvarianten

Variantes supports

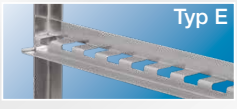









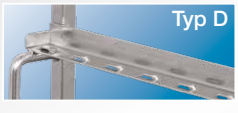



Modell Flexi: 600 kg



Beispiel Bestückung
Voorbeeld van belading
Exemple d'équipement



Rauchwagen Modell Flexi

in H-Form, mit höhenverstellbaren Etagen, für Spieße 1000 mm lang. 🕮 160
Einhängbare Rauchspießauflagen (separat zu bestellen), Etagenabstand frei wählbar alle 50 mm.
A: Grundrahmen, ohne Auflageschienen

Rookwagen Model Flexi
H-vorm, met in hoogte verstelbare schappen, voor spiezen van 1000 mm lang. 🕮 160
Inhangbare spitsteunen (apart te bestellen), schapafstand vrij instelbaar om de 50 mm.
A: Basisframe, zonder draagrails

Chariot de fumage modèle Flexi
en forme de H, avec étages réglables en hauteur, pour grilles de 1000 mm de long. 🕮 160
Supports pour grilles de fumoir à accrocher (à commander séparément), distance entre les étages au choix tous les 50 mm.
A : cadre de base, sans rails de support

Y Z X X x Z x Y				Art.-Nr.
1020 x 1000 x 1950 mm	Ø 200 mm	600 kg	~65 kg	128210

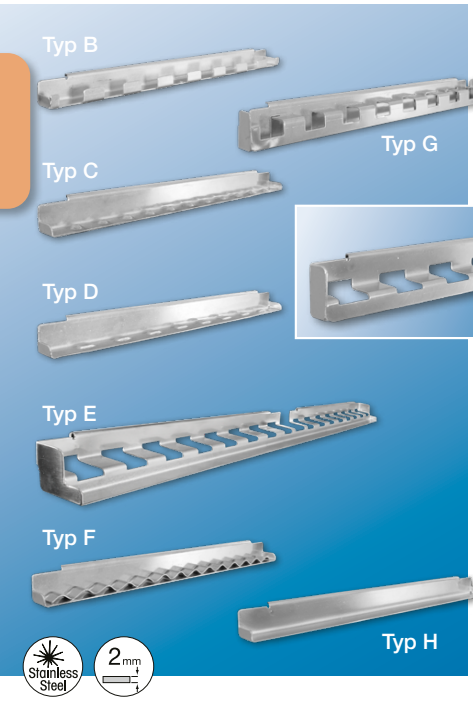

Auflageschienen

zum Einhängen in den Grundrahmen

Draagrails
Om in het basisframe te haken

Rails de support
à accrocher dans le cadre de base

	L	N		Art.-Nr.
A	475 mm	4	~0,600 kg	128211
B	475 mm	4	~0,700 kg	128212
C	475 mm	4	~0,700 kg	128661
D	475 mm	4	~0,700 kg	128662
E	1000 mm	2	~1,600 kg	128214
F	475 mm	4	~0,800 kg	128663
G	475 mm	4	~0,900 kg	128664
H	475 mm	4	~0,700 kg	128213

N = erforderliche Anzahl je Etage · N = benodigd aantal per schap · N = nombre requis par étage

✆ +49 5407 890 0 · 🖷 +49 5407 890 100

Rauchwagen Flexi – die Vorteile
Rookwagen Flexi – de voordelen
Chariot de fumage Flexi – les avantages



Effektiv
Optimale Raumausnutzung, Höhe und Position der Auflageschienen kann an die Produktlänge angepasst werden.

Effectief
Optimaal gebruik van de ruimte, waarbij de hoogte en positie van de steunrails kan worden aangepast aan de lengte van het product.

Efficace
Utilisation optimale de l'espace, la hauteur et la position des rails de support peuvent être adaptées à la longueur des produits.

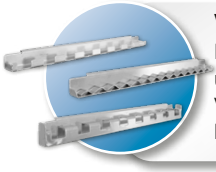

Variabel
Höhenverstellbare Auflagen für unterschiedliche Produktgrößen. Verschiedene Auflagetypen lieferbar.

Variabel
In hoogte verstelbare schappen voor uiteenlopende productafmetingen. Diverse steuntypes beschikbaar.

Variable
Supports réglables en hauteur pour différentes tailles de produits. Différents types de supports disponibles.



Praktisch
Die Auflagen werden nur eingehängt, kein Verschrauben erforderlich. Schnelles Umpositionieren der Auflagen.

Praktisch
De steunen kunnen eenvoudig worden ingehaakt, schroeven is niet nodig. Snelle verplaatsing van de steunen.

Pratique
Les supports sont simplement accrochés, pas besoin de les visser. Repositionnement rapide des supports.

Elektroschlepper

Modell TT1500-T-INOX für Rauch-, Koch- oder Wurstliegewagen. Zugkraft bis 1500 kg.

Elektrotrekker
Model TT1500-T-INOX voor rook-, kook- of worstwagens. Trekkracht tot 1500 kg.

Tracteur pousseur électrique
Modèle TT1500-T-INOX pour chariots de fumage, chariots de cuisson ou chariots à saucisses. Force de traction jusqu'à 1500 kg.



Lieferung ohne Aufnahmeadapter · Montageadapter niet inbegrepen
Livraison sans La griffe d'accroche

X × Z × Y			Art.-Nr.
1274 x 522 x 1231 mm	1500 kg	~130 kg	129336

Aufnahmeadapter

muss separat bestellt werden und wird individuell an die eingesetzten Wagen angepasst.

Montageadapter
moet apart worden besteld en wordt afgestemd op de gebruikte wagens.t.

La griffe d'accroche
doit être commandée séparément et est adaptée individuellement aux chariots utilisés.





Wurstliegewagen

mit 8 Etagen, Auflagen aus Vollmaterial Ø 10,0 mm, mit 4 Griffen, Räder mit Kippmoment. Sonderanfertigungen möglich!



Worstwagen
Deze uitvoering is met 8 etages met afleg van vol staf materiaal Ø 10,0 mm. Er zijn 4 duwbeugels wielen gemonteerd in kiep opstelling. Andere uitvoeringen op aanvraag!

Chariot de transport pour saucissons
avec 8 étages, plateaux en matériel solide Ø 10,0 mm,
avec 4 poignées, roues avec moment de bascule.
Sur demande, nous faisons des modèles spéciaux!

X x Z x Y			Art.-Nr.
1000 x 1000 x 1990 mm	Ø 200 mm	~146 kg	100022



Fleischtransportwagen

5 Hakenreihen auf 2 Etagen à 9 Haken, Ø 8 mm, Abtropfwanne mit Ablauf, 2 Bock- und 2 feststellbare Lenkrollen.

Vleestransportwagen
Voorzien van 5 ophang rijen met elk 9 haken van Ø 8 mm,
met vaste lekbodem met afvoer en, 2 bok en 2 zwenkwielen met rem.

Chariot pour le transport de viande
5 rangées de crochets sur 2 étages à 9 crochets, Ø 8 mm,
bac de récupération fixe et soudé avec écoulement,
2 roues à fourche fixe et 2 roues directionnelles avec système de blocage.

X x Z x Y			Art.-Nr.
1200 x 800 x 1930 mm	Ø 200 mm	~77 kg	100024

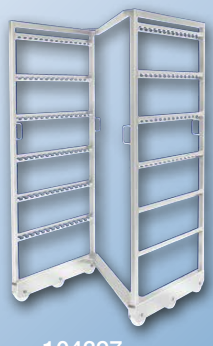

104397

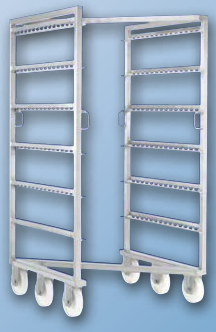

104392



108585



104417

sonderbau.hoecker.de



100176

Rauchspieß-Caddy





für ca. 250 Rauchspieße, Griff mit Fingerschutz,
2 Räder aus Polyamid, Ø 200 mm.

Rookspies Caddy
voor ca. 250 st. Duwbeugel met vingerbescherming,
2 wielen van polyamide, Ø 200 mm.

Caddy pour bâtons de fumage
pour env. 250 bâtons, poignée du chariot muni d'un protège-doigt,
2 roues en polyamide Ø 200 mm.

X × Z × Y			Art.-Nr.
800 x 470 x 1060 mm	Ø 200 mm	~12 kg	100066

Rauchspieß-Transportwagen



für ca. 500 Rauchspieße, Polypropylen-Räder mit Kippmoment.
Wanne mit Teilung und Ablaufbohrungen.

Transportwagen voor rookstokken
voor ca. 500 rookstokken, polypropyleen wielen met en kipmoment.
Kuip met 6-vaks indeling en gaten voor afwatering.

Chariot de transport pour bâtons de fumage
pour environ 500 bâtons de fumage, roues en polypropylène avec moment de bascule. Bac avec compartiments et perforations pour écoulement.

X × Z × Y			Art.-Nr.
600 x 410 x 740 mm	Ø 125 mm	~24 kg	100067

Rauchspieß-Transportwagen



für ca. 700 Rauchspieße. Ablage und Stirnseite 2,0 mm Blech,
Polyamidräder mit Kippmoment.

Transportwagen voor rookstokken
ca. 700 rookstokken. Bodemplaat en kopschot van 2,0 mm plaat,
polyamidwielen met kipmoment.

Chariot de transport pour bâtons de fumage
pour environ 700 bâtons de fumage. Plateau de réception et paroi frontale en tôle de 2,0 mm, roues en polyamid avec moment de bascule.

X × Z × Y			Art.-Nr.
900 x 600 x 850 mm	Ø 150 mm	~37 kg	100064

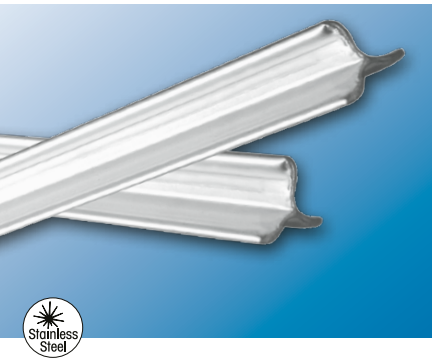

Rauchspieß aus Edelstahl-Sternprofil.

Rookspeis sterprofiel van geperst roestvast staal.

Bâtons de fumage en inox, profil en étoile.

L				Art.-Nr.
900 mm	75 kg	~0,500 kg	27 mm	100019
1000 mm	75 kg	~0,560 kg	27 mm	100014

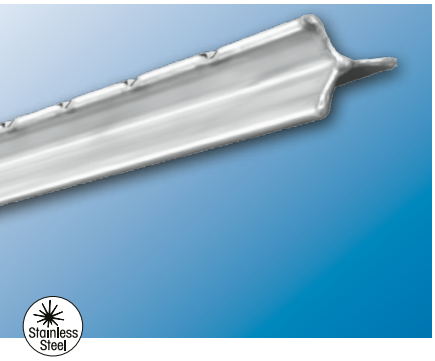

Rauchspieß aus Edelstahl-Sternprofil, gekerbt, Abstände wählbar.

Rookspeis, sterprofiel van geperst roestvast staal, blanke uitvoering en gekerfd. Afstand naar keuze.

Bâtons de fumage en inox, profil en étoile, avec entailles. Intervalles entre entailles selon demande.

L				Art.-Nr.
900 mm	75 kg	~0,500 kg	27 mm	100020
1000 mm	75 kg	~0,560 kg	27 mm	100015

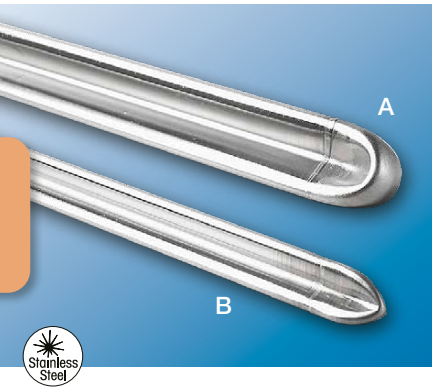

Rauchspieß mit abgerundeten Enden

aus Edelstahl-Sternprofil · **B:** Version Slim

Rookspit met ronde uiteinden, van roestvrij staal sterprofiel
B: smalle uitvoering.

Bâton de fumage avec extrémités arrondies profil en étoile acier inoxydable – **B :** Version slim

	L				Art.-Nr.
A	900 mm	50 kg	~0,410 kg	24 mm	128993
	1000 mm	50 kg	~0,450 kg	24 mm	109680
B	900 mm	50 kg	~0,270 kg	15 mm	128992
	1000 mm	50 kg	~0,300 kg	15 mm	110045

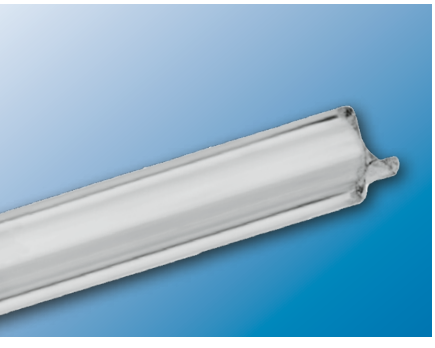

Rauchspieß aus Aluminium-Sternprofil, stranggepresst.

Rookspies van aluminium sterprofiel geperst.

Bâtons de fumage en aluminium, profil extrudé en forme d'étoile.

L				Art.-Nr.
900 mm	40 kg	~0,300 kg	25 mm	100017
1000 mm	40 kg	~0,340 kg	25 mm	100012

✆ +49 5407 890 0 · 🖷 +49 5407 890 100

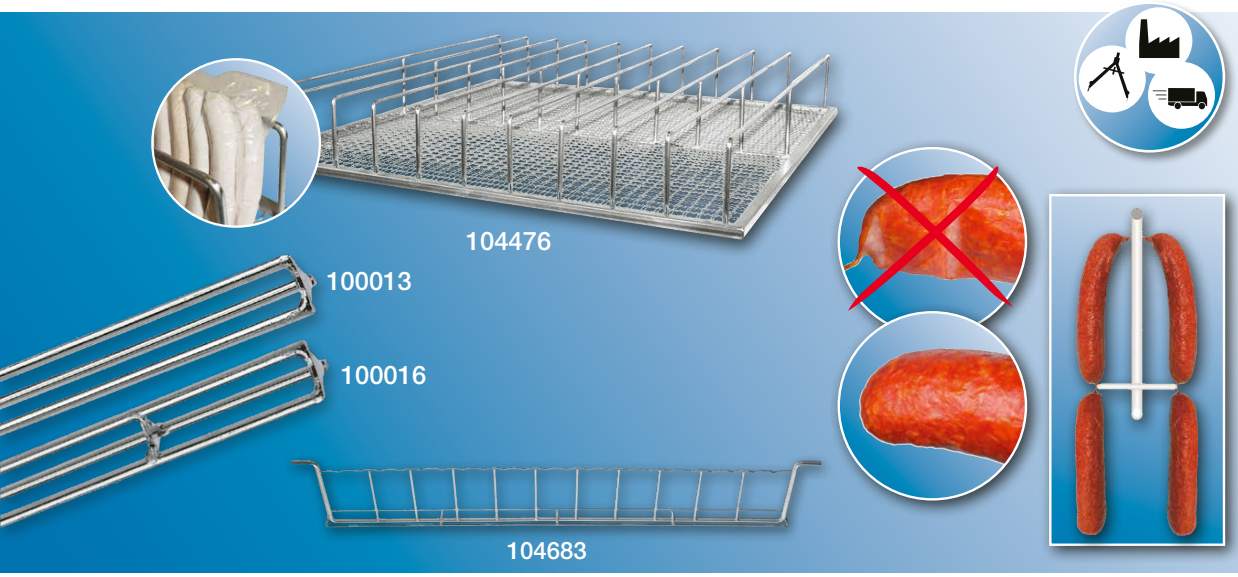





sonderbau.hoecker.de

Das HÖCKER Räder-Programm · Het HÖCKER wielen programma · Les roues de HÖCKER



Polyamid Räder

Alle mit diesem Symbol versehenen Artikel sind mit hochwertigen, regeneratfreien Polyamid-Rädern ausgestattet.

Polyamide wielen

Alle met dit symbool gematkeerde producten kunnen met hoogwaardige Polyamide wielen (geen regeneraat) uitgevoerd worden.

Roues en polyamide

Tous les produits munis de ce symbole sont équipés avec des roues en polyamide de haute qualité.



Farbige Räder

Alle mit diesem Symbol versehenen Artikel können mit andersfarbigen Rädern ausgeführt werden.

Gekleurde wielen

Alle met dit symbool gemarkeerde producten kunnen met anderkleurige wielen uitgevoerd worden.

Roues en couleur

Tous les produits munis de ce symbole peuvent être commandés avec des roues en couleurs différentes.

Die Vorteile

De voordelen

Les avantages



Produktsicherheit

Abgesplitterte Radteile werden in den verarbeiteten Produkten schnell und sicher erkannt, da sich die Rad-Farben deutlich abheben.

Productzekerheid

Afgesplinterde wieldelen worden in de verwerkte producten snel en veilig herkent doordat de kleuren duidelijk afwijken.

Sécurité du produit

Les éclats de roues sont vite repérés vu que la couleur des roues se démarque vite et nettement dans les produits travaillés.



Kennzeichnung

Einzelne Produktionsbereiche, Abteilungen oder Chargen können mit farbigen Rädern problemlos unterschieden werden.

Identificatie

Verschillende productieruimtes, afdelingen of batches kunnen met gekleurde wielen eenvoudig onderscheiden worden.

Marquage

Des zones individuelles de production, des secteurs ou des charges peuvent être différenciés sans problème par l'utilisation des roues de couleur.



Detektierbare Räder

Die blauen Polyamidräder in 150 mm Durchmesser sind auch detektierbar erhältlich. Ideal für Kippbehälter, um Absplitterungen im Produktionsgut sicher erkennen zu können.

Detecteerbare wielen

De blauwe polyamide wielen in 150 mm diameter zijn ook detecteerbaar verkrijgbaar. Ideaal voor gebruik i.c.m. kantelaars zodat splinters van wielen in het product zeker herkend worden.

Roues détectables

Les roues en polyamide bleu de diamètre 150 mm sont également disponibles en version détectable. Idéal pour les bacs basculants, pour pouvoir détecter de manière sûre et fiable des éclats de roues dans les produits.

2-fache Sicherheit

Optische Erkennbarkeit durch die blaue Farbe.

Technische Erkennbarkeit durch eingearbeitete Edelstahlfasern.

Tweezijdige zekerheid

Optische herkenning door de blauwe kleur.

Technische herkenning door verwerkte rvs vezels.

Double sécurité

Détectabilité optique d'éclats grâce à la couleur bleue.

Détectabilité technique d'éclats grâce à fibres en acier inox intégrées.

✆ +49 5407 890 0 · 🖷 +49 5407 890 100

Für Beschickungswagen · Voor Normwagens · Pour bacs européens

Standard 200 L / 300 L (ab 🕮 108)

A: 1x Rad 🕮 165, Achshülse, Sechskantschraube, Sicherungsmutter.
B: 1x Rad 🕮 165, Unterlegscheibe, Splint.

Standaard 200 L / 300 L (vanaf 🕮 108)
A: 1x wiel 🕮 165, Asbus, Bout, Borgmoer.
B: 1x wiel 🕮 165, Afstandsschijf, splitpen.

Standard 200 L / 300 L (à partir de 🕮 108)
A: 1x roue 🕮 165, manchon, vis 6 pans, écrou de sécurité.
B: 1x roue 🕮 165, rondelle et goupille.

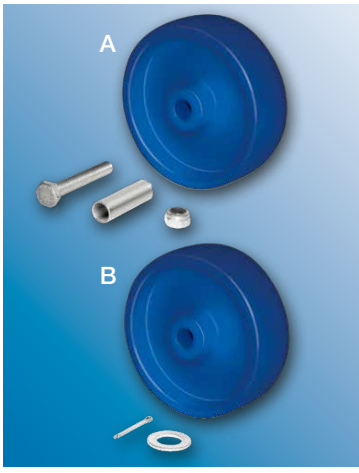

A		Art.-Nr.
●	Ø 150 mm	100920
○	Ø 150 mm	100932
●	Ø 150 mm	100930
●	Ø 150 mm	100927

B		Art.-Nr.
●	Ø 150 mm	100919
○	Ø 150 mm	100931
●	Ø 150 mm	100929
●	Ø 150 mm	100926

Detektierbar, für Beschickungswagen 200 L / 300 L (ab 🕮 108)

A: 1x Rad 🕮 165, Achshülse, Sechskantschraube, Sicherungsmutter.
B: 1x Rad 🕮 165, Unterlegscheibe, Splint.

Detecteerbaar, voor normwagens 200 L / 300 L (vanaf 🕮 108)
A: 1x wiel 🕮 165, Asbus, Bout, Borgmoer.
B: 1x wiel 🕮 165, Afstandsschijf, splitpen.

Détectable, pour bacs européens 200 L / 300 L (à partir de 🕮 108)
A: 1x roue 🕮 165, manchon, vis 6 pans, écrou de sécurité.
B: 1x roue 🕮 165, rondelle et goupille.

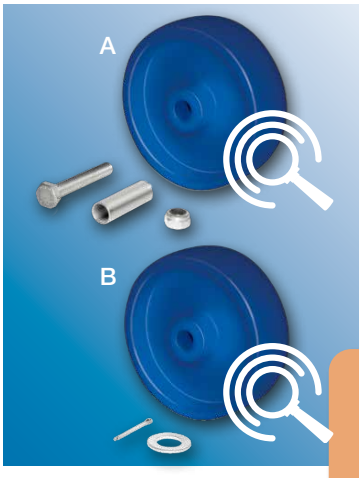

A		Art.-Nr.
●	Ø 150 mm	100923

B		Art.-Nr.
●	Ø 150 mm	100924

Geräuschreduzierend, für Beschickungswagen 200 L / 300 L (ab 🕮 108)

A: 1x Rad 🕮 165, Achshülse, Sechskantschraube, Sicherungsmutter.
B: 1x Rad 🕮 165, Unterlegscheibe, Splint.

Geluidsarm, voor normwagens 200 L / 300 L (vanaf 🕮 108)
A: 1x wiel 🕮 165, Asbus, Bout, Borgmoer.
B: 1x wiel 🕮 165, Afstandsschijf, splitpen.

Antibruit, pour bacs européens 200 L / 300 L (à partir de 🕮 108)
A: 1x roue 🕮 165, manchon, vis 6 pans, écrou de sécurité.
B: 1x roue 🕮 165, rondelle et goupille.

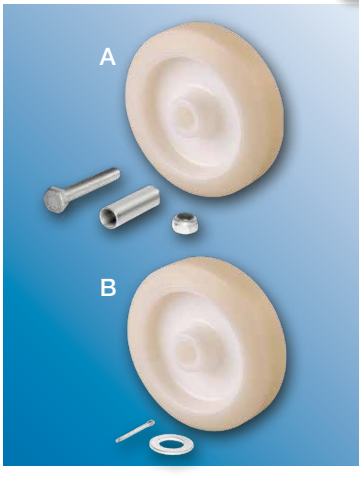

A		Art.-Nr.
○	Ø 150 mm	100948

B		Art.-Nr.
○	Ø 150 mm	100947

Für Rauchwagen · Voor Rookwagens · Pour chariots de fumage



Modell 1: (🕮 154)

1x Rad 🕮 165, Achshülse, Sechskantschraube, Sicherungsmutter.

Model 1: (🕮 154)
1x wiel 🕮 165, asbus, bout, borgmoer.

Modèle 1: (🕮 154)
1x roule 🕮 165, manchon, vis 6 pans, écrou de sécurité.

	Ø	Art.-Nr.
●	Ø 200 mm	100935
○	Ø 200 mm	100936



Modell 2: (🕮 155)

1x Rad 🕮 165, Achshülse, Sechskantschraube, Sicherungsmutter.

Model 2: (🕮 155)
1x wiel 🕮 165, asbus, bout, borgmoer.

Modèle 2: (🕮 155)
1x roule 🕮 165, manchon, vis 6 pans, écrou de sécurité.

	Ø	Art.-Nr.
●	Ø 150 mm	100920
○	Ø 150 mm	100932
●	Ø 150 mm	100930
●	Ø 150 mm	100927

Für Rollis · Voor Rolli · Pour roule bac



100083, 100085, 100080 (🕮 124+125)

1x Rad 🕮 165, Achshülse, Sechskantschraube, Sicherungsmutter.

100083, 100085, 100080 (🕮 124+125)
1x wiel 🕮 165, asbus, bout, borgmoer.

100083, 100085, 100080 (🕮 124+125)
1x roule 🕮 165, manchon, vis 6 pans, écrou de sécurité.

	Ø	Art.-Nr.
●	Ø 125 mm	100942
○	Ø 125 mm	100944
●	Ø 125 mm	100943

Sonderräder · Speciale wielen · Roues spéciales

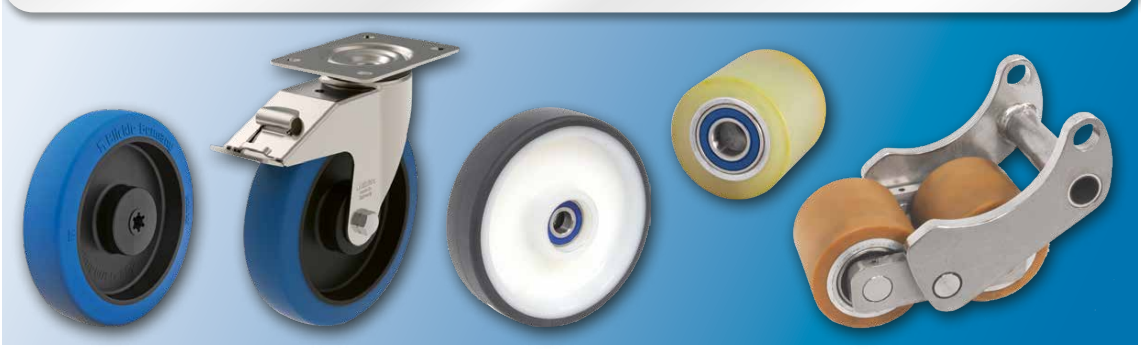

✆ +49 5407 890 0 · 🖷 +49 5407 890 100

Ersatzräder · Wielen · Roues de rechange

1 = Nabenlänge · Naaflengte · Taille du moyeu
2 = Bohrung · Boring · Perçage
3 = Lauffläche · Loopvlak · Chape

Polypropylen PP

mit Gleitlager

Polypropyleen PP
met glijlager

Polypropylène PP
avec palier lisse



	Ø	1	2	3	Art.-Nr. ○	Art.-Nr. ●	Art.-Nr. ●
	Ø 125 mm	49 mm	12 mm	40 mm	100939	100940	*

** auf Anfrage · op aanvraag · sur demande*

Polyamid PA

A: Mit Gleitlager · **B:** Mit Edelstahl Rollenlager · **C:** Detektierbar

Polyamide PA
A: Met glijlager · **B:** Mit RVS rolllager · **C:** Detecteerbaar

Polyamide PA
A: Avec palier lisse · **B:** Avec palier à roulement en inox · **C:** Détectable



	Ø	1	2	3	Art.-Nr. ○	Art.-Nr. ●	Art.-Nr. ●
A	Ø 125 mm	45 mm	15 mm	40 mm	100905	100906	100908
A	Ø 150 mm	50 mm	20 mm	40 mm	100917	100918	100925
C	Ø 150 mm	50 mm	20 mm	40 mm	*	100921	*
A	Ø 200 mm	60 mm	20 mm	50 mm	100933	100934	*
B	Ø 200 mm	60 mm	20 mm	50 mm	100937	100938	*

** auf Anfrage · op aanvraag · sur demande*

Polyurethan PU

Polyamidrad mit Urethanbandage

Polyerethan PU
Polyamidewiel met Urethaan band

Polyuréthane PU
Roue en polyamide avec lenduit d'uréthane



	Ø	1	2	3	Art.-Nr.
●	Ø 100 mm	40 mm	12 mm	34 mm	100945
●	Ø 150 mm	50 mm	20 mm	40 mm	100946
○	Ø 150 mm	50 mm	20 mm	40 mm	100949
●	Ø 200 mm	60 mm	20 mm	50 mm	100950

Ersatzräder · Wielen · Roues de rechange

❶ = Nabenlänge · Naaflengte · Taille du moyeu
❷ = Bohrung · Boring · Perçage
❸ = Lauffläche · Loopvlak · Chape

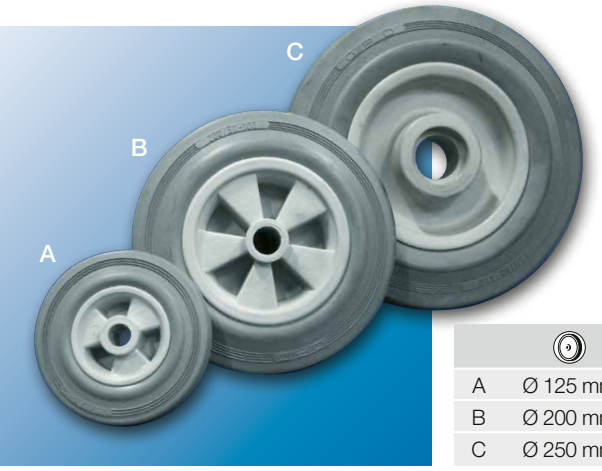

Vollgummi nicht kreidend.
A, B: Ohne Kugellager
C: Mit Kugellager

Volrubber niet strepend.
A, B: Zonder kogellager
C: Met kogellager

Caoutchouc plein ne laissant pas de traces.
A, B: Sans roulement à billes
C: Avec roulement à billes

	◎	❶	❷	❸	Art.-Nr.
A	Ø 125 mm	45 mm	15 mm	37,5 mm	100951
B	Ø 200 mm	60 mm	20 mm	50 mm	100952
C	Ø 250 mm	75 mm	25 mm	60 mm	100953



Temperaturbeständig

von –40 °C bis +250 °C, aus Phenolharz, asbestfrei.

Hittebestendig
van –40 °C tot +250 °C, van fenolhars, asbestvrij.

Constance thermique
de –40 °C à +250 °C, en résine phénolique, sans amiante.

◎	❶	❷	❸	Art.-Nr.
Ø 150 mm	60 mm	20 mm	42 mm	100877
Ø 200 mm	61 mm	20 mm	49 mm	100879



Temperaturbeständig

von –25 °C bis +250 °C, auf Polyamidbasis.

Hittebestendig
van –25 °C tot +250 °C, van Polyamide.

Constance thermique
de –25 °C à +250 °C, sur base polyamide.

◎	❶	❷	❸	Art.-Nr.
Ø 150 mm	60 mm	20 mm	50 mm	100878
Ø 200 mm	60 mm	20 mm	50 mm	100880

✆ +49 5407 890 0 · 🖷 +49 5407 890 100

Lenk- und Bockrollen
auf Anfrage auch mit Vollgummi- oder Polyurethanrädern.

Bok- en zwenkwielen
op aanvraag ook met volrubber of Polyurethaan wielen.

Roues directionnelles et roues à fourche fixe peuvent être livrées sur demande avec des roues en caoutchouc plein ou en polyuréthane.

Lenkrollen

mit Edelstahlgehäuse, Räder aus Polyamid.

Zwenkwielen
met rvs-gaffel, wielen van Polyamid.

Roues directionnelles
bâti en inox, roues en polyamide.



		Art.-Nr. ○	Art.-Nr. ●
Ø 100 mm	80 x 60 mm	100881	*
Ø 125 mm	80 x 60 mm	100885	100886
Ø 150 mm	80 x 60 mm	100893	100894
Ø 200 mm	105 x 80 mm	100901	100902

** auf Anfrage · op aanvraag · sur demande*

Lenkrollen, feststellbar

mit Edelstahlgehäuse, Räder aus Polyamid.

Zwenkwielen, met rem
met rvs-gaffel, wielen van Polyamid.

Roues directionnelles, à bloquer
bâti en inox, roues en polyamide.



		Art.-Nr. ○	Art.-Nr. ●
Ø 100 mm	80 x 60 mm	100883	*
Ø 125 mm	80 x 60 mm	100887	100888
Ø 150 mm	80 x 60 mm	100895	100896
Ø 200 mm	105 x 80 mm	100903	100904

** auf Anfrage · op aanvraag · sur demande*

Bockrollen

mit Edelstahlgehäuse, Räder aus Polyamid.

Bokwielen
met rvs-gaffel, wielen van Polyamid.

Roues à fourche fixe
bâti en inox, roues en polyamide.



		Art.-Nr. ○	Art.-Nr. ●
Ø 100 mm	80 x 60 mm	100865	*
Ø 125 mm	80 x 60 mm	100867	100868
Ø 150 mm	80 x 60 mm	100871	100872
Ø 200 mm	105 x 80 mm	100875	100876

** auf Anfrage · op aanvraag · sur demande*

TRANSPORT- UND REINIGUNGSSYSTEME

Transport en reinigingssystemen

Systèmes convoyage et de nettoyage

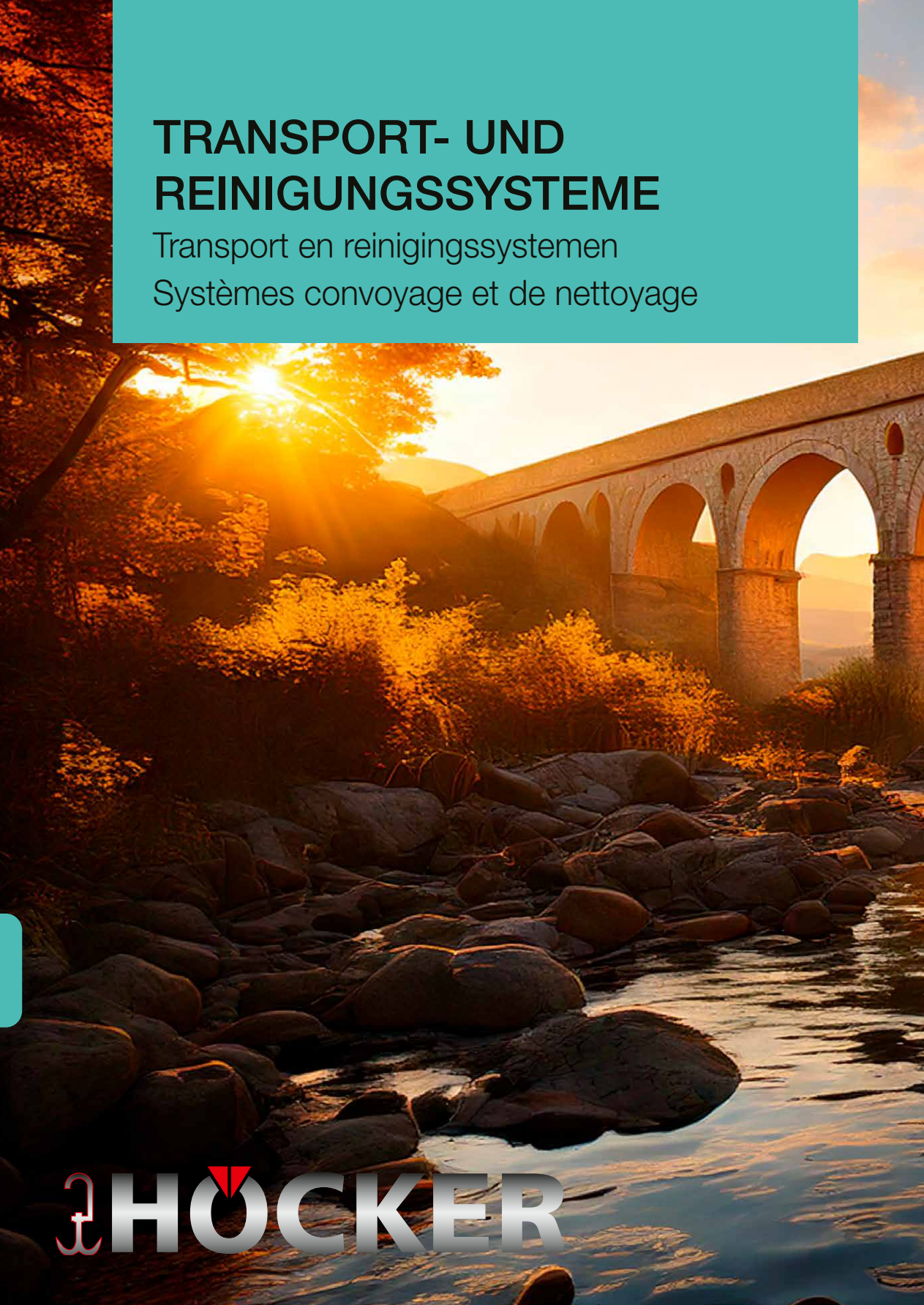

HÖCKER



Das Höcker Masterprogramm

Die perfekte Hakenlogistik-, Kontroll- und Reinigungstechnik

Überall dort, wo Fleischtransporthaken eingesetzt werden, ist vor jeder Benutzung eine gründliche Reinigung der Haken vorzusehen. Die Cleanmaster Ultraschall-Hakenreinigung bietet hier ein ausgereiftes System zur effizienten Reinigung.

Die Cleanmaster-Reinigungsanlagen lassen sich mit der Transportmaster Leerhakenfördertechnik zu einem automatisch arbeitenden Transport- und Reinigungssystem verbinden.

Die Transportmaster Leerhakenfördertechnik ist eine perfekte Hakenlogistik.

Sie übernimmt die Aufnahme verschmutzter Haken an den Übernahmepunkten, z.B. in der Versandabteilung mit Zuführung an die Checkmaster Hakeneingangskontrolle und/oder Cleanmaster Reinigungsanlage. Nach der Reinigung erfolgt die Bedienung mehrerer Bedarfspunkte nach automatischer Anforderung.

Die Checkmaster Eingangskontrolle prüft eingehende Normhaken. Sie schleust normfremde und defekte Haken aus. Die akzeptierten Haken werden gezählt und mit Datum und Uhrzeit gespeichert. Das Ergebnis kann über die Schnittstelle an die betriebsinterne EDV abgegeben werden.

Het Höcker Masterprogramma

De perfecte legehaken logistiek, controle en reinigingstechniek

Overal, waar vleestransporthaken worden gebruikt,is het aan te raden bij iedere toepassing de haken grondig te reinigen. De Cleanmaster Ultrasoon hakenreiniger is hiervoor z eer geschikt en biedt een zeer efficiënte reiniging.

De Cleanmaster-reinigingstechniek tezamen met het Transportmaster lege haken transporttechniek zorgen voor een geautomatiseerde afhandeling van uw lege haken.

De Transportmaster lege haken transporttechniek voor de gehele haken logistiek binnen uw bedrijf.Zo kunnen inkomende haken via het Checkmaster ingangscontrole systeem eerst worden gereinigd voordat ze toegevoegd en verdeeld worden binnen het bedrijf.

Het Checkmaster ingangscontrole systeem controleert de haken die binnen komen en sorteert de vreemde en slechte haken uit. De goed gekeurde haken worden geteld en met datum en tijd opgeslagen. De gegevens kunnen overgenomen worden in het computersysteem voor verwerking.

Le »Master-programme« de Höcker

La parfaite technique de logistique, de contrôle et de nettoyage pour crochets

Partout où des crochets de transport pour viande sont utilisés, il faut procéder à un stricte nettoyage des crochets avant chaque utilisation. Le Cleanmaster nettoyeur de crochets à ultrasons vous offre un système mature pour un nettoyage efficace.

Les dispositifs de nettoyage Cleanmaster se complètent avec la technique de convoyage de crochets vides Transportmaster en un système de convoyage et de nettoyage travaillant automatiquement.

Le Transportmaster, technique de convoyage de crochets vides est une parfaite logistique de crochets. Elle prend en charge la réception des crochets souillés aux endroits de réception, par ex. service d'expédition, les guide vers le système de contrôle d'entrée de crochets Checkmaster et/ou vers l'installation de nettoyage Cleanmaster. Après le nettoyage s'ensuit – sur demande automatique – le stockage et la distribution aux divers endroits selon besoin.

Le Checkmaster – contrôle des entrées – vérifie les crochets standard entrants. Elle rejette les crochets incompatibles et défectueux. Les crochets acceptés sont comptés et registrés avec la date et l'heure. Le résultat peut être transmis au service compétent interne par ordinateur.

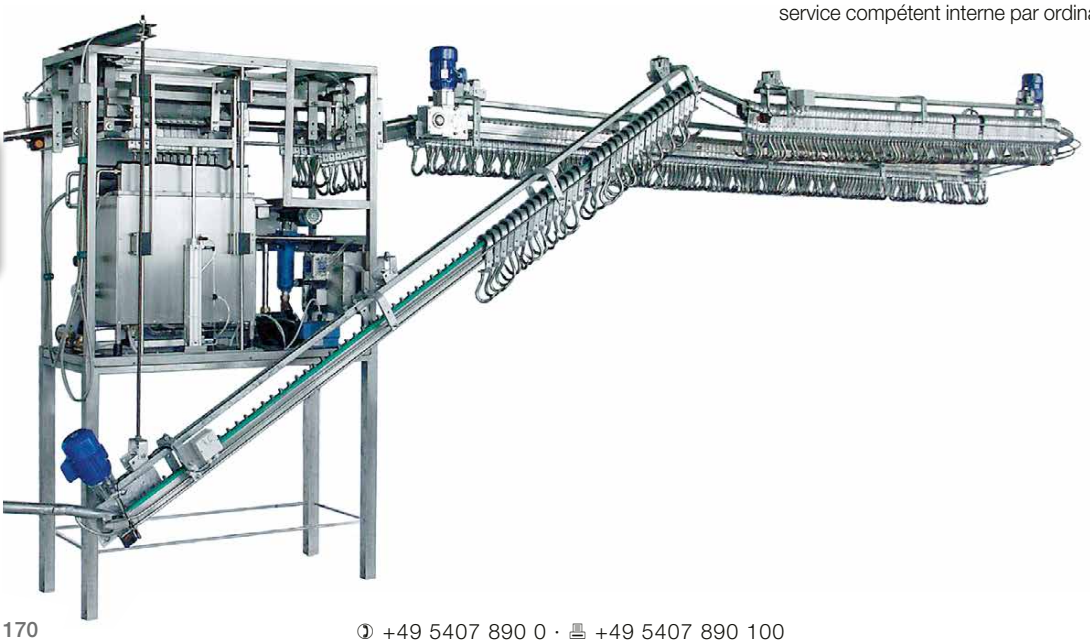

✆ +49 5407 890 0 · 🖷 +49 5407 890 100

Das Höcker Masterprogramm

Die perfekte Hakenlogistik-, Kontroll- und Reinigungstechnik

Het Höcker Masterprogramma

De perfecte legehaken logistiek, controle en reinigingstechniek

Le »Master-programme« de Höcker

La parfaite technique de logistique, de contrôle et de nettoyage pour crochets

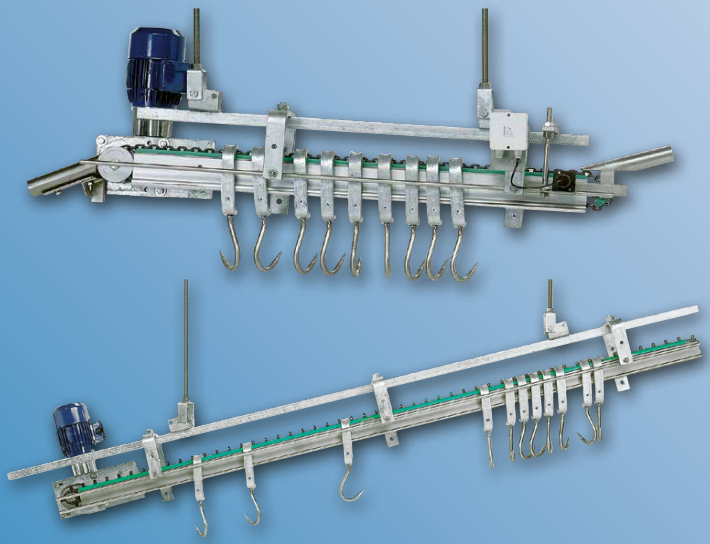

Transportmaster 📖 172



Checkmaster 📖 173



Cleanmaster 📖 175



Höcker hilft Kosten senken!
Höcker helpt u de kosten te verlagen!
Höcker vous aide à baisser les frais!

Transportmaster

Leerhakenfördertechnik

Mit der Transportmaster Leerhakenfördertechnik verfügen Sie über ein im Preis-/Leistungsverhältnis äußerst günstiges System. Entsprechend Ihren Bedürfnissen, in Ausstattung und Umfang, erfüllt es einfache Förderaufgaben zwischen zwei Punkten oder übernimmt die Logistik der Leerhakenfördertechnik. Dazu gehört die Bedienung aller Zwischenstationen, wie Leerhakeneingangskontrolle, -reinigung und -speicherung bis hin zur automatischen Zielsteuerung an alle Bedarfspunkte in der Schlachtung und Zerlegung. Die Ein- und Ausschleusung von Haken erfolgt mittels pneumatischer Weichen.

Die Bedarfspunkte werden je nach Anforderung über Sensoren automatisch bedient, damit ohne Verzögerung immer Zugriff auf gereinigte Haken genommen werden kann.

Die Förderer bestehen aus bis zu 12 m langen Modulen, die einzeln gesteuert und angetrieben werden.

Die Hakenauf- und Weitergabe erfolgt über Gefällestrecken zwischen den Förderern, die, z. B. als Bogen geformt, Richtungsänderungen bis 180° zulassen. Ebenso Gefälle und Steigungen bis 27°.

Jeder Förderer ist zugleich auch eine Speicherstrecke für Haken. Aus der Bügelbreite des Hakens ergibt sich die Speicherkapazität, bis zu 25 St. Eurohaken pro Meter.

Transportmaster

Lege haken transporttechniek

Met de Transportmaster lege haken transporttechniek beschikt u over een laag geprijsd kwaliteits systeem wat op uw wensen kan worden uitgevoerd.

Voor het transporteren van de lege haken tussen twee punten of voor de gehele haken logistiek binnen uw bedrijf.

Vanzelfsprekend behoren ook de besturingen en de bedieningen voor bijvoorbeeld, hakencontrole, reiniging, opslag en verdeling in de levering. Uiteraard is het gecontroleerd aanvoeren op de verschillende plaatsen in het slacht en deel proces, met pneumatisch gestuurde wissels, geen probleem. De verschillende punten worden met behulp van sensoren gecontroleerd en voorzien van het juiste aantal haken. Zo verloopt het slachten zonder vertraging door een tekort aan haken.

Elke conveyor, van maximaal 12 meter, heeft een eigen aandrijving die onafhankelijk aangestuurd en gecontroleerd wordt van uit het systeem. De overgang van de ene conveyer op de andere gaat middels valbanen. Bijvoorbeeld met bochten tot 180°. De hellingshoek voor het omhoog of omlaag brengen bedraagt maximaal 27°. Elke conveyer dient tevens als magazijn. De hoeveelheid op een lengte is afhankelijk van de beugelbreedte. Er kunnen bijvoorbeeld 25 normhaken op een strekkende meter.

Transportmaster

Technique de convoyage pour crochets vides

Avec le Transportmaster vous disposez d'un système très économique par rapport prix et capacité. Selon vos besoins, en équipement et volume, il réalise de simples demandes de transport entre deux points définis ou prend en charge la logistique de la technique de convoyage de crochets vides.

Sont compris le service de toutes les stations intermédiaires comme le contrôle des entrées de crochets vides, le nettoyage et l'enregistrement jusqu'au guidage automatique à tous les endroits nécessaires à l'abattage et à la découpe. Le rajout ou l'élimination / rejet de crochets se fait par l'intermédiaire d'aiguillages pneumatiques.

Les endroits nécessaires sont servis automatiquement sur demande et par capteur afin que l'on soit toujours servi – sans retard – en crochets propres.

Les convoyeurs sont composés de modules (jusqu'à une longueur de 12 mètre par module) qui sont commandés et entraînés individuellement. L'arrivée et la transmission des crochets se fait sur des lignes en pentes entre les convoyeurs qui permettent – de par leur forme coudée – des changements de direction allant jusqu'à 180°. Ainsi que des pentes ou des remontées jusqu'à 27°.

Chaque convoyeur est en même temps un parcours de stockage pour crochets. Sur la largeur de la crosse/ferrure se mesure la capacité de stockage: par ex. 25 Euro-crochets par mètre.

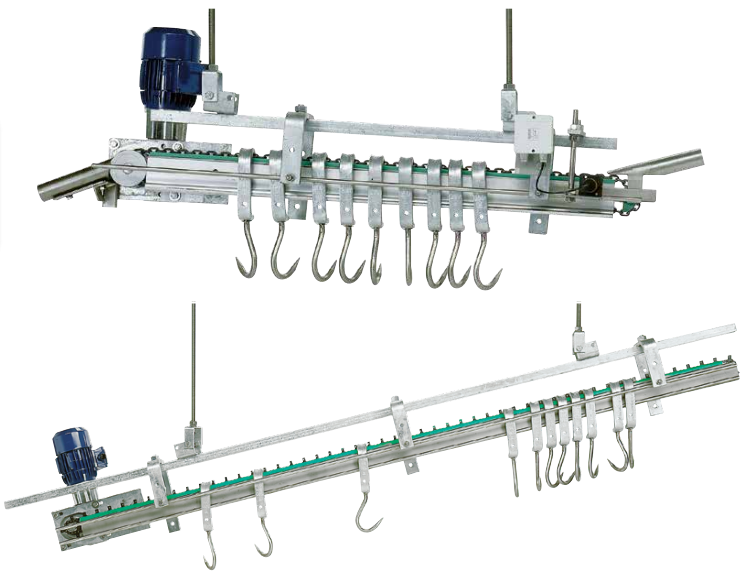

Leerhakenförderer
Legehaken-transport
Convoyeur de crochets vides

Leerhakenförderer und Leerhaken-Elevatoren stellen im Verbund eine schnell zu montierende und bei Bedarf leicht zu verändernde Förder- und Speicheranlage für Leerhaken dar.

Legehaken-conveyors en elevatoren, combineren een transport en buffersysteem voor lege haken, snel te monteren en aan te passen.

L'ensemble des convoyeurs et des élévateurs de crochets vides constituent un système de convoyage et de stockage qui se monte rapidement et se modifie facilement en cas de besoin.

Leerhakenelevator
Lege haken elevators
Élévateur de crochets vides

✆ +49 5407 890 0 · 🖷 +49 5407 890 100

Transportmaster

Leerhakenfördertechnik · Lege haken transporttechniek · Technique de convoyage pour crochets vides



Förderung der Leerhaken bis zum Abnahmepunkt.

Transport van lege haken volautomatisch naar alle afname punten.

Convoyage entièrement automatique de crochets vides jusqu'au point de réception.

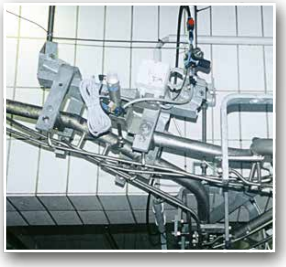

Ausschleusung aufgebogener Haken.

Uitwerpen van defecte haken.

Elimination / rejet de crochets déformés.



Weichen zur Ein- und Ausschleusung werden nach Bedarf geplant und eingebaut.

Wissels naar de verschillende gebruikspunten worden naar behoefte toegepast.

Des aiguillages pour les entrées et sorties sont – selon besoin – prévus et installés.

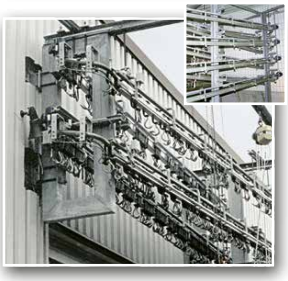

Leerhakenspeicher im Innen- und Außenbereich auf engstem Raum.

Lege haken opslag binnen of buiten op een zo klein mogelijk oppervlak.

Stockage de crochets vides à l'intérieur et à l'extérieur – sur surface réduite.

Checkmaster

Haken-Eingangskontrolle und -zählung sowie Ausgangszählung für Normhaken
In vielen Schlachtbetrieben ist die Leerhaken-Eingangskontrolle oftmals eine Schwachstelle. Ungenaue Stückzahlinformationen und die Einschleusung normfremder und defekter Haken erfordern eine permanente Ersatzbeschaffung. Nicht zu reden von dem Kostenaufwand für die von Mitarbeitern durchgeführte manuelle Hakenkontrolle.

Der Checkmaster
– Prüft die eingehenden Haken elektronisch.
– Schleust normfremde und defekte Haken aus.
– Speichert das Eingangs- sowie Ausgangsergebnis technisch einwandfreier Haken in eine Datei.

Checkmaster Haken ingangscontrole voor telling en beschadigingen, eventueel voor uitbetaling van statiegeld.
In veel bedrijven is er geen of weinig ingang controle van de Eurohaken, defecte of vreemde haken zijn een terugkerend probleem. De tijd om dit uit te zoeken door medewerkers is een dagelijks terugkerende kosten post.

De Checkmaster
– Controleerd elke binnenkomende Euro-haak.
– Luist elke vreemde en defecte haak uit het systeem.
– Altijd het juiste resultaat bij een gecontroleerd ontvangst van haken. Vastlegging in een databestand.

Checkmaster: Le contrôle des entrées des crochets, le nombre ainsi que le comptage à la sortie des crochets est délivré par l'impression d'un bon de sortie pour des crochets sans défaut.
Dans de nombreux abattoirs le contrôle d'entrée des crochets vides représente souvent un point faible. L'information imprécise quant au nombre de crochets et l'entrée de crochets non-conformes et défectueux exige le remplacement permanent de crochets. Sans parler des coûts occasionnés par le contrôle manuel effectué par le personnel.

Le Checkmaster
– Contrôle électroniquement l'entrée des crochets.
– Effectue le tri des crochets non-conformes et défectueux.
– Le résultat d'entrée comme de sortie de crochets techniquement impeccables est enregistré dans un fichier informatique.



Höcker
– hilft Kosten senken!
– helpt u de kosten te verlagen!
– vous aide à baisser les frais!



Warum Ultraschall?

Mit Ultraschallreinigung lassen sich vorgegebene Sauberkeitswerte zuverlässig, reproduzierbar, schnell und materialschonend erzielen. Unabhängig davon, ob teilchenförmige Verunreinigungen, z. B. Späne, Staub oder Gewebepartikel, oder filmische Kontaminationen, z. B. Öle oder Fette, zu entfernen sind.

Seine reinigende Wirkung entfaltet Ultraschall in einem Flüssigkeitsbad zusammen mit einer Reinigungschemie und Temperatur. Zudem können so chemische Additive häufig reduziert und die Behandlungszeit deutlich verkürzt werden.

Die Reinigungswirkung basiert auf Kavitation: Durch einen Generator werden elektrische Signale in einer bestimmten Frequenz erzeugt und über einen Schwinger als Schallwellen in die Flüssigkeit übertragen.

Der Schalldruck ist durch ein Wechselspiel von Unter- und Überdruck gekennzeichnet. Durch die hohe Intensität bilden sich in den Unterdruckphasen mikroskopisch kleine Hohlräume.

Diese Bläschen fallen in der anschließenden Überdruckphase in sich zusammen (implodieren) und erzeugen dabei Stoßwellen mit erheblichen Energiedichten. In der Flüssigkeit werden dadurch Mikroströmungen ausgelöst, die Kontaminationen an den zu reinigenden Bauteilen geradezu „absprengen“ und wegspülen. Und das auch bei Reinigungsgut mit komplexer Geometrie, wie Gelenken, Ritzen und Hohlräumen.

Waarom ultrasoon?

Ultrasone reiniging zorgt voor een snelle en reproduceerbere hoge mate van reiniging. Zowel verontreiniging als stof, kleine deeltjes of weefsel, evenals eiwitten of vetten die als een biofilm verkleefd zijn worden verwijderd.

De werking van Ultrasoon is optimaal in een bad met vloeistof in combinatie met een chemieoplossing en de juiste temperatuur. Met ultrasoon kan verbruik van chemie geruduceerd worden en korte doorlooptijden behaald worden.

De reinigingswerking berust op cavitatie; Een generator wekt hoogfrequente signalen op. Deze worden in het bad omgezet in geluidsgolven door 2 dompelaars. Door de geluidsgolven ontstaat een sterk wisselende onder- en bovendruk waardoor de wanden van de vet-en eiwitcellen breken (implosies). De inhoud komt vrij en wordt via het water en pompen/filters afgevoerd. Ook overig vuil wordt hiermee verwijderd.

Deze vorm van reinging is ook te gebruiken bij complexe geometrische producten met bijv. holle ruimtes.

Pourquoi ultrason?

Le nettoyage à ultrasons atteint les spécifications de propreté de manière fiable, reproductible, rapide et économe en matériau – qu’il s’agisse d’éliminer une contamination particulaire (p.ex. copeaux, poussière ou particules de tissu) ou filmogène (p.ex. huiles ou graisses).

Les ultrasons développent leur effet nettoyant dans un bain liquide avec une chimie de nettoyage et une certaine température. Les ultrasons permettent souvent de réduire les additifs chimiques et de raccourcir considérablement le temps de traitement.

L’effet nettoyant est basé sur la cavitation: Un générateur génère des signaux électriques à une certaine fréquence et les transmet au liquide via un oscillateur sous forme d’ondes sonores. La pression acoustique se caractérise par une interaction de pression négative et de pression positive. En raison de l’intensité élevée, de petites cavités microscopiques se forment dans les phases de pression négative. Dans la phase de surpression qui suit, ces bulles s’effondrent (implosion) et génèrent des ondes de choc avec des densités d’énergie considérables. Cela déclenche également des microflux dans le liquide. Les impuretés sur les pièces à nettoyer sont pratiquement »expulsées« et rincées par les microflux. Ceci s’applique également aux produits de nettoyage à géométrie complexe, tels que les joints, les fissures et les cavités.

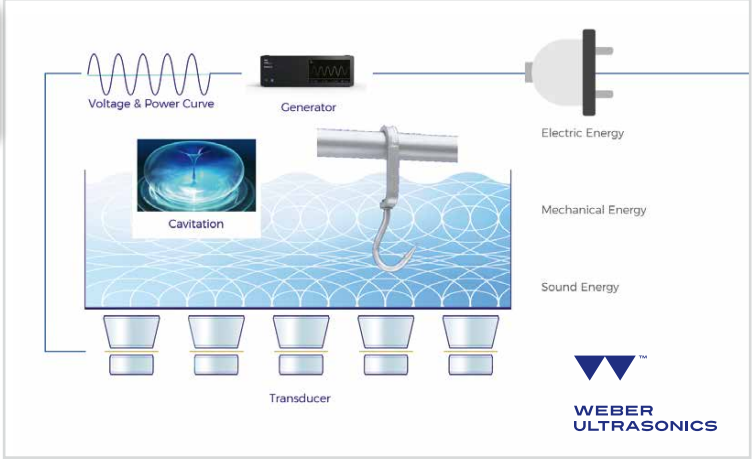



✆ +49 5407 890 0 · 🖷 +49 5407 890 100

Cleanmaster Ultraschall-Hakenreinigungsanlage

Die Cleanmaster Ultraschallanlagen für Fleischtransporthaken übernehmen die Reinigung äußerst schnell und wirtschaftlich, z. B. bis zu 1500 St. Eurohaken pro Stunde. Die Ultraschallanlage wird in Verbindung mit einer Leerhakenfördertechnik betrieben und kann in bereits bestehende Hakentransportsysteme integriert werden, z. B. hängend im Deckenbereich.

Die Reinigung erfolgt nach Belegung der Ladestation mit Haken, die in das Reinigungsbecken abgetaucht und beschallt werden. Nach Ablauf der Beschallung werden die Haken bei dem Herausheben mit Wasser abgeduscht, zwecks Entfernung der Waschlauge und Restverschmutzung.

Ein Dauerfiltersystem sorgt für eine permanente Reinigung der Lauge, die bei abnehmender Wirkung nachdosiert wird.

Alle Abläufe werden durch eine SPS kontrolliert und per Touchscreen gesteuert, wie:

– Vollautomatischer Reinigungsbetrieb
– Temperatur der Waschlauge
– Zeitdauer der Beschallung

Mit der Cleanmaster Ultraschallanlage verfügen Sie über ein perfektes und bewährtes Reinigungssystem, das von Höcker seit 1994 weltweit installiert und kontinuierlich weiterentwickelt wird!

De Cleanmaster ultrasoon hakenreinigingunit

De Cleanmaster ultrasoon hakenreinigingunit voor vleestransporthaken werkt snel en doeltreffend.

1500 haken per uur zijn haalbaar. De ultrasoon reinigingsunit is bestemd voor toepassing binnen het lege hakentransportsysteem. Inbouw in een bestaand aanvoersysteem, hangend aan het plafond, is goed mogelijk.

De reiniging van gegroepeerde haken geschied in een bad met behulp van ultrasoon.

Tijdens het omhoog halen uit het bad worden ze met water gespoeld om de zeepresten te verwijderen.

Een filtersysteem filtert het wasbad en de dosering van de reinigingsmiddel geschied automatisch.

Alle processen worden d.m.v. een PLC gecontroleerd en per touchscreen gestuurd zoals:

– Volautomatische reiniging
– Temperatuurregeling van het wasbad
– Tijdsduur van het wasproces

Met de Cleanmaster ultrasoon haken reinigingunit beschikt u over perfect, in de praktijd bewezen, reinigingssysteem welke reeds sinds 1994 wereldwijd door Höcker geinstalleerd en verder ontwikkeld worden.

Cleanmaster installation de nettoyage de crochets par ultrasons

Les installations par ultrasons Cleanmaster pour crochets de transport pour viande – nettoient très rapidement et économiquement jusqu'à 1500 crochets euro par heure. Cette installation par ultrasons fonctionne en jonction avec la technique de transport de crochets vides et peut même être intégrée dans des systèmes déjà existants de transport de crochets (suspension au plafond, par ex.)

Le nettoyage se fait après le remplissage de la station par des crochets, qui sont plongés dans le bac de nettoyage et passés aux ultrasons. Après le passage aux ultrasons, les crochets sont douchés à l'eau pour éliminer les produits de lessive et résidus.

Un système de filtrage permanent veille au renouvellement du dosage des produits de lessive.

Tous les déroulements sont contrôlés par un système PLC et commandés par écran tactile, comme:

– Nettoyage entièrement automatique
– température de l'eau de lessive
– durée de la procédure ultrasons

Avec la Cleanmaster – installation de nettoyage par ultrasons – vous disposez d'un parfait et efficace système de nettoyage qui est sans cesse amélioré – installé dans le monde entier par Höcker depuis 1994!

Höcker HakenClean

Für ein optimales Reinigungsergebnis!
Voor optimale reinigingsresultaten!
Pour un résultat de nettoyage optimal!



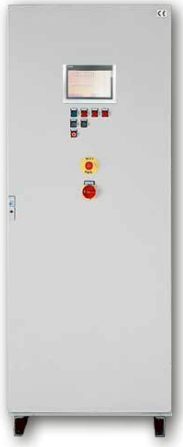





Transportgestell
Transortstel voor hangbaan
Support pour convoyeur suspendu



Mobile Hakenzählung
Mobiel tellen van haken
Comptage mobile des crochets



Fleischkarussell
Vlees carrousel
Carrousel à viande

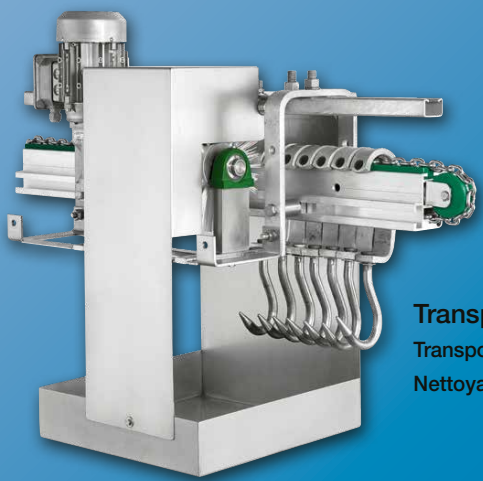

Transponderreinigung
Transponderreiniging
Nettoyage des transpondeurs

sonderbau.hoecker.de

Cleanmaster Hakenvorwäsche

Die Cleanmaster Hakenvorwäsche ergänzt optional die Cleanmaster Ultraschall-Hakenreinigungsanlagen, siehe 🕮 175, um die Reinigungszeit bei Fleischtransporthaken zu reduzieren oder um starke Verschmutzungen effektiver zu entfernen.

Die Hakenvorwäsche wird direkt vor der (bestehenden) Hauptreinigungsanlage installiert.

Dabei werden durch die Kombination von Reinigungsmittel und Einwirkzeit lose Partikel entfernt und fester Schmutz gelöst.

Cleanmaster haken voorwasser

De Cleanmaster haken voorwasser optioneel als toevoeging op het Cleanmaster ultrasoon hakenreinigingsysteem, zie 🕮 175, om de reinigingstijd bij vleestransporthaken te verkorten of om sterke vervuiling effectiever te verwijderen.

De haak voorwasser wordt direct voor de (bestaande) reinigingsinstallatie geïnstalleerd.

Door de combinatie van reinigingsmiddel en inwerktijd worden losse delen vuil verwijderd en vast vuil losgemaakt.

Cleanmaster pré-lavage des crochets

Le pre-lavage de crochets Cleanmaster complète en option les machines de nettoyage de crochet à ultrasons Cleanmaster, voir 🕮 175, afin de réduire le temps de nettoyage des crochets de transport de viande ou d'éliminer plus efficacement les salissures importantes.

Le prélavage des crochets est réalisé directement en amont de l'installation de nettoyage principale (existante).

La combinaison du détergent et le temps d'action élimine les particules et dissout la saleté solide.







ROHRBAHNTECHNIK

Buisbaan techniek

Technique du rail tubulaire

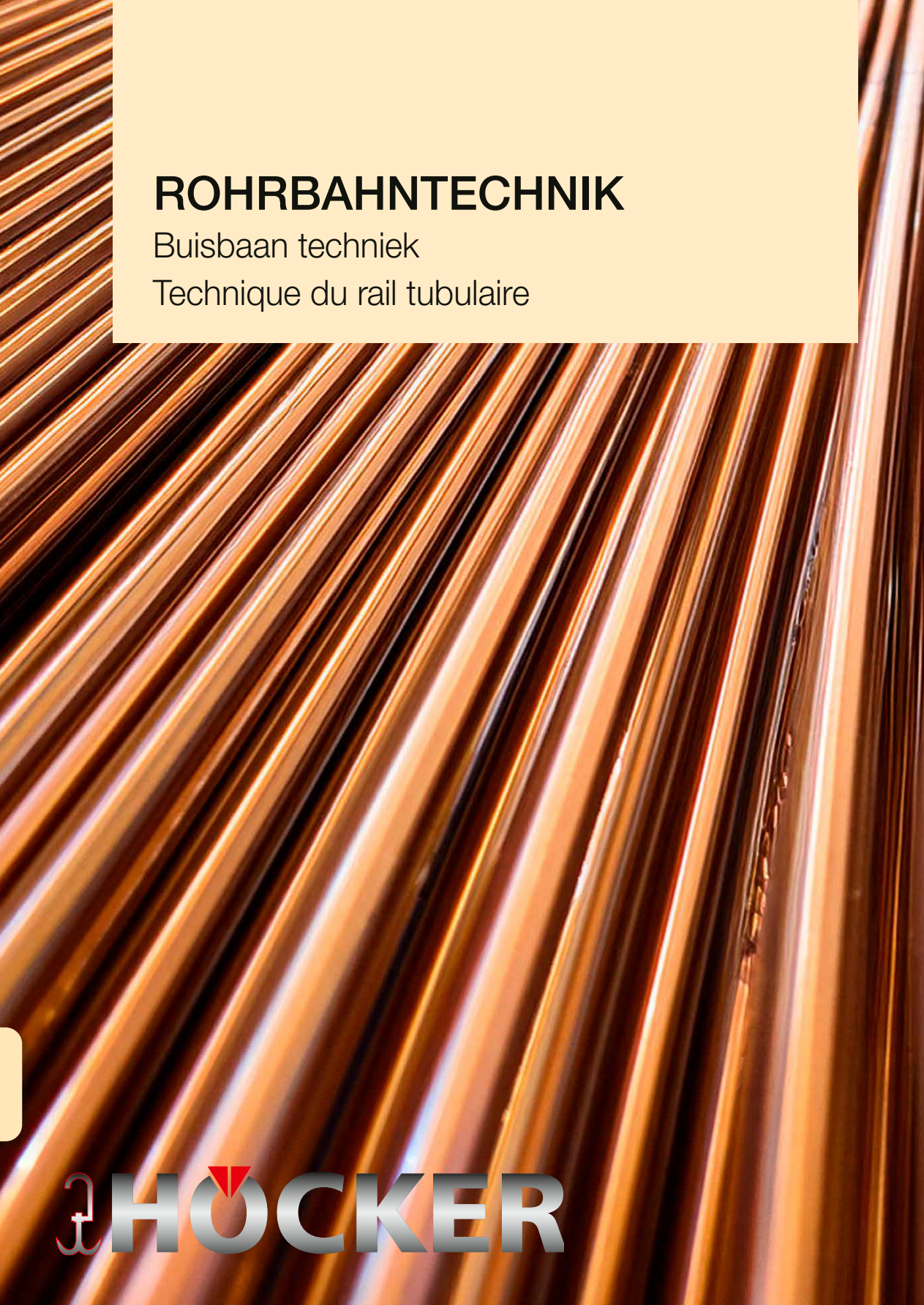

HÖCKER



Drehweichen für Rohrbahnen

aus Stahl, verzinkt, exzentrisch gelagert, mit Ausfallsicherung, Edelstahl-Gewindestange und Zugseil.

Varianten:

A: Mit Montageplatte zur Aufhängung an Doppel-U-Profil oder IPE-Träger bis IPE 120.
B: Ohne Montageplatte.
C: Mit Montageplatte und Kunststoffeinlage, Ausführung für Nutenrohr mit Kunststoffeinlage als Gleitbelag, zur Aufhängung an Doppel-U-Profil und an IPE-Träger bis IPE 120.

Draaiwissels voor buisbanen

van staal, verzinkt, excentrisch gelagerd, met uitvalborging. Roestvaststalen draadstang met trekkoord.

Uitvoeringen:

A: Inkl. montageplaat voor bevestiging aan dubbel U-profiel of IPE profiel tot max. IPE 120.
B: Zonder montageplaat.
C: Inkl. montageplaat en kunststof geleiding. Uitvoering voor profielbuis met kunststof glijd-profiel, voor bevestiging aan dubbel U-profiel of IPE profiel tot max. IPE 120.

Aiguillages rotatifs pour rail tubulaire

en acier, galvanisé, monté excentriquement, avec disjoncteur, tige filetée en inox et câble de traction.

Variantes:

A: Avec plaque de montage pour suspension au double profil en U ou poutre IPN à IPE 120.
B: Sans plaque de montage.
C: Avec plaque de montage et insert plastique. Modèle pour rail rainuré avec insert plastique, pour suspension au double profil U ou pour poutre IPE à IPE 120.



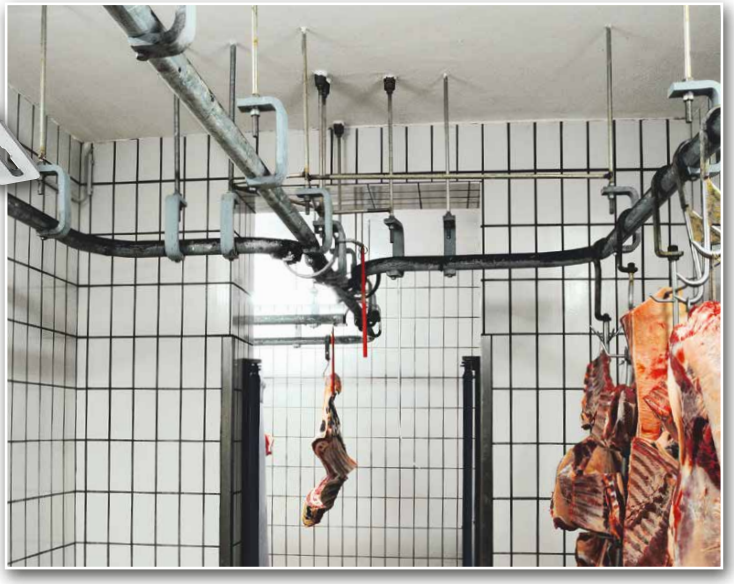

Weichen 🕮 182-187
Wissels 🕮 182-187
Aiguillages 🕮 182-187

Rohrbahn-Individuallösungen!

Neben unserem Standard-Katalogprogramm bieten wir Ihnen, angepasst an Ihr vorhandenes Rohrbahnsystem, individuelle Einzellösungen sowie **pneumatische Weichen** und **automatische Rohrbahnwaagen.**

Buisbaan-maatwerk!

Naast ons standaard programma bieden wij u maatwerk aan voor uw eigen buisbaan-systeem, individuele stuks oplossingen, of **Pneumatische wissels** en **automatische buisbaan weegsystemen.**

Rail tubulaire pour applications individuelles!

A part le programme de notre catalogue standard, nous vous proposons – selon le système de rail tubulaire dont vous disposez – des solutions individuelles ainsi que des **aiguillages pneumatiques** et des **systèmes de pesage automatiques pour rails tubulaires.**

✆ +49 5407 890 0 · 🖷 +49 5407 890 100

Mindest-Rohrbahnabstände für Drehweichen

mit oder ohne Montageplatte, bei Verwendung von Rohrbögen mit einem Biegeradius von 220 mm (Artikel Nr. 100244 und Nr. 100229).

Minimaal aan te houden baan afstanden

voor plaatsing van wissels, met of zonder montage plaat, uitgaande van bochten met een buig radius van 220 mm (Art.nr. 100244 en art.nr. 100229).

Intervalles minimum de rails tubulaires

pour aiguillage rotatif – avec ou sans plaque de montage – lors de l'utilisation de courbes avec radius de 220 mm (Réf. 100244 et réf. 100229).

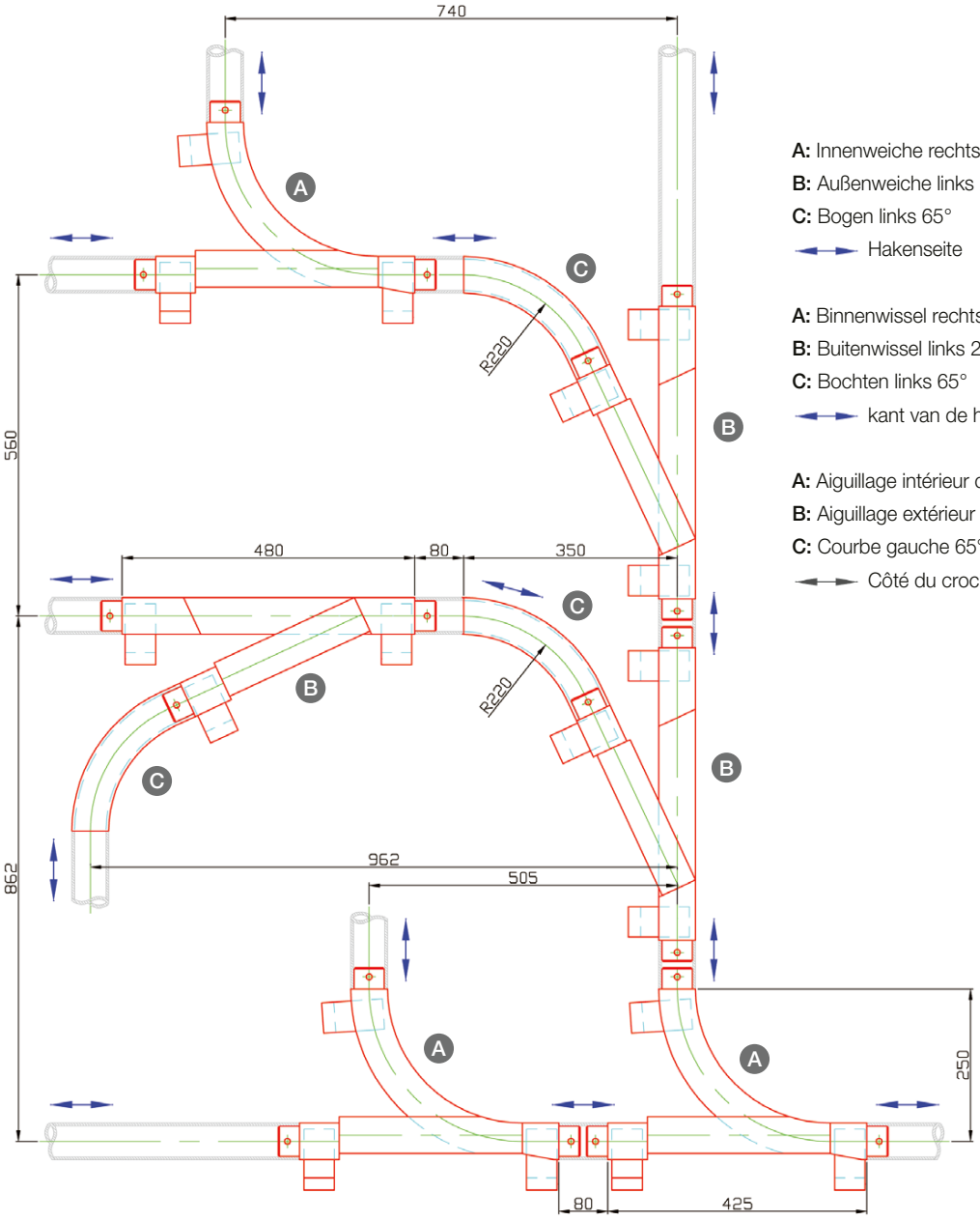

A: Innenweiche rechts 90°
B: Außenweiche links 25°
C: Bogen links 65°
Hakenseite

A: Binnenwissel rechts 90°
B: Buitenwissel links 25°
C: Bochten links 65°
kant van de haken

A: Aiguillage intérieur droit 90°
B: Aiguillage extérieur gauche 25°
C: Courbe gauche 65°
Côté du crochet

Drehweichen · Draaiwissels · Aiguillages rotatifs

A: Mit Montageplatte · Met montageplaat · Avec plaque de montage

B: Ohne Montageplatte · Zonder Montageplaat · Sans plaque de montage

C: Mit Montageplatte und Kunststoffeinlage · Met montageplaat en kunststofgeleiding · Avec plaque de montage et insert plastique

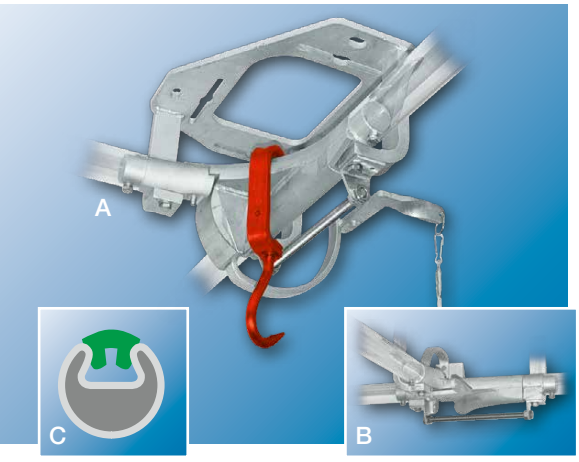

Innenweiche links 90°

Binnenwissel links 90°

Aiguillage gauche intérieur 90°

	Ø	X		Art.-Nr.
A	1,5”	148 mm	~27 kg	100262
B	1,5”		~15 kg	100269
A	2”	138 mm	~35 kg	100235
B	2”		~22 kg	100211
C	2”	134 mm	~35 kg	100237

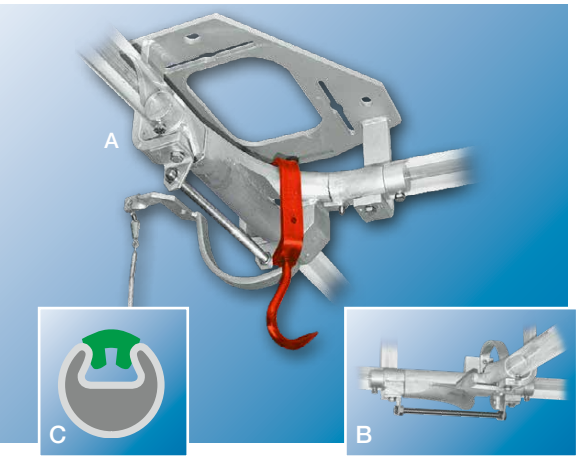

Innenweiche rechts 90°

Binnenwissel rechts 90°

Aiguillage droit intérieur 90°

	Ø	X		Art.-Nr.
A	1,5”	148 mm	~27 kg	100267
B	1,5”		~15 kg	100275
A	2”	138 mm	~35 kg	100248
B	2”		~22 kg	100217
C	2”	134 mm	~35 kg	100250

X: Standardabstand
Xmin: erforderlicher Mindest-Schwenkabstand 108 mm

X: Standaardafstand
Xmin: benodigde minimum-zwenkafstand 108 mm

X: Ecartement standard
Xmin: Ecartement minimum nécessaire pour la rotation 108 mm

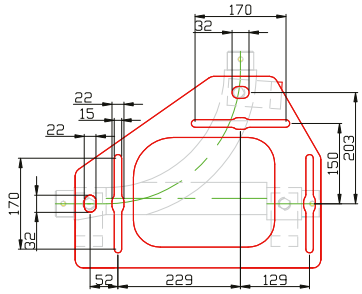

Ⓐ Ⓒ

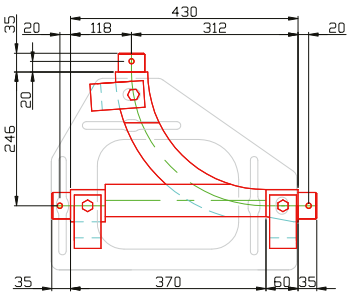

Ⓐ Ⓑ Ⓒ

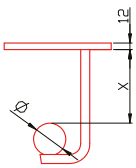

Ⓐ Ⓑ Ⓒ

✆ +49 5407 890 0 · 🖷 +49 5407 890 100

Drehweichen · Draaiwissels · Aiguillages rotatifs

A: Mit Montageplatte · Met montageplaat · Avec plaque de montage

B: Ohne Montageplatte · Zonder Montageplaat · Sans plaque de montage

C: Mit Montageplatte und Kunststoffeinlage · Met montageplaat en kunststofgeleiding · Avec plaque de montage et insert plastique

Innenweiche links 25°

Binnenwissel links 25°

Aiguillage gauche intérieur 25°

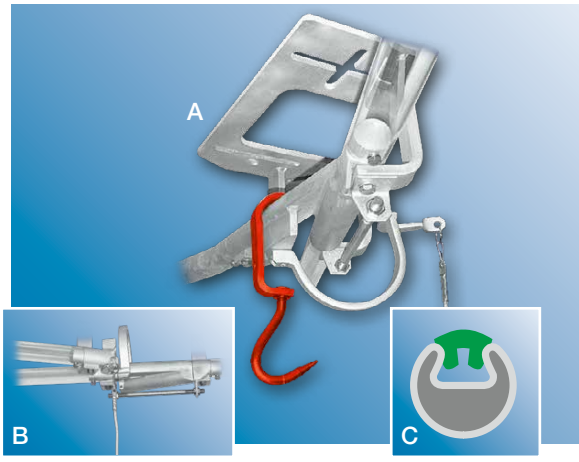

	Ø	X		Art.-Nr.
A	1,5”	148 mm	~31 kg	100263
B	1,5”		~19 kg	100270
A	2”	138 mm	~37 kg	100238
B	2”		~25 kg	100213
C	2”	134 mm	~37 kg	100240

Innenweiche rechts 25°

Binnenwissel rechts 25°

Aiguillage droit intérieur 25°

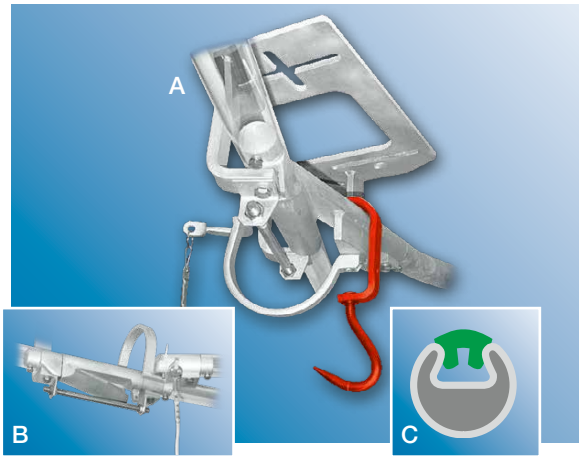

	Ø	X		Art.-Nr.
A	1,5”	148 mm	~31 kg	100268
B	1,5”		~19 kg	100276
A	2”	138 mm	~37 kg	100251
B	2”		~25 kg	100219
C	2”	134 mm	~37 kg	100253

X: Standardabstand
Xmin: erforderlicher Mindest-Schwenkabstand 108 mm

X: Standaardafstand
Xmin: benodigde minimum-zwenkafstand 108 mm

X: Ecartement standard
Xmin: Ecartement minimum nécessaire pour la rotation 108 mm

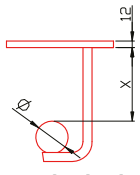

Ⓐ Ⓑ Ⓒ

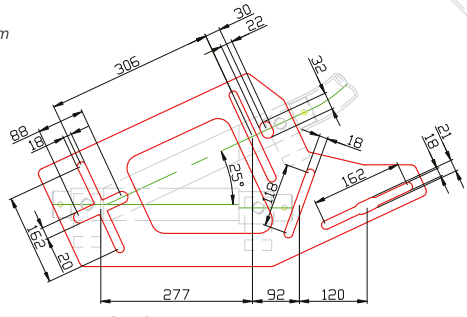

Ⓐ Ⓒ

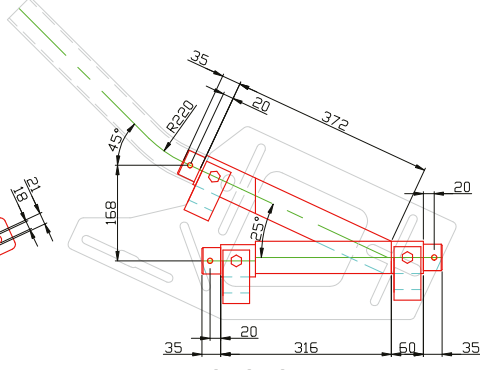

Ⓐ Ⓑ Ⓒ

Drehweichen · Draaiwissels · Aiguillages rotatifs

A: Mit Montageplatte · Met montageplaat · Avec plaque de montage

B: Ohne Montageplatte · Zonder Montageplaat · Sans plaque de montage

C: Mit Montageplatte und Kunststoffeinlage · Met montageplaat en kunststofgeleiding · Avec plaque de montage et insert plastique

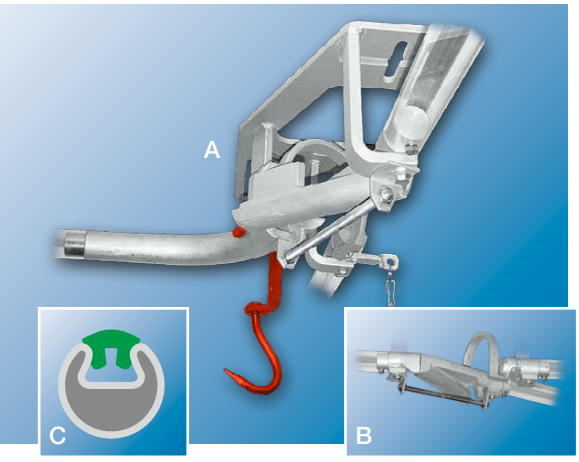

Außenweiche links 25°

Buitenwissel links 25°

Aiguillage gauche extérieur 25°

	Ø	X		Art.-Nr.
A	1,5”	148 mm	~31 kg	100266
B	1,5”		~19 kg	100271
A	2”	138 mm	~37 kg	100245
B	2”		~25 kg	100215
C	2”	134 mm	~37 kg	100247

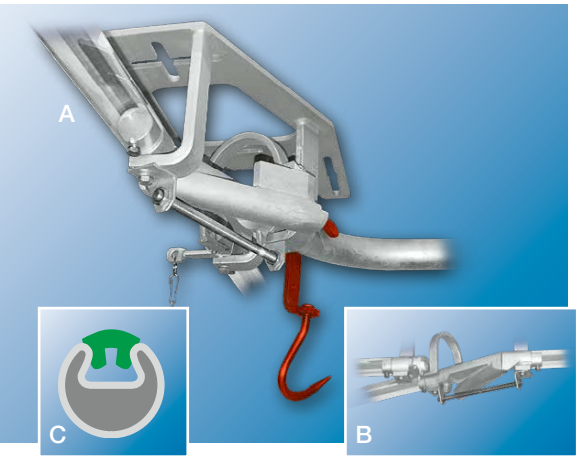

Außenweiche rechts 25°

Buitenwissel rechts 25°

Aiguillage droit extérieur 25°

	Ø	X		Art.-Nr.
A	1,5”	148 mm	~31 kg	100261
B	1,5”		~19 kg	100277
A	2”	138 mm	~37 kg	100232
B	2”		~25 kg	100221
C	2”	134 mm	~37 kg	100234

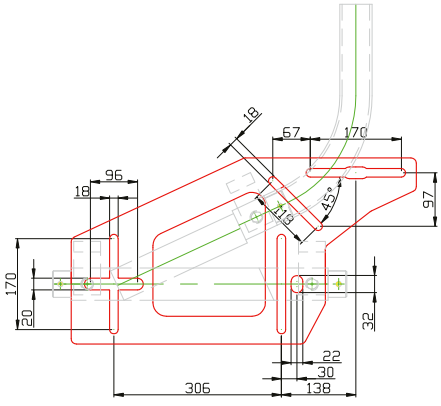

Ⓐ Ⓒ

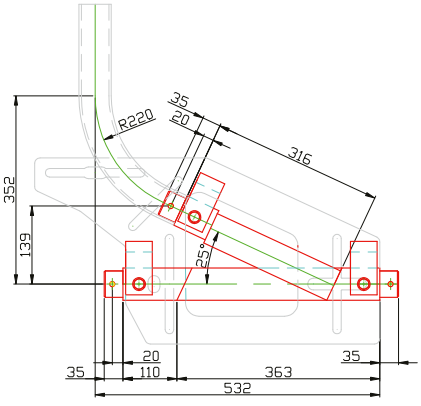

Ⓐ Ⓑ Ⓒ

X: Standardabstand
Xmin: erforderlicher Mindest-Schwenkabstand 108 mm

X: Standaardafstand
Xmin: benodigde minimum-zwenkafstand 108 mm

X: Ecartement standard
Xmin: Ecartement minimum nécessaire pour la rotation 108 mm

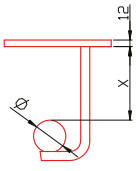

Ⓐ Ⓑ Ⓒ

✆ +49 5407 890 0 · 🖷 +49 5407 890 100

Kreuzweiche

Hakenführung innen und außen möglich.

Kruiswissel
Geleiding van de haken zowel binnen als buiten.

Aiguillage 4 voies
Possibilité de guidage de crochets intérieur et extérieur.

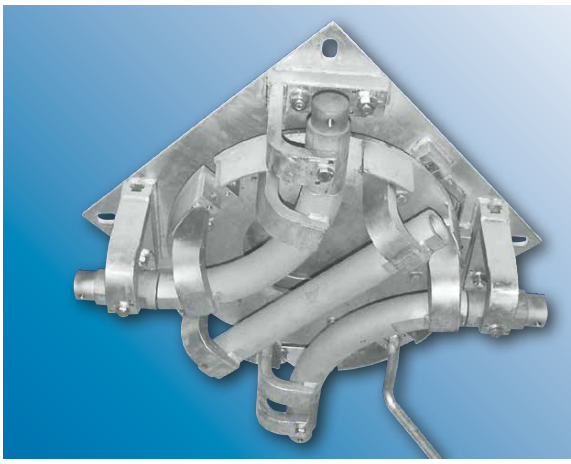

	Ø	X	Y		Art.-Nr.
A	2”	138 mm	70 mm	~100 kg	100224
C	2”	134 mm	66 mm	~100 kg	100225

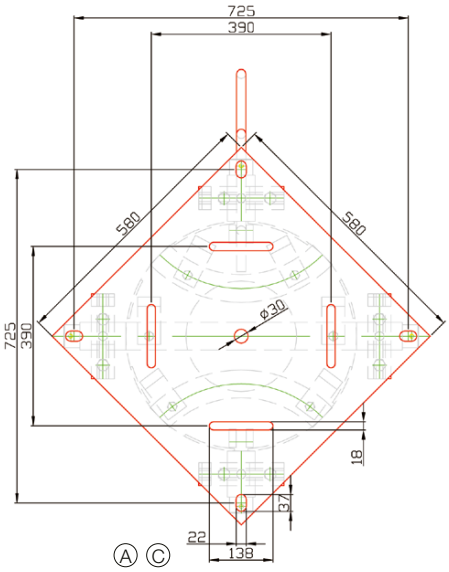

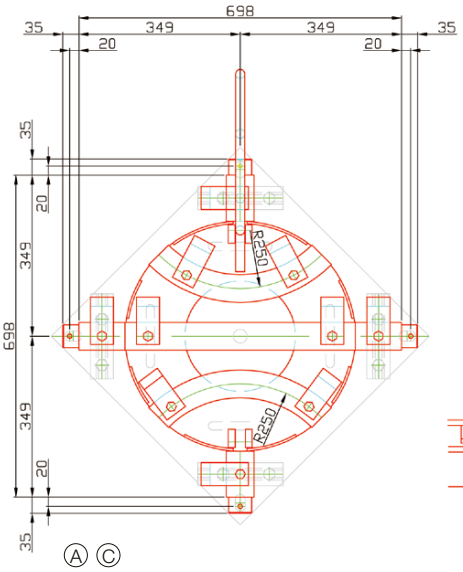

X: Standardabstand
Y: Durchlaufhöhe

X: Standaardafstand
Y: Loophoogte

X: Ecartement standard
Y: Hauteur de passage

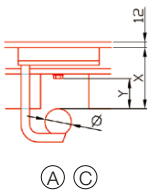

Nickweiche/Aufgleitweiche

A: Innenweiche links 90°· **B:** Innenweiche rechts 90°
C: Außenweiche links · **D:** Außenweiche rechts

Verloopwissel
A: Binnenwissel links 90° · **B:** Binnenwissel rechts 90°
C: Buitenwissel · **D:** Buitenwissel rechts

Aiguillage à bascule longitudinale
A: Aiguillage intérieur gauche 90° · **B:** Aiguillage intérieur droits 90°
C: Aiguillage gauche extérieur · **D:** Aiguillage droit extérieur

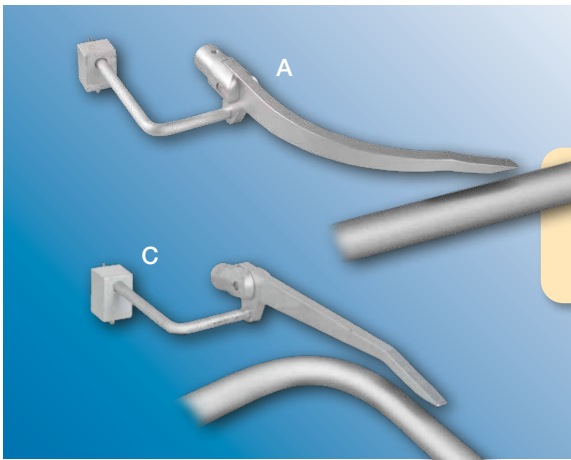

		Art.-Nr. 2”
A	~8,1 kg	129114
B	~8,1 kg	129117
C	~8,1 kg	129110
D	~8,1 kg	129112

Mehrwegeweichen · Meerweg wissels · Aiguillages à 2 voies

A: Mit Montageplatte · Met montageplaat · Avec plaque de montage

B: Ohne Montageplatte · Zonder Montageplaat · Sans plaque de montage

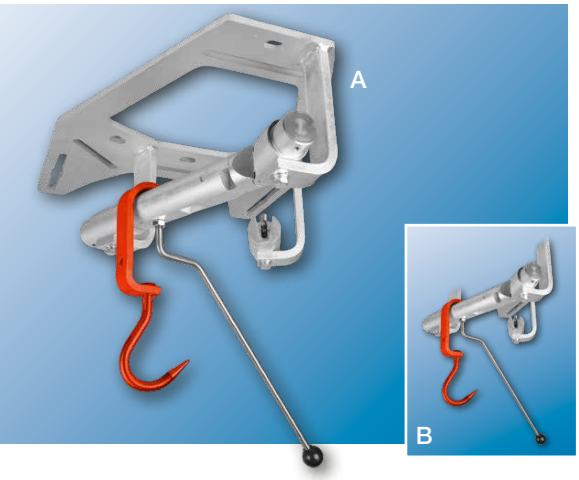

2-Wege-Weiche links 25°

2-weg wissels linkse uitvoering 25°

Aiguillage 2 voies crochets côté gauche 25°

	Ø	X		Art.-Nr.
A	1,5”	148 mm	~24 kg	125448
B	1,5”		~7,9 kg	125452
A	2”	138 mm	~29 kg	105482
B	2”		~13 kg	125450

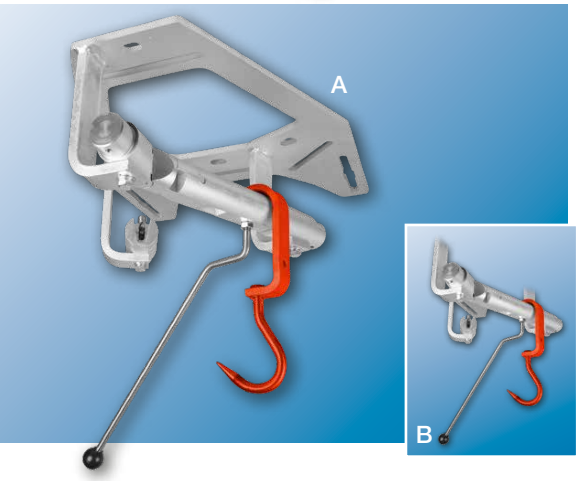

2-Wege-Weiche rechts 25°

2-weg wissels rechtse uitvoering 25°

Aiguillage 2 voies crochets côté droit 25°

	Ø	X		Art.-Nr.
A	1,5”	148 mm	~24 kg	125449
B	1,5”		~7,9 kg	125452
A	2”	138 mm	~29 kg	111451
B	2”		~13 kg	125450

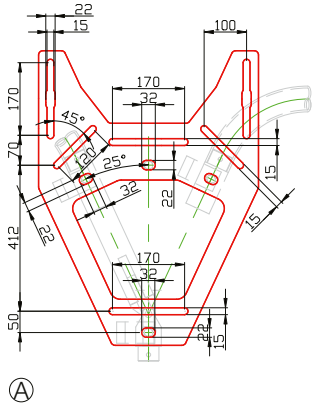

Ⓐ

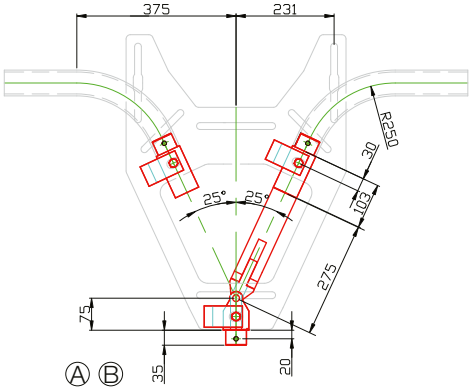

Ⓐ Ⓑ

✆ +49 5407 890 0 · 🖷 +49 5407 890 100

Mehrwegeweichen · Meerweg wissels · Aiguillages à 2 voies

A: Mit Montageplatte · Met montageplaat · Avec plaque de montage

B: Ohne Montageplatte · Zonder Montageplaat · Sans plaque de montage

3-Wege-Weiche links 25°

3-weg wissels linkse uitvoering 25°

Aiguillage 3 voies crochets côté gauche 25°

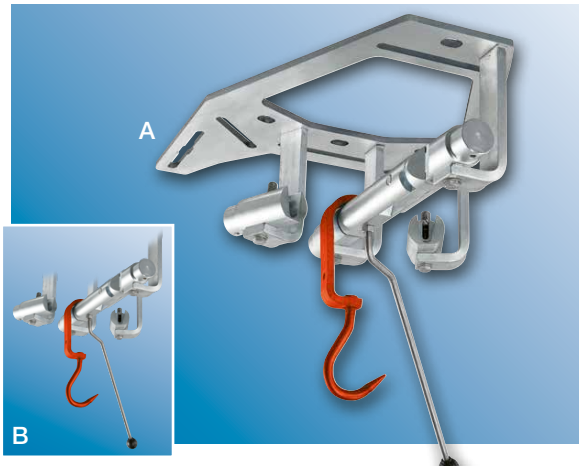

	Ø	X		Art.-Nr.
A	1,5”	148 mm	~29 kg	100284
B	1,5”		~20 kg	100283
A	2”	138 mm	~33 kg	100280
B	2”		~24 kg	100282

3-Wege-Weiche rechts 25°

3-weg wissels rechtse uitvoering 25°

Aiguillage 3 voies crochets côté droit 25°

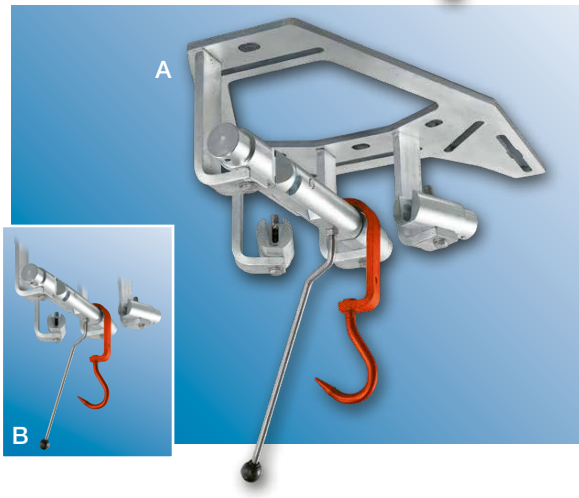

	Ø	X		Art.-Nr.
A	1,5”	148 mm	~29 kg	100285
B	1,5”		~20 kg	100283
A	2”	138 mm	~33 kg	100281
B	2”		~24 kg	100282

X: Standardabstand
Xmin: erforderlicher Mindest-Schwenkabstand 108 mm

X: Standaardafstand
Xmin: benodigde minimum-zwenkafstand 108 mm

X: Ecartement standard
Xmin: Ecartement minimum nécessaire pour la rotation 108 mm

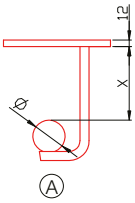

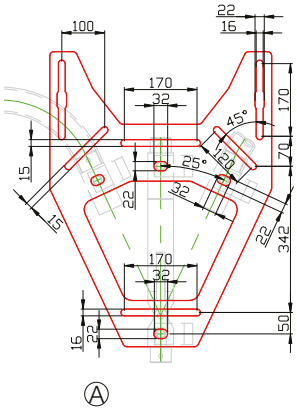

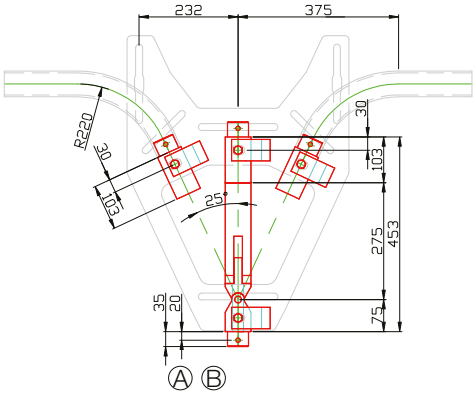



Rohrbögen

aus Stahl, verzinkt, für Rohrbahnen ohne Kunststoffeinlage.

Buisbaan bochten
van verzinkt staal, voor buisbanen zonder kunststof geleiding.

Courbes de raccordement
en acier gavanisé, pour rails tubulaires sans insert plastique.

Ausführung · Uitvoering · Version		Art.-Nr. 1,5"		Art.-Nr. 2"
Links, 65° · Links, 65° · Gauche, 65°	~1,8 kg	100265	~3,0 kg	100244
Rechts, 65° · Rechts, 65° · Droit, 65°	~1,8 kg	100259	~3,0 kg	100229
Links, 20° · Links, 20° · Gauche, 20°	~1,5 kg	100264	~2,3 kg	100243
Rechts, 20° · Rechts, 20° · Droit, 20°	~1,5 kg	100258	~3,0 kg	100228
Rohrbogen · Buisbochten · Courbe (90°, r=220 mm)	~3,8 kg	100260	~6,4 kg	100230
Rohrbogen · Buisbochten · Courbe (45°, r=220 mm)	~3,8 kg	125484	~6,4 kg	105450

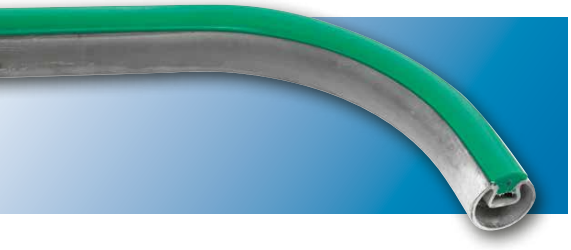

Nutenrohrbögen

aus Stahl, verzinkt, für Rohrbahnen mit Kunststoffeinlage.

Glijdprofiel buisbaan bochten
van verzinkt staal, voor buisbanen met kunststof geleiding.

Courbes de raccordement avec insert plastique
en acier gavanisé, pour rails tubulaires avec insert plastique.

Ausführung · Uitvoering · Version		Art.-Nr. 2"
Links, 65° · Links, 65° · Gauche, 65°	~3,2 kg	100242
Rechts, 65° · Rechts, 65° · Droit, 65°	~3,2 kg	100227
Links, 20° · Links, 20° · Gauche, 20°	~2,5 kg	100241
Rechts, 20° · Rechts, 20° · Droit, 20°	~3,2 kg	100226
Rohrbogen · Buisbochten · Courbe (90°, r=220 mm)	~6,6 kg	100231
Rohrbogen · Buisbochten · Courbe (45°, r=220 mm)	~6,6 kg	125363

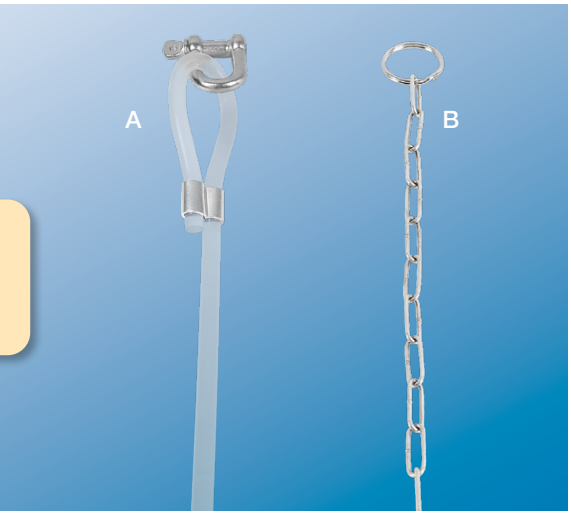

Weichenschnur

ca. 1 m lang, komplett mit Befestigungsmaterial.
A: Kunststoff-Vollmaterial · **B:** Edelstahl-Kette

Wisselkoord
ca. 1 m lang, compleet met bevestigingsmateriaal.
A: Kunststof · **B:** Rvs ketting

Tirette pour aiguillage
environ 1 m de long, complet avec matériel de fixation.
A: Plastique plein · **B:** Chaîne en acier inoxydable

	Art.-Nr.
A	128238
B	125469

✆ +49 5407 890 0 · 🖷 +49 5407 890 100

Hakenseite-Wendesysteme · Hakenzijde wisselsysteem · Systèmes de changement côté crochet

A: 1,5“ · **A:** 1,5“ · **A:** 1,5“; **B:** 2“ · **B:** 2“ · **B:** 2“

C: Nutenrohr mit Kunststoffeinlage · **C:** Buisbaan met kunststof glijdprofiel · **C:** Tuyau rainuré avec insert plastique

Pneumatische Hakenseite-Wendevorrichtung

aus Stahl, verzinkt, auf Montageplatte, 180° drehbar, beidseitig befahrbar, passend für Hakenseite-rechts im LKW.

Pneumatische hankenzijde wisselsysteem uit verzinkt staal, inclusief montageplaat, 180° draaibaar, vanuit beide richtingen te gebruiken, passend voor rechter hakenzijde in de vrachtwagen.

Dispositif pneumatique de changement du côté crochet en acier, galvanisé, sur plaque de montage, pivotant à 180°, praticable dans les deux sens, convient pour le côté droit du crochet dans les camions.

	X	Y			Art.-Nr.
A	160 mm	74 mm	250 kg	~89 kg	125470
B	150 mm	64 mm	250 kg	~90 kg	123545
C	146 mm	60 mm	250 kg	~90 kg	125471

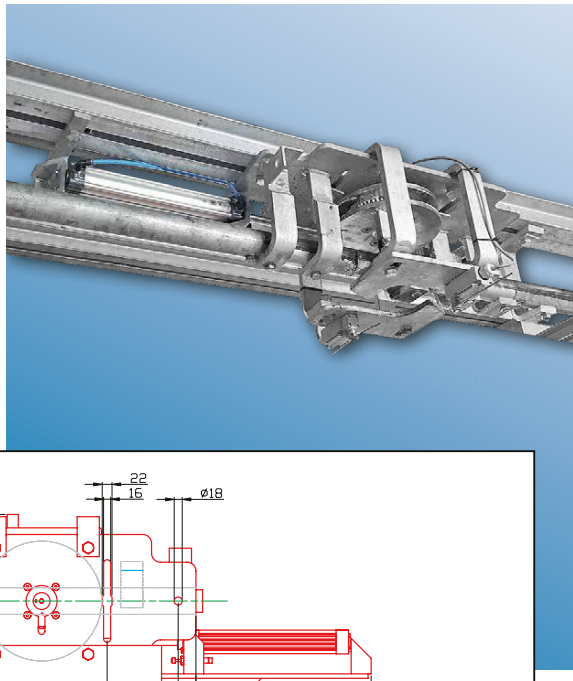

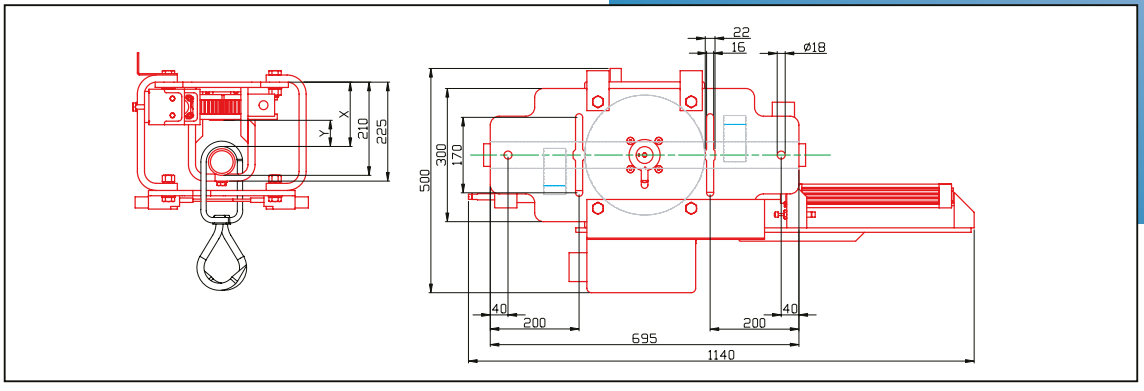

Manueller Hakenseiten-Wechsel

aus Stahl verzinkt, über Stichstrecke. (Rohrbahn muss je nach gewünschter Länge der Stichstrecke separat bestellt werden.)

Manuele hakenzijde-wissel uit verzinkt staal. (De buisbaan moet naar de gewenste lengte separaat besteld worden.)

Changement manuel de côté du crochet en acier galvanisé, par voie de traverse. (Le rail tubulaire doit être commandé séparément en fonction de la longueur souhaitée de la voie de traverse.)

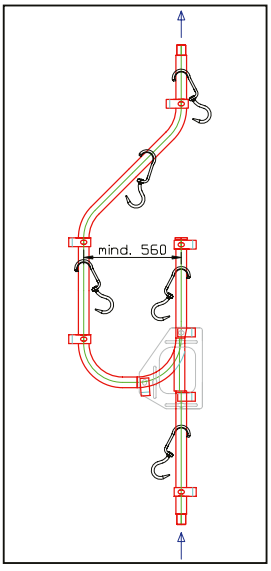

X: Standardabstand
Xmin: erforderlicher Mindest-Schwenkabstand 108 mm

X: Standaardafstand
Xmin: benodigde minimum-zwenkafstand 108 mm

X: Ecartement standard
Xmin: Ecartement minimum nécessaire pour la rotation 108 mm

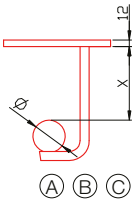

	X	Art.-Nr.
A	160 mm	125485
B	150 mm	123502
C	146 mm	125473

Teleskopschiene

			Art.-Nr.
A	~600 kg	~26,7 kg	100205
B	~800 kg	~40,0 kg	111863

komplett mit Kreuzgelenk und Gegenstück zum Fahrzeugendstück, ausziehbar von 1820 mm auf 2500 mm.
A: Standardausführung · **B:** Verstärkte Ausführung mit massivem Innenteil

Telescoopbaan
kompleet met kruiskoppeling en Contradeel vrachtwagenkoppeling. Uit schuifbaar von 1820 mm naar 2500 mm.
A: Standaard uitvoering · **B:** Versterkte uitvoering met massieve kern

Rail télescopique
complets avec articulation croisée et contre-embout; extensible de 1820 à 2500 mm.
A: Version standard · **B:** Version renforcée avec partie intérieure massive

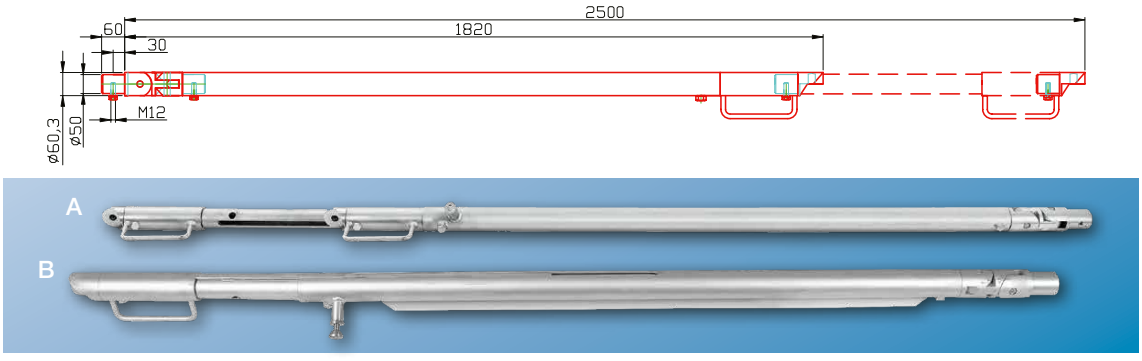

Rohrbahneinhebung

			Art.-Nr.
A	~600 kg	~24 kg	112015
B	~800 kg	~26 kg	111890

komplett mit Einfachgelenk als Rohrbahnsperre, Aufwärtsbogen 90° und Endanschlag. Konsole mit Ringmutter zum Einhängen in einen Kettenzug.
A: Standardausführung · **B:** Verstärkte Ausführung

Buisbaan verhoging
kompleet met koppeling als buisbaanstop. Stijgingsboog van 90° met eindstop. Konsole met ringmoer voor ophanging in ophangsysteem.
A: Standaard uitvoering · **B:** Versterkte uitvoering met massieve kern

Dispositif de chargement pour rail tubulaire
complète avec articulation simple en tant qu'arrêt de fin de course sur rail tubulaire, coude montant à 90° et butée. Support avec écrou annulaire pour l'accrochage à un palan à chaîne.
A: Version standard · **B:** Version renforcée avec partie intérieure massive

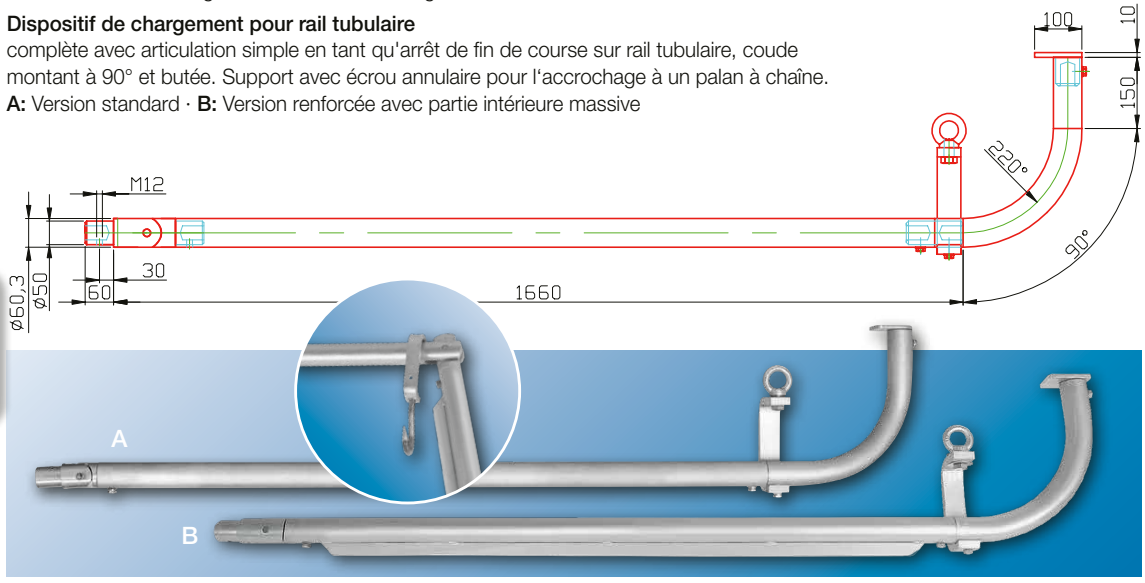

✆ +49 5407 890 0 · 🖷 +49 5407 890 100

Doppelhebeschwinge

komplett mit 2 Gelenken und Konsole mit Ringmutter zum Einhängen in einen Kettenzug. Rohrbahnabstand 758 mm.

Dubbele hefarm
compleet met 2 scharnieren en een beugel met ringmoer voor de bevestiging aan een kettingtakel. Afstand buisrail 758 mm.

Bras de levage double
complet avec 2 articulations et console avec écrou à anneau pour l'accrochage à un palan à chaîne. Distance entre les tubes 758 mm.

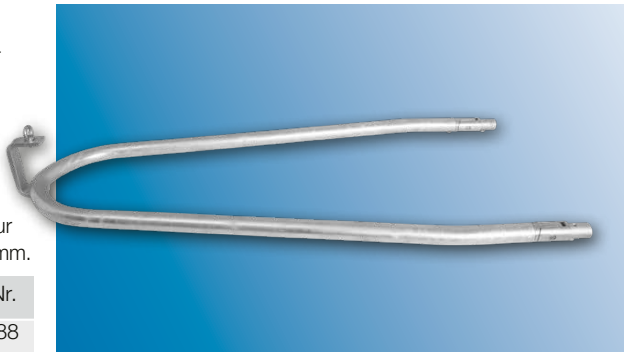

L			Art.-Nr.
1810 mm	800 kg	~34 kg	126888

Abhängesicherung

1 m lang, zum Schutz vor herabfallenden Haken an Abhängestellen, nach UVV. Höhenverstellbares Sicherungsblech für verschiedene Hakentypen.
A: Für 1,5"-Rohrbahn · **B:** Für 2"-Rohrbahn
C: Für Nutenrohr mit Kunststoffeinlage

Valbeveiliging
1 m lang, ter bescherming van vallende haken aan ophangpunten, volgens UVV. In hoogte verstelbare bevestigingsplaat voor verschillende soorten haken.
A: Voor 1,5" buisbaan · **B:** Voor 2" buisbaan
C: Voor buisbaan met kunststof glijdprofiel

Protection contre la chute de crochets
1 m de long, pour la protection contre les chutes de crochets aux endroits de suspension, selon les prescriptions de prévention des accidents. Panneau de sécurité réglable en hauteur pour différents types de crochets.
A: Pour rail tubulaire de 50 mm (1,5")
B: Pour rail tubulaire 60,3 mm (2")
C: Pour tuyau rainuré avec insert plastique

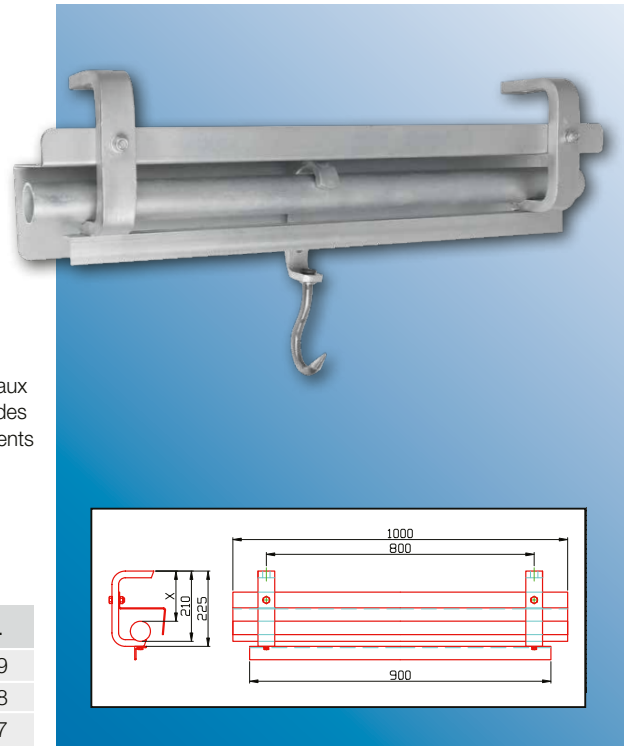

	X		Art.-Nr.
A	160 mm	~17,0 kg	125489
B	150 mm	~19,6 kg	111888
C	146 mm	~19,8 kg	125697

Aufgleitblech

als Abweiser von Fleischhaken beim Aufhängen von Tierkörpern an die Rohrbahn mittels Kettenzug.

Inglijplaat
als deflector van vleeshaken bij het ophangen van karkassen aan de buisbaan middels een kettingtakel.

Plaque de glissement
en tant que déflecteur pour crochets lors de la suspension de carcasses d'animaux au rail tubulaire via un palan à chaîne.

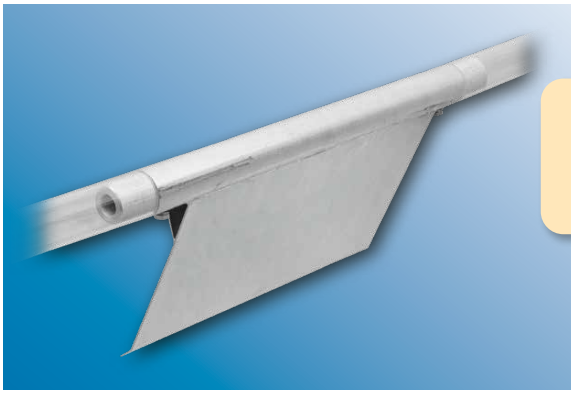

X x Z x Y		Art.-Nr.
620 x 140 x 345 mm	~8,5 kg	105398

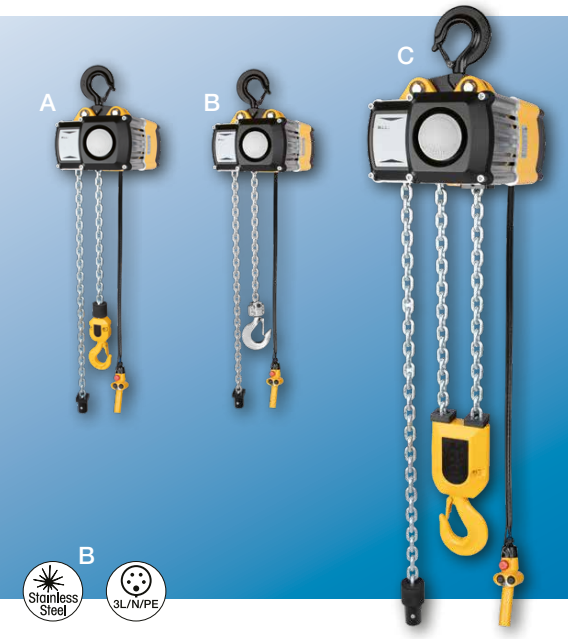

Yale®-Kettenzug

mit lebensmitteltauglichem Öl/Fett und 5 m Zuleitungskabel, CEE-Stecker und Kettenspeicher. Aufhängung an Traghaken.

A+C: Kette verzinkt · **B:** Kette und Unterflasche aus Edelstahl.

Yale®-Kettingtakel

met food grade olie/vet en 5 m voedingskabel, CEE stekker en ketting opslag. Ophanging aan draagarmen.
A+C: Ketting verzinkt · **B:** Ketting en onderblok uit RVS.

Yale®-Palan à chaîne

avec huile/graisse de qualité alimentaire et 5 m de câble d'alimentation, fiche CEE et bac à chaîne. Suspension par crochets porteurs.
A+C: Chaîne galvanisée
B: Chaîne et boulon inférieure en acier inoxydable.

			Art.-Nr.
A	250 kg	3 m	125648
B	250 kg	3 m	125718
C	1500 kg	4 m	125719

Technische Daten · Technische specificaties · Données techniques	A	B	C
Tragkraft · Draagvermogen · Force portante	250 kg	250 kg	1500 kg
Kettenstränge · Kettingschalen · Lignes ce chaîne	1	1	2
Geschwindigkeiten · Snelheden · Vitesses	2	2	1
Hubgeschwindigkeit · Slagsnelheid · Vitesse de levage	2 + 8 m/min	2 + 8 m/min	4 m/min
Hubhöhe · Slaghoogte · Hauteur de levage	3 m	3 m	4 m
Steuerkabel · Stuurkabel · Câble de commande	2,3 m	2,3 m	3,3 m
Motorspannung · Motorspanning · Tension du moteur		3 x 400 V - 50 Hz	



Funkfernsteuerung

A: Für 250 kg · **B:** Für 1500 kg

Radiografische afstandsbediening
A: Voor 250 kg · **B:** Voor 1500 kg

Télécommande
A: Pour 250 kg · **B:** Pour 1500 kg

	Art.-Nr.
A	125720
B	125721



Rollfahrwerk, korrosionsgeschützt, inkl. Puffer.

A: Trägerflanschbreite 50-220 mm
B: Trägerflanschbreite 66-220 mm

Mobiel onderstel, corrosie beschermd, inclusief buffer.
A: Breedte draagbalk 50-220 mm
B: Breedte draagbalk 66-220 mm

Rouleau, protégé contre la corrosion, butoir inclus.
A: Largeur de la bride de poutre 50-220 mm
B: Largeur de la bride de poutre 66-220 mm

		Art.-Nr.
A	500 kg	125722
B	2000 kg	125723

✆ +49 5407 890 0 · 🖷 +49 5407 890 100

Türdurchführung aushängbar

	Art.-Nr.
~9,3 kg	125486

mit automatischem Sicherungsbolzen als Sperre bei unterbrochener Rohrbahn, gemäß UVV. Bestehend aus Rohrbahnendstück mit Gegenstück und abnehmbarem Kreuzgelenk. Lieferung inkl. Befestigungsmaterial, ohne Rohr.

Deurdoorvoer
met automatische veiligheidspennen als blokkade bij onderbroken buisbaan, volgens UVV. Bestaande uit een buisbaan eindstuk met contradeel en afneembare kruiskoppeling. Levering inclusief bevestigingsmateriaal, zonder buisbaan.

Traversée de porte détachable
avec boulon de sécurité automatique comme blocage en cas d'interruption du rail tubulaire, conformément à la directive sur la prévention des accidents. Composé d'un embout de rail tubulaire avec contre-embout et articulation croisée amovible. Livré avec matériel de fixation, sans tube.

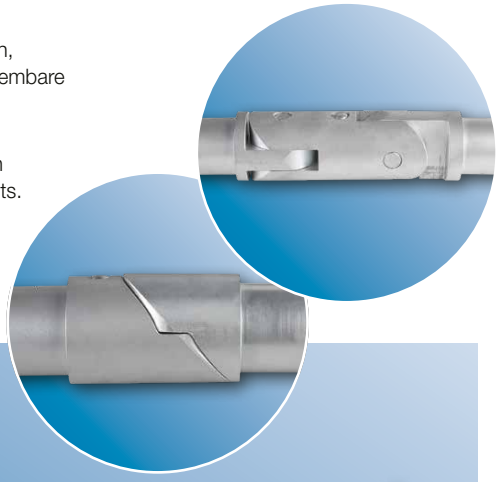



Türdurchführung schwenkbar

	Art.-Nr.
~7,6 kg	125493

mit automatischer Sperre bei unterbrochener Rohrbahn, gemäß UVV. Bestehend aus zweiteiligem Klappstück und Gelenk zum Klappstück. Lieferung ohne Rohr.

Deur-doorvoer zwenkbaar
Met automatische stop bij een onderbroken buisbaan, volgens UWW. Bestaande uit een tweedlig klapstuk en koppeling voor het klapstuk. Levering zonder buisbaan.

Traversée de porte pivotante
avec blocage automatique en cas d'interruption de rail tubulaire, conformément à la directive sur la prévention des accidents. Composée d'une pièce rabattable en deux parties et d'une articulation pour la pièce rabattable. Livraison sans tube.







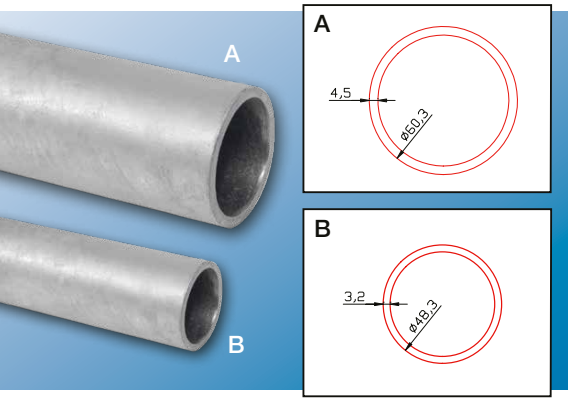

Rohrbahn

aus Stahl, verzinkt.

Buisbaan
verzinkte langsnaad gelaste stalen buis.

Rail tubulaire
en acier galvanisé.

	Ø	⟷		Art.-Nr.
A	2“	~ 6,0 m	~6,3 kg/m	100846
B	1,5“	~ 6,0 m	~3,6 kg/m	125494

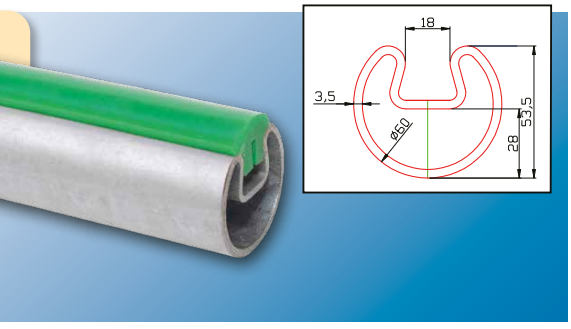

Nutenrohr

Profilrohr aus Stahl, verzinkt, mit Kunststoffeinlage.

Profielbuis
Buismateriaal, van verzinkt staal, met kunststof glijdprofiel.

Tuyau rainuré

en tuyau profilé à paroi épaisse, en acier gavanisé,
avec insert en matière plastique.

	⟷		Art.-Nr.
	~ 5,8 m	~6,5 kg/m	100296

✆ +49 5407 890 0 · 🖷 +49 5407 890 100

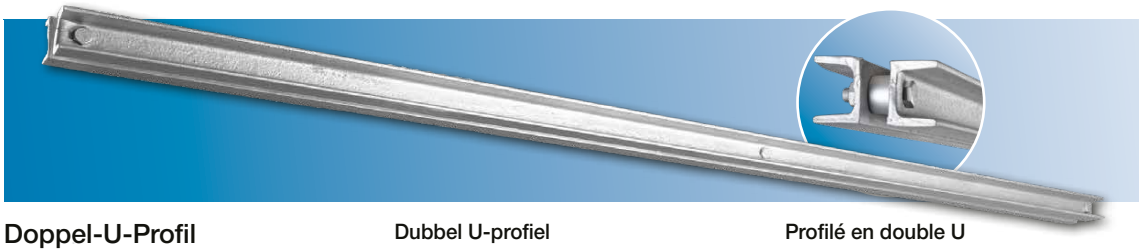

Doppel-U-Profil

aus Stahl, verzinkt, komplett montiert.
A: UNP50 · **B:** UNP80

Dubbel U-profiel

vervaardigd uit staal, verzinkt, compleet gemonteerd.
A: UNP50 · **B:** UNP80

Profilé en double U

en acier, galvanisé, entièrement monté.
A: UNP50 · **B:** UNP80

	⟷		Art.-Nr.
A	1 m	~12 kg	120281
A	2 m	~25 kg	120282
A	3 m	~37 kg	120283
A	4 m	~50 kg	120284
A	5 m	~62 kg	120285
A	6 m	~74 kg	120286

	⟷		Art.-Nr.
B	1 m	~18 kg	123493
B	2 m	~36 kg	121968
B	3 m	~53 kg	121975
B	4 m	~71 kg	123494
B	5 m	~89 kg	123526
B	6 m	~107 kg	121234

Rohrbahn-Konsole

aus Flachstahl, 50 x 20 mm, warm gebogen und feuerverzinkt, für 2" Rohrbahnen Ø 60,3 mm.

Buisbaan console, staal 50 x 20 mm warm gebogen en vuur verzinkt, bestemd, voor 2" buisbaan Ø 60,3 mm.

Chaise pour rail tubulaire en acier plat, 50 x 20 mm, coudé à chaud et galvanisé à chaud, pour rail tubulaire 2" Ø 60,3 mm.

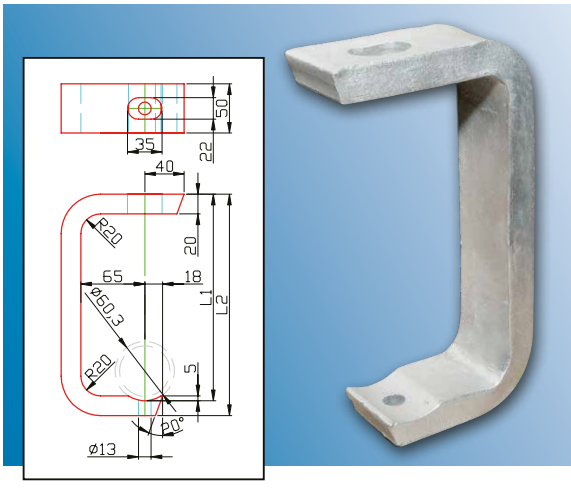

L1	L2		Art.-Nr.
180 mm	195 mm	~2,5 kg	100289
190 mm	205 mm	~2,6 kg	100290
210 mm	225 mm	~2,8 kg	100291
230 mm	245 mm	~3,0 kg	100292
290 mm	305 mm	~3,5 kg	100294
310 mm	325 mm	~3,7 kg	100295

Rohrbahn-Gefällekonsole

aus Flachstahl, 50 x 20 mm, warm gebogen und feuerverzinkt, für 2" Rohrbahnen Ø 60,3 mm.
Neigung der Rohrbahnauflage einstellbar.

Buisbaan console
Staal 50 x 20 mm warm gebogen en vuur verzinkt, bestemd voor 2" buisbaan Ø 60,3 mm.
Hellingshoek van de buisbaan instelbaar.

Chaise inclinée pour rail tubulaire
en acier plat, 50 x 20 mm, coudé à chaud et galvanisé à chaud, pour rail tubulaire 2" Ø 60,3 mm.
Inclinaison réglable du support du rail tubulaire.

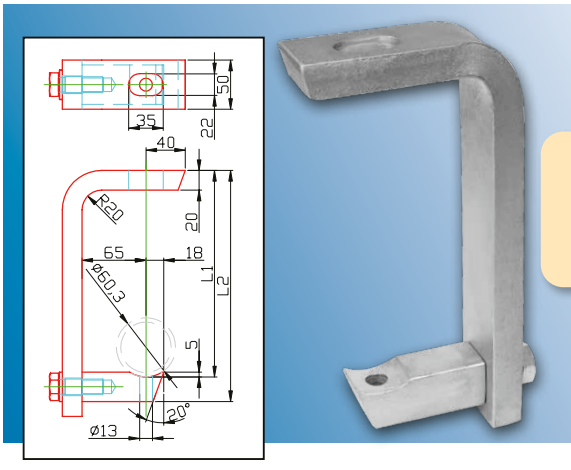

L1	L2		Art.-Nr.
210 mm	235 mm	~3,0 kg	100293

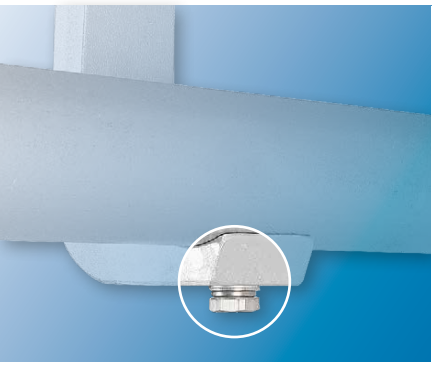

Gewindeschneidende Schraube

verzinkt, komplett mit Federring aus Edelstahl.
Zur Rohrbahnbefestigung an den Konsolen.

Zelftappende verzinkte schroef
verzinkt, compleet met RVS veerring.
Voor het bevestigen van buisbaan aan de console.

Vis autotaraudeuse
galvanisée, complète avec rondelle à ressort en acier inoxydable.
Pour la fixation du rail tubulaire sur les chaises.

Y / X	X x Y	Art.-Nr.
	M10 x 40 mm	125496

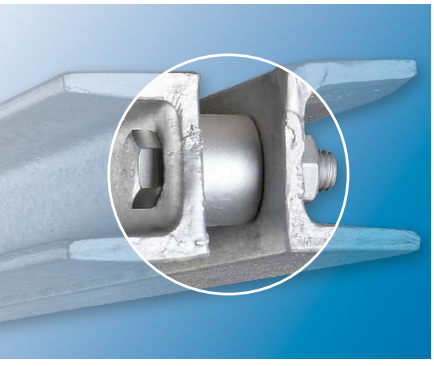

Montagesatz für Doppel-U-Profil

bestehend aus Kunststoff-Distanzstück und Edelstahl-Schraubverbindungen.

Montageset voor dubbel U-profiel
bestaande uit een kunststof afstandhouder en RVS schroefverbindingen.

Set de montage pour profilé en U double
composé d'une pièce d'écartement en plastique et de raccords à visser en acier inoxydable.

		Art.-Nr.
	~70 g	125499



Wandhalter für Doppel-U-Profil

aus Stahl, verzinkt. Lieferung ohne Befestigungsmaterial.

Muurbeugel voor dubbel U-profiel
vervaardigd uit staal, verzinkt. Geleverd zonder bevestigingsmateriaal.

Support mural pour profilé en U double
en acier, galvanisé. Livraison sans matériel de fixation.

Y / Z / X	X x Z x Y		Art.-Nr.
	150 x 150 x 12 mm	~2,6 kg	106638



110309



111686

sonderbau.hoecker.de

Konstruktionsversteifung

A: Spannelement, verzinkt
B: Strebenhalterung, verzinkt
C+D: Gewindestange
E: A+B montiert

Versterking van de constructie
A: Spanelement, verzinkt staa
B: Baanhouder, verzinkt staal
C+D: Draadeind
E: A+B gemonteerd

Renforcement de la construction
A: Elément de serrage, acier galvanisé
B: fixation de l'entretoise, acier galvanisé
C+D: Tige filetée
E: A+B montés

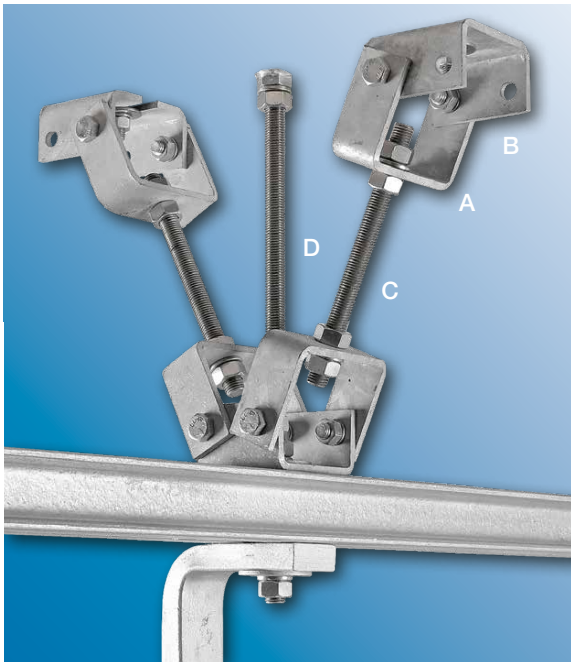

	M	⟷		Art.-Nr.
A			~0,4 kg	100273
B			~0,8 kg	100274
C	M 16	2000 mm	~1,6 kg	100278
D	M 20	2000 mm	~2,5 kg	100279
E			~1,3 kg	100272

Deckenhalter

aus Stahl, verzinkt, für Gewindestangen M16 oder M20.

Dekmontageplaat
van staal verzinkt voor draadstang M16 of M20.

Fixations au plafond
en acier, galvanisées, pour tiges filetées M16 ou M20.

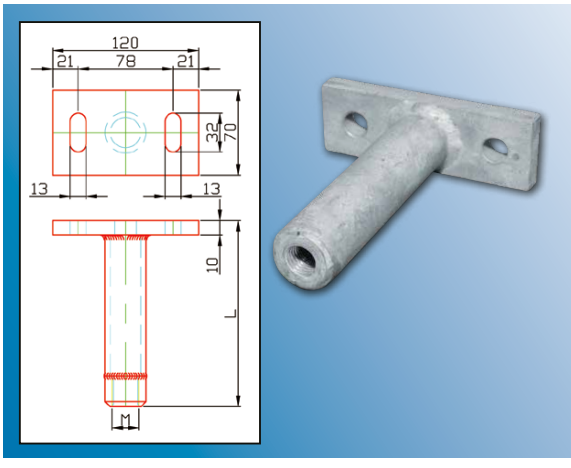

L	M		Art.-Nr.
250 mm	M 16	~1,2 kg	100188
250 mm	M 20	~1,2 kg	100190
400 mm	M 16	~1,5 kg	100189
400 mm	M 20	~1,5 kg	100191

Beispielzeichnung

Abhängung von der Decke / Trägerkonstruktion

Voorbeeld tekening
Ophanging aan plafond / draagconstructie

Exemple de dessin
Suspension au plafond / à la structure portante

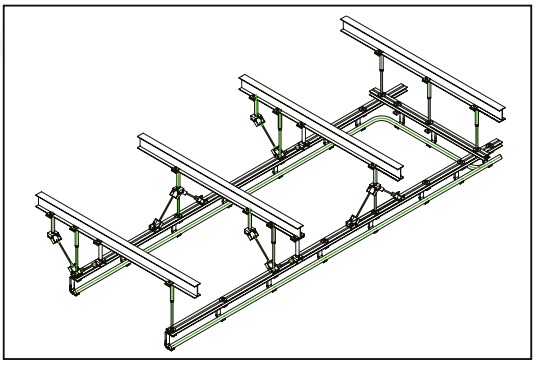

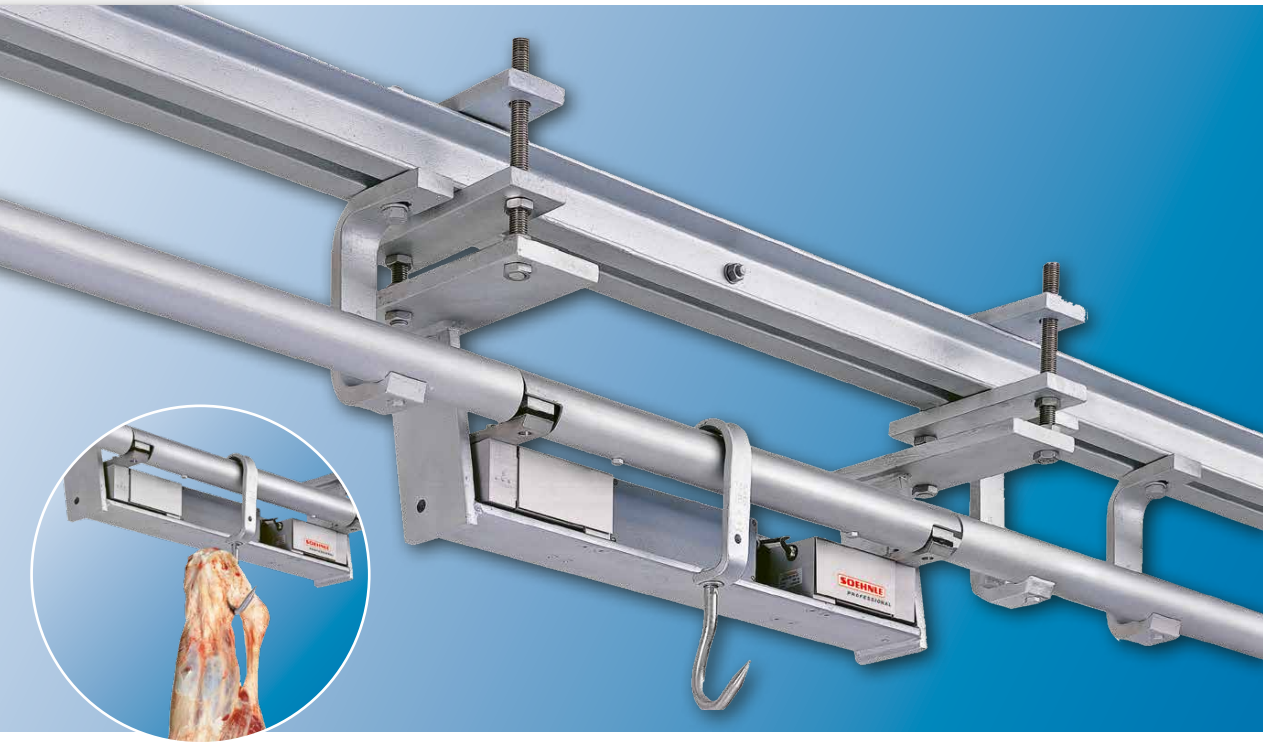

SOEHNLE PROFESSIONAL

Rohrbahnwaage

eichfähig, für 2 Zoll-Rohrbahn.

Wägebrücke aus Stahl, verzinkt, Wägezellen und Terminal aus Edelstahl.

Terminal inklusive Wand-/Stativhalterung und 10 m Messkabel.

Schutzart Wägezellen IP68/69k, Terminal IP67.

Waage lieferbar in verschiedenen Längen (L), Höchstlasten (🔥) und Ziffernschritten (ZS).

Buisbaan weegsysteem

voor 2“ buisbaan.

Weegsysteem vervaardigd uit staal, verzinkt, RVS weegcellen en terminal.

Terminal incl. wand-/statiefhouder en 10 m kabel.

Beschermingsklasse weegcellen IP68/69K, behuizing IP67.

Weegsysteem leverbaar in verschillende lengtes (L), maximale belasting (🔥) en gewichttoename stappen (ZS).

Balance pour rail tubulaire

calibrable, pour rail tubulaire de 60,3 mm (2 pouces).

Pont-bascule en acier galvanisé, cellules de pesage et terminal en acier inoxydable.

Terminal comprenant un support mural/support pour trépied et câble de mesurage de 10 m.

Classe de protection des cellules de pesage IP68/69k, Terminal IP67. Balance disponible en différentes longueurs (L), charges maximales (🔥) et incréments numériques (ZS).



L	🔥	ZS	Art.-Nr.
200 mm	150 kg	50 g	109979
200 mm	300 kg	100 g	109980
600 mm	300 kg	100 g	109983
600 mm	600 kg	200 g	109984
800 mm	300 kg	100 g	109987
800 mm	600 kg	200 g	109988
1000 mm	300 kg	100 g	109991
1000 mm	600 kg	200 g	109992

✆ +49 5407 890 0 · 🖷 +49 5407 890 100

Optionen · Optie's · Option

Konformitätsbewertung/Ersteichung
A: Für Waagen bis 300 kg Höchstlast
B: Für Waagen bis 600 kg Höchstlast
C: Steckverbindung mit Ident-Chip eichfähige Trennstelle zwischen Waage und Anzeige. Bei bereits erstgeeichten Waagen darf die Verbindung zwischen Terminal und Waage nicht mehr unterbrochen werden. Der Ident-Chip ermöglicht eine Trennung beider Komponenten, wenn dieses durch die baulichen Gegebenheiten beim Einbau erforderlich sein sollte.

Weitere lieferbare Varianten:
Wägebrücke mit Rohrbahn 1,5".
Wägebrücke mit Nutenrohr und Kunststoffgleiteinlage.

IJking
A: Voor weegsystemen tot 300 kg belastbaarheid
B: Voor weegsystemen tot 6 00 kg belastbaarheid
C: Stekker met ID chip voor eenvoudige ontkoppeling van de weegcel en terminal. Bij standaard geijkte systemen mag de verbinding tussen de weegcel en display niet onderbroken worden. De ID chip maakt het mogelijk deze toch los te kunnen maken voor gemak bij montage.

Meer leverbare varianten:
Buisbaan weegsysteem voor 1,5" buisbaan. Buisbaan weegsysteem voor profielbuis met kunststof inlage.

Évaluation de la Conformité/Calibrage initial
A: Pour les balances jusqu'à 300 kg de charge maximale
B: Pour les balances jusqu'à 600 kg de charge maximale
C: Connecteur avec puce d'identification, point de séparation calibrable entre la balance et l'écran de visualisation. Pour les balances déjà vérifiées, la connexion entre le terminal et la balance ne doit plus être interrompue. La puce d'identification permet de séparer les deux composants si cela est nécessaire en raison des conditions de construction lors de l'installation.

Autres options disponibles:
Pont-bascule avec rail tubulaire de 50 mm (1,5"). Pont de pesée avec tube rainuré et insert plastiquestoffgleiteinlage.

	Art.-Nr.
A	123321
B	123322
C	123352



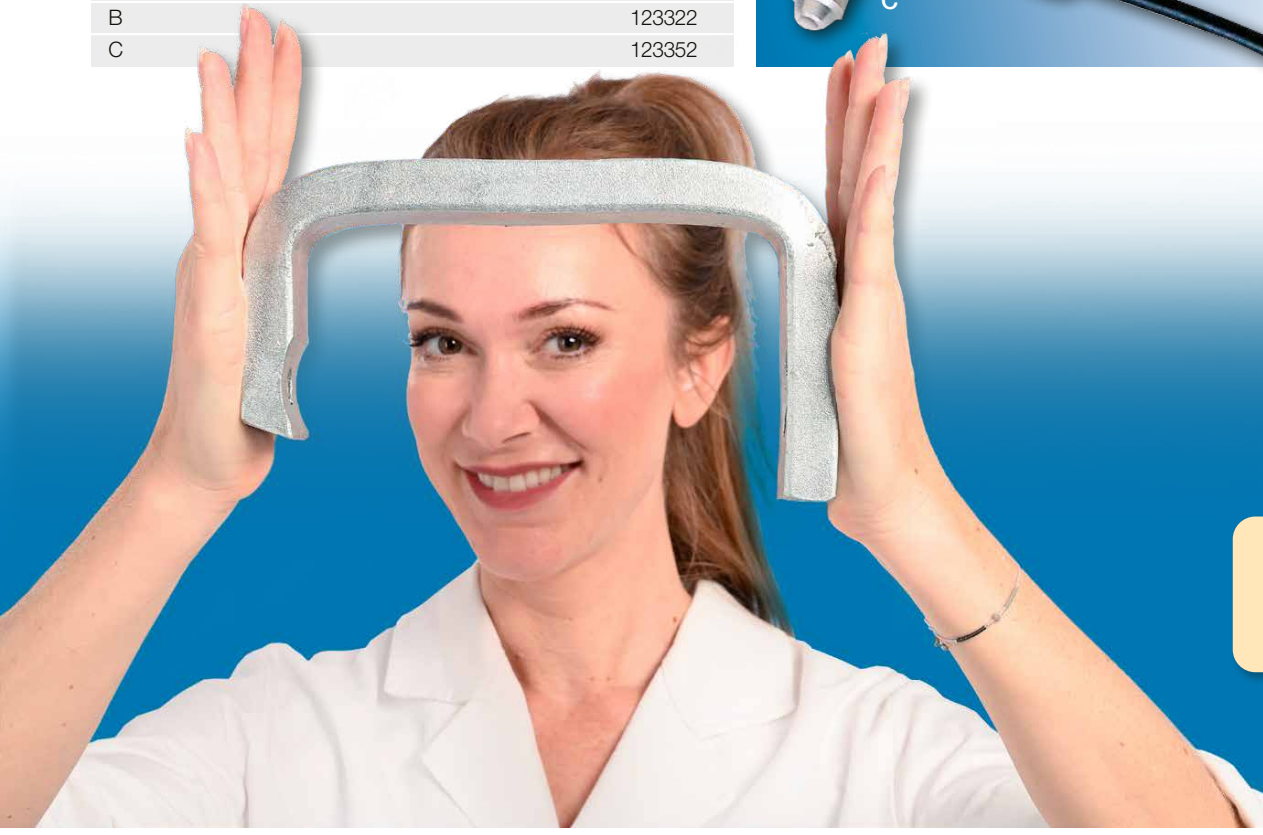

Rohrbahn-Verbindungselemente

aus Stahl, verzinkt, für Rohrbahnen 2" Ø 60,3 mm, Anschlusszapfen Ø 50 mm. Andere Abmessungen auf Anfrage.

Buisbaan verbindingshulpstukken

voor buisbaan 2" Ø 60,3 mm van verzinkt staal. Aansluittappen Ø 50 mm. Andere afmetingen op aanvraag.

Eléments de raccord pour rail tubulaire en acier galvanisé

pour rail tubulaire 2" Ø 60,3 mm, Embout de raccordement Ø 50 mm. Autres dimensions sur demande.

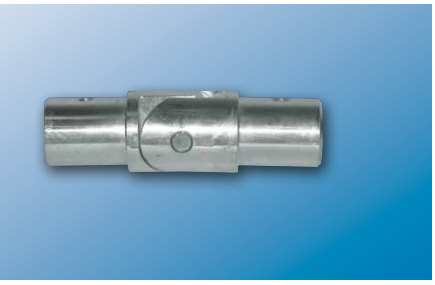

Einfachgelenk

einseitig 90° schwenkbar, mit Edelstahlachse.

Enkelvoudig koppeling,
90° draaibaar met roestvast stalen as.

Articulation simple
un seul côté 90°, pivotant, avec axe en inox.

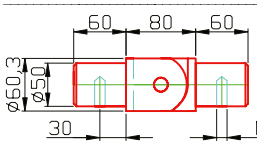

	Art.-Nr.
~3,4 kg	100195

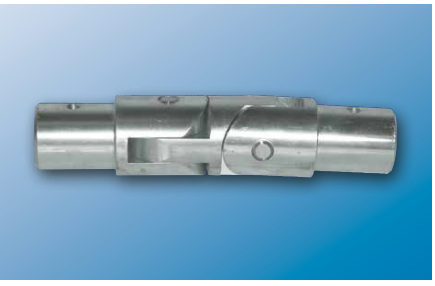

Kreuzgelenk

mit Edelstahlachsen.

Kruiskoppeling
met roestvast stalen assen.

Articulation croisée
avec axes en inox.

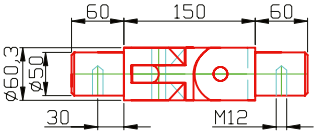

	Art.-Nr.
~4,7 kg	100196

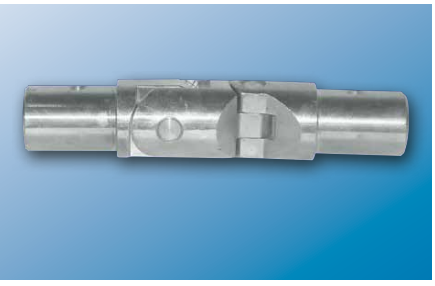

Eingeschnürtes Kreuzgelenk

mit Edelstahlachsen.

Ingelaten kruiskoppeling
met RVS assen .

Articulation croisée non démontable
avec axes en inox.

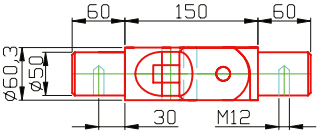

	Art.-Nr.
~4,5 kg	100197

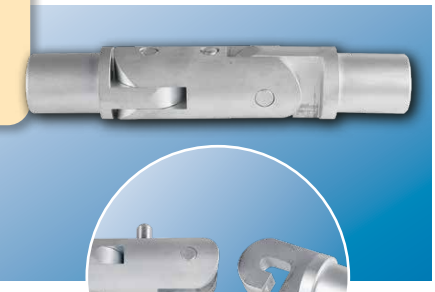

Kreuzgelenk, abnehmbar

mit Edelstahlachsen und -sicherungsbolzen gemäß UVV.

Kruiskoppeling, deelbaar
met RVS assen en veiligheidspal volgens UVV.

Articulation croisée démontable
avec axes en acier inoxydable et avec boulon de sécurité conforme à la réglementation sur la prévention des accidents.

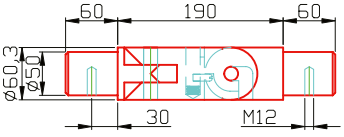

	Art.-Nr.
~5,1 kg	112001

✆ +49 5407 890 0 · 🖷 +49 5407 890 100

Endstück und Gegenstück

A: Endstück mit Edelstahl-Sicherungsbolzen gemäß UVV.
B: Gegenstück

Eindstuk en contradeel
A: Eindstuk met rvs veiligheidspen volgens UVV.
B: Contradeel

Embout et contre-embout
A: Embout avec boulon de sécurité en acier inoxydable conforme aux prescriptions de prévention des accidents.
B: Contre-embout

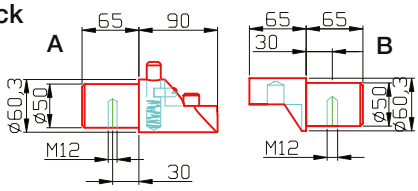

	Art.-Nr.
A ~2,2 kg	123571
B ~1,6 kg	100202

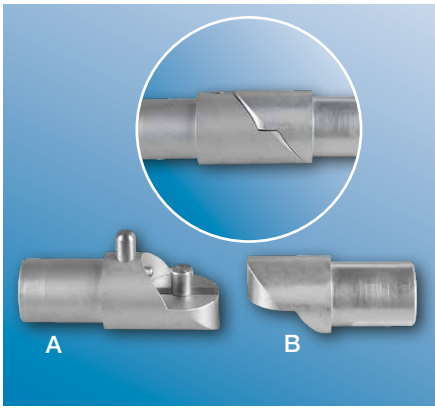

Gelenk zum Klappstück

mit Edelstahlachse.

Scharnier koppeling doorgang deling
met roestvast stalen assen.

Articulation pour élément rabattable
avec axes en inox.

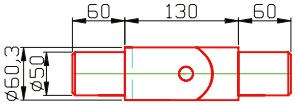

	Art.-Nr.
~4,5 kg	100201

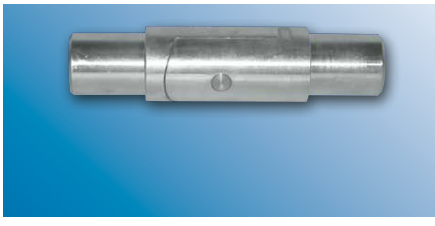

Klappstück

zweiteilig mit Edelstahlsicherungsbolzen gemäß UVV.

Sluitkoppeling, tweedelig
met roestvast stalen veiligheidspal volgens UVV.

Elément rabattable, en 2 parties
avec axe de sécurité en inox conforme aux prescriptions de prévention des accidents.

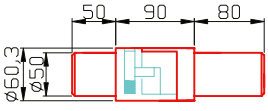

	Art.-Nr.
~3,7 kg	100198

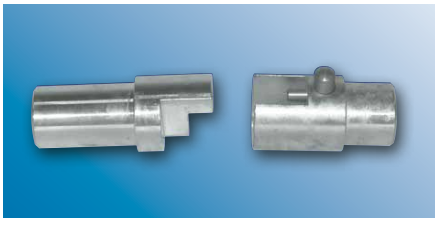

Klappgelenk

180° schwenkbar, mit Edelstahlachsen und -sicherungsbolzen gemäß UVV.

Scharnier koppeling
180° draaibaar, met RVS assen en veiligheidspal volgens UVV.

Articulation rabattable
pivotant à 180°, avec axes en acier inoxydable et boulons de sécurité selon les directives de la prévention des accidents.

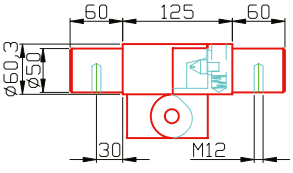

	Art.-Nr.
~5,1 kg	111941

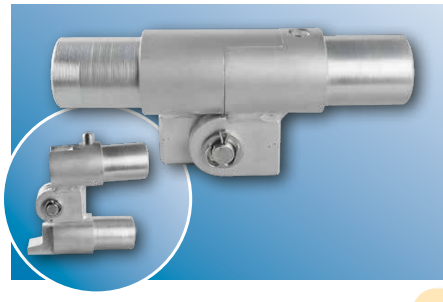

Universal-Endanschlag

passend für 2" Rohrbahnrohr und 2" Nutenrohr.

Universele-stop
geschikt voor 2" buis en 2" profielbuis.

Butée universelle
convenant pour tuyau 2" et tuyau rainuré 2".

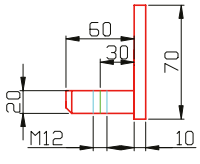

	Art.-Nr.
~0,9 kg	100204

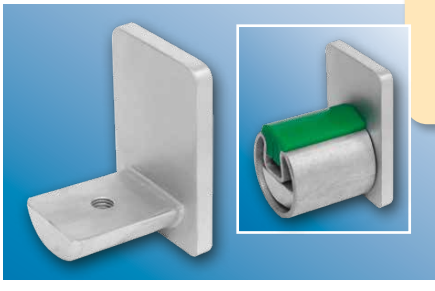

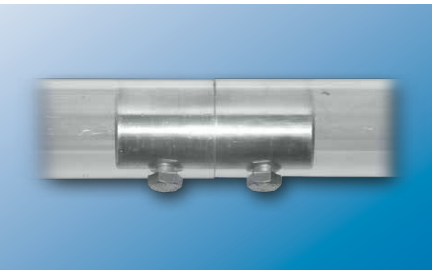

Rohrverbinder

für 2" Rohr.

Buisverbinding
voor 2" buis.

Raccords de tuyau
pour tuyau 2".

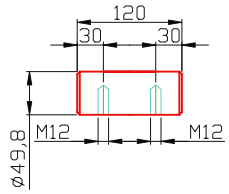

	Art.-Nr.
~1,7 kg	100207

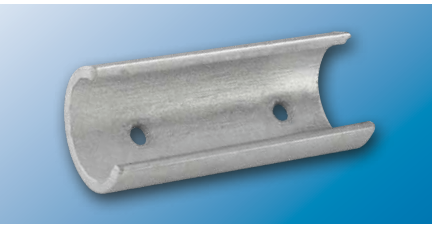

Rohrverbinder

für 2" Nutenrohr.

Buisverbinding
voor 2" profielbuis.

Raccords de tuyau
pour tuyau rainuré 2".

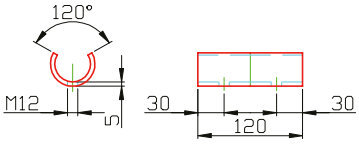

	Art.-Nr.
~0,5 kg	100208

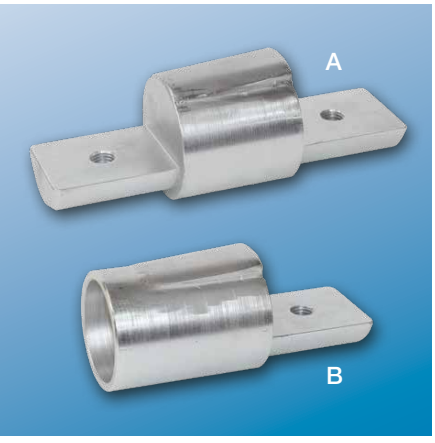

Übergangsstück

von Nutenrohr auf 2"-Rohr.
A: Beidseitig mit Zapfen.
B: Zapfen auf Rohrhülse.

Verloopstuk
van 2" profielbuis naar 2"buis.
A: Met spigot aan beide zijden.
B: Spigot op buishuls.

Raccord de réduction
d'un tuyau rainuré 2" sur un tuyau 2".
A: Des deux côtés avec tourillon.
B: Tourillon sur manchon tubulaire.

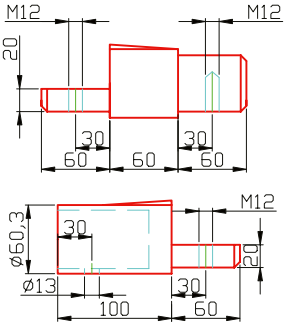

	Art.-Nr.
A ~2,5 kg	100209
B ~1,2 kg	111429

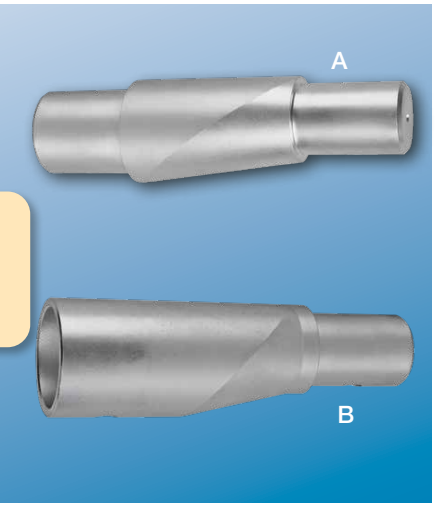

Übergangsstück

von 1,5" auf 2" Rohr.
A: Beidseitig mit Zapfen.
B: Zapfen auf Rohrhülse.

Verloopstuk
van 1,5" naar 2" buis.
A: Met spigot aan beide zijden.
B: Spigot op buishuls.

Raccord de réduction
d'un tube de 50 mm à un tube de 60,3 mm (1,5" à 2").
A: Des deux côtés avec tourillon.
B: Tourillon sur manchon tubulaire.

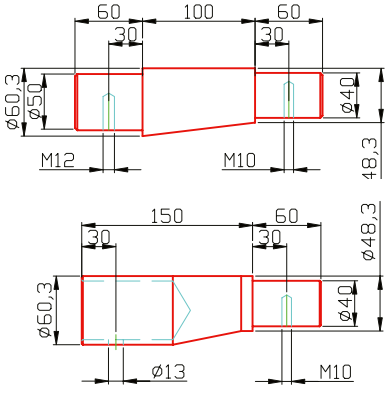

	Art.-Nr.
A ~3,2 kg	111864
B ~2,1 kg	111563

✆ +49 5407 890 0 · 🖷 +49 5407 890 100

Kunststoffschienen-Einzieher KSE-100

zum pneumatischen Einpressen von Kunststoff-Gleiteinlagen in ein Nutenrohr.

Kunststofinlage montagetool KSE-100
voor het pneumatisch inpersen van kunststof inlages in een profielbuis.

Outil d'insertion des inserts en plastique KSE-100
pour l'insertion pneumatique d'inserts de glissement en plastique dans un tube rainuré.

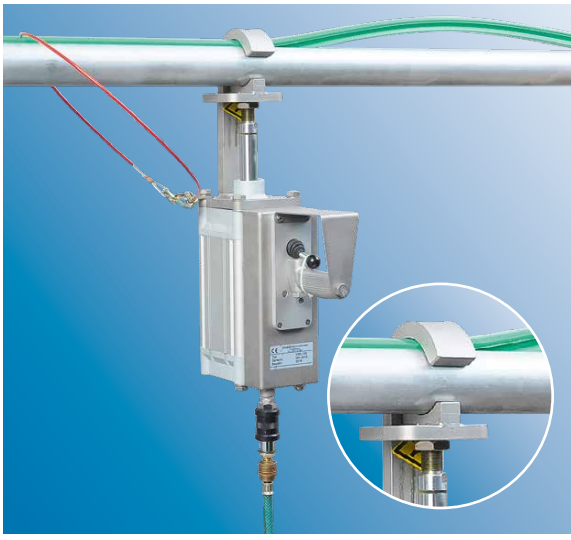

		Art.-Nr.
	~11 kg	108530

Pneumatische Weichen

aus Stahl, verzinkt, mit Handbetätigung, in verschiedenen Ausführungen.

Pneumatisch bediende wissel
vervaardigd uit staal, verzinkt, handmatige bediening, in verschillende uitvoeringen.

Aiguillages pneumatiques
en acier, galvanisés, avec opération manuelle, en différentes versions.



Elevatoren

zum Ausgleich von Höhendifferenzen in der Rohrbahn. Individuell konfigurierbar: Angepasst an die gegebenen Aufhängemöglichkeiten, Höhendifferenzen, Einbaulänge und Art der verwendeten Haken. Je nach Wunsch aufwärts-, abwärts- oder beidseitig befahrbar.

Elevatoren
om hoogteverschillen in de buisbaan te overbruggen. Individueel configureerbaar: Aangepast aan de gegeven ophangmogelijkheden, hoogteverschillen, inbouwlengte en het type haak wat gebruikt wordt. Kan naar boven, beneden of zowel naar boven als beneden gebruikt worden.

Élévateurs
pour compenser les différences de hauteur dans la tuyauterie. Configurable individuellement: adapté aux conditions données de suspension, aux différences de hauteur, à la longueur de montage et au type de crochets utilisés. En fonction des souhaits, possibilité de monter, descendre ou dans les deux sens.



Rohrbahn-Fahrzeugbauteile

Buisbaan-vrachtwagen bouw eenheden

Rail tubulaire-éléments pour véhicules

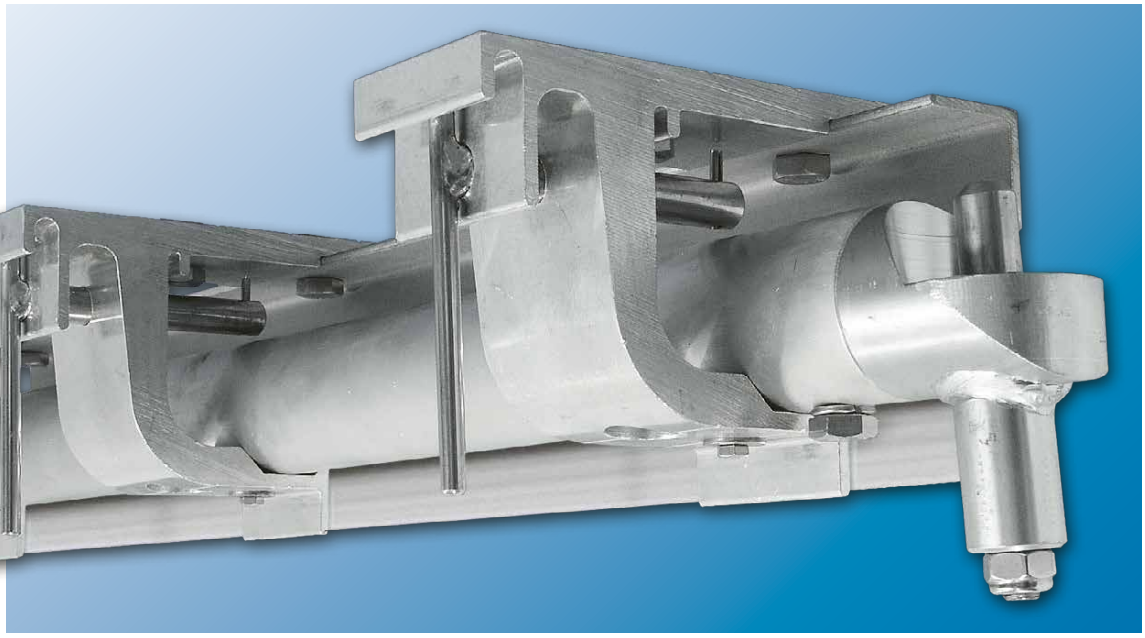

Fahrzeugkonsolen aus Aluminium

für 2" Rohrbahn, Strangpressprofil, Legierung Al Mg Si 0,5 F 22, komplett mit Edelstahlsicherungsbolzen und Edelstahl-Befestigungsmaterial, Tragkraft: 400 kg.

Lieferumfang:
Fahrzeugkonsole mit Edelstahl-Sicherungsbolzen
+ 2 St. VA-Sechskantschrauben M12 x 35
+ 2 St. VA-Federringe B12
+ 1 St. VA-Sechskantschraube M6 x 40.

Vrachtwagenconsole, van geëxtrudeerd profiel
voor 2" buisbaanen, Aluminium Al Mg Si 0,5 F 22, compleet met roestvast stalen veiligheidspen en bevestegingsmateriaal. Draagvermogen 400 kg.

Set inhoud:
Vrachtwagenconsole en koppeling met veiligheidspen
+ 2 st. RVS zeskant bout M12 x 35
+ 2 st. RVS veerring B12
+ 1 st. RVS zeskant bout M6 x 40.

Supports pour véhicules en aluminium, profilé filé
pour rail tubulaire de 2", alliage Al Mg Si 0,5 F 22, complet avec boulon de sécurité en inox et matériel de fixation en inox. Force portante 400 kg.

Livraison:
Support pour véhicules avec boulon de sécurité
+ 2 pièces boulon mécanique 6 pans VA M12 x 35
+ 2 pièces rondelle-ressort VA B12
+ 1 pièce boulon mécanique 6 pans VA M6 x 40.

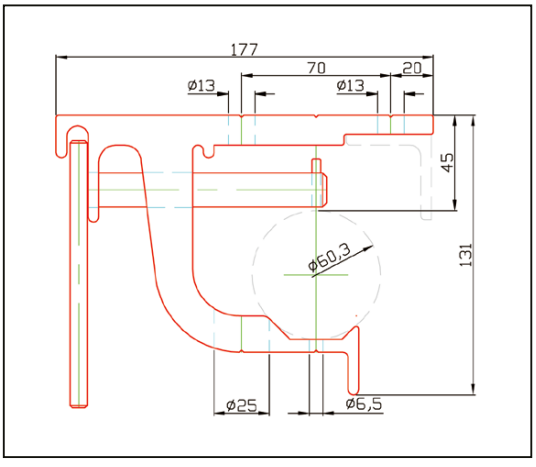

	Art.-Nr.
~1,1 kg	100186

✆ +49 5407 890 0 · 🖷 +49 5407 890 100

Fahrzeugendstück

aus Aluminium oder Stahl, verzinkt, für 2“-Rohrbahnen, komplett mit beweglichem oder starrem Edelstahl-Sicherungsbolzen und Edelstahl-Befestigungsmaterial.

Folgende Ausführungen sind lieferbar:
A: Stahl, mit Federbolzen.
B: Aluminium, mit Federbolzen.
C: Stahl, mit starrem Bolzen

Lieferumfang:
Fahrzeugendstück mit Edelstahl-Sechskantschraube M12 x 35 und Federring B12.

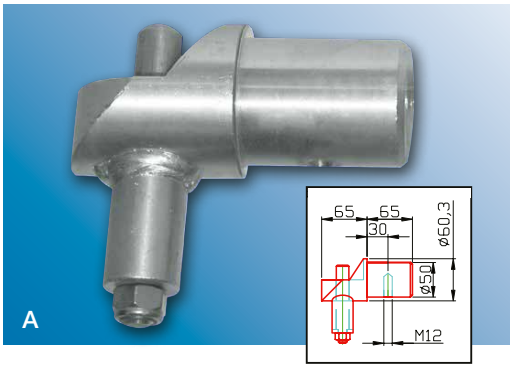

Vrachtwagenkoppeling

van aluminium of verzink staal voor 2“-buisbanen. Compleet verende of vaste roestvast stalen veiligheidspen en bevestigingsmateriaal.

Volgende uitvoeringen zijn leverbaar:
A: Verzinkt staal, met veerpen.
B: Aluminium, met veerpen.
C: Staal, met vaste pen

Set inhoud:
Vrachtwagenkoppeling met RVS zeskant bout M12 x 35 en veerring B12.

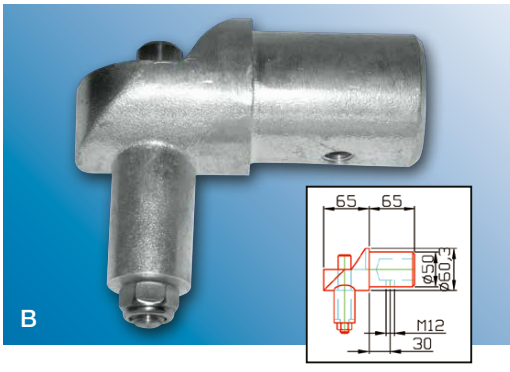

Embout de véhicules

en aluminium ou acier galvanisé, pour 2“ rail tubulaire, complet avec boulon de sécurité mobile ou fixe et matériel de fixation.

Les modèles suivants sont livrables:
A: Acier galvanisé, avec boulon à ressort.
B: Aluminium, avec boulon à ressort.
C: Acier, avec boulon fixe

Livraison:
Tronçon final du chariot avec M12 x 35 et boulon mécanique 6 pans rondelle-ressort B12.

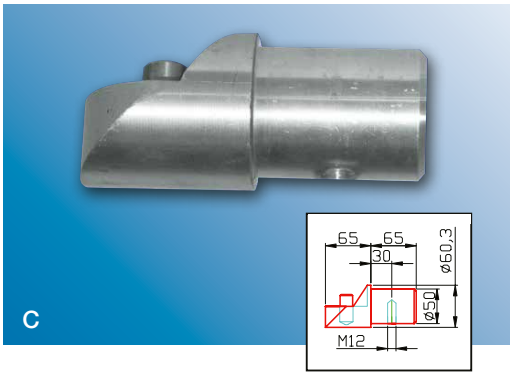

		Art.-Nr.
A	~2,0 kg	100182
B	~0,7 kg	100180
C	~1,7 kg	100179

Gleitfett für Rohrbahnen

Lebensmittelecht, hohe Haftung, hohe Effizienz, entspricht DAB 10 (Deutsches Arzneibuch 10. Ausgabe), Temperaturbereich +50 °C bis –15 °C.

Glijdvet voor buisbanen
Speciaal ontwikkeld voor de voeding industrie, sterke hechting, hoge efficientie. Volgens DAB 10 (Het duitse medicijnboek 10. Uitgave). Temperatuur bereik +50 °C bis –15 °C.

Lubrifiant pour réseau tubulaire
Compatible avec les produits alimentaires, bonne adhésion, haute efficacité. Correspond à la norme DAB 10 (Pharmacopée allemande, édition 10). Pour températures de +50 °C jusqu’à –15 °C.



	Art.-Nr.
~5,00 kg	100708
~18,00 kg	100709

A
Abdeckfolie 115
Abfallbehälter 51
Abfalltonne 51
Abhängesicherung 191
Abtropfrahmen . . . . . 113+129
Arbeitstische 92-94
Aufbewahrungsschränke 16-27

B
Bänke 24-25
Belade-Elevatoren 203
Beschickungswagen 108-115
Besenhalter 95
Besenleiste 95
Bi-Rail Haken 143
Bodenabläufe 37
Boxhalter 48

C
Clogbank 25
Cloghalter 80
Computerschrank 18-19

D
Deckel . . . . . 114-116+118
Deckel-Transportwagen 115
Desinfektionsbecken 43
Desinfektionsmatte 72-73
Detektierbare Räder 112
Drehsperren 60-63
Drehweichen 180-184

E
Edelstahlmöbel 16-27
Edelstahltische 92-94
Eimer 118
Einkaufswagen 118
Elektroschlepper . . . . . 107+157
Entblutehaken . . . . . 140+144
Entlade-Elevatoren 203
Entleerungshilfen . . 119, 122, 130-135
Entsorgungsbehälter . . . . . 51+120
Euro-Fleischkästen, Zubehör 88-89, 124-129
Euro-Haken 138

F
Fasskarren 119, 122, 130-135
Fasskipper . . . . . 119+133
Flachpaletten . . . . . 121, 123+129
Fleischhaken 138-151
Förderbahnsysteme 180-205
Förderwage 108-115

G
Gabelhubwagen 98-103
Garderobenbänke 25
Garderobenschränke 16-17
Gehstapler 104
Geländer 74-75
Gestell für IBC-Container 122
Gitterboxen . . . . . 121+123
Gleitfett 205
Gleithaken 139-142

H
Hackblöcke 93
Haken 138-151
Haken-Reinigung 170-177
Hakenwaschanlage 170-177
Handdesinfektion 38-42
Handtuchspender 45
Handwaschbecken/rinnen 32-36
Hebekippvorrichtungen 128-135
Heber für Normwagen 107
Hebevorrichtungen 130-135
Hocker 93
Hubwagen 98-107
Hygieneschleusen 55-67

I
IBC-Container-Gestell 122

K
Kettenzüge 192
Kippmulde 120
Kippvorrichtungen 130-135
Kistenregal 88-89
Kleiderschränke 16-17
Küchenschränke 26-27
Kutterwagen 108-115

L
Lagerregal 88-89
Laufrollen 151, 162-167
Leerhaken-Fördertechnik . . . 170-175

M
Maschinenpflege 10-11
Mehrwegeweichen 186-187
Mehrzweckschränke 18, 20-23
Mengmulden 117
Messerkörbe 84-85
Mülleimer 51
Müllsackhalter/-ständer 51-53

N
Normhaken 138
Normwagen 108-115
Notausgangstor/Zubehör. 73-75

P
Papierkorb 50
Papierspender 45
PC-Schrank 18-19
Plattformwagen 128-129
Podest 24
Pökelbehälter 117
Putzmittelschrank 20-21

R
Räder 162-167
Rauchspieße . . . . . 160+161
Rauchspieß-Transportwagen 159
Rauchwagen 154-158
Regale 88-89
Regalwagen . . . . . 126-127+129
Reinigungspistolen 76
Reinigungsstationen 39-42
Rohrbahntechnik 180-205
Rohrbahnwaagen . . . . . 198 +199
Rollen 151, 162-167
Rollis 124-125

S
Sackkarre 119
Schaufel 95
Schäumer 76
Scherenhubwagen 102
Schiebehilfe für Beschickungswagen . . . . . 105-107+113
Schiebehilfe für Rauchwagen 157
Schiebetürenschränke 26-27
Schlauchaufroller 78
Schlösser 24
Schlüssel 24
Schränke 16-23, 26-27
Schreibablagen 91
Schreibpulte 90
Schuhablage 25
Schuhregal 25
Schürzenhalter/Schürzenbügel 82
Seifenspender 46
Servierwagen 129
Signalsäule 69
Sitzbank 24-25
Sohlenreinigung 56-57
Speckhaken 146
Spinde 16-17
Spreizhaken 145-146
Spülbecken . . . . . 26+27, 36-38
Stapelbehälter 117
Stapelboxen . . . . . 121 + 123
Stiefeltrockner 81

T
Teleskopschienen 190
Tische 92-94
Transpondertechnik 138
Transportgeräte 98-129
Transportwagen . . . 105-112, 116-123

U
Umkleidebank 24- 25
Universalspender 48

V
Verbandkasten 49
Verlade-Elevatoren 203
Verladeschwingen 190
Vesperschrank 18

W
Waagen . . . . . 103, 106+198
Wandhalterung 95
Wannenwagen . . . . . 116+120
Wartung 10-11
Waschbecken 30-32
Wäscheschrank 18
Waschstationen 39-42
Weichen 180-187
Werkstattwagen 91
Wertfachschrank 18
Wulstrandtisch 94
Wurstliegewagen 158

Z
Zahlenschloss 24
Zerlegetische 93-94
Zweiwegeweiche 186

✆ +49 5407 890 0 · 🖷 +49 5407 890 100

A
Afdekfolie 115
Afvalbak 51
Afvalbak 51
Afvalbakken 51
Afvoercontainers . . . . . 51+120
Afvoerframe . . . . . 113+129

B
Banken 24-25
Bankzitting 24-25
Bezem houder 95
Bezemrail 95
Bi-rail haken 143
Box houder 48

C
Combinatieslot 24
Computerkast 18-19

D
Deksel . . . . . 114-116+118
Dekseltransportwagen 115
Desinfectiebak 43
Desinfectiemat 72-73
Detecteerbare wielen 112
Draaikruizen 180-184
Duwhulp voor laadwagen 105-107+113
Duwhulp voor rookwagen 157

E
Eerste hulp doos 49
Elektrische sleepboten. . . . . 107+157
Emmers 118
Euro haken. 138
Euro vleeskratten, toebehoren 88-89, 124-129

F
Frame voor IBC containers 122

G
Gaasboxen . . . . . 121+123
Garderobebanken 25
Garderobekasten 16-17
Garderobekasten 16-17

H
Hakblokken 93
Haken 138-151
Handdoekdispenser 45
Handendesinfectie 38-42
Handwasbakken/-kanalen 32-36
Hef- en kantelapparaten 128-135
Hefapparaten 130-135
Heftrucks 104
Hefwagens 98-107
Hygiënesluizen 55-67

I
IBC containerrek 122

K
Kast voor waardevolle spullen 18
Kettingtakels 192
Keukenkasten 26-27
Kiepapparaten 130-135
Kiepbak 120
Kleedkamerbank 24-25
Klomphouder 80
Kluisjes 16-23, 26-27
Kluisjes 16-17
Knipwagen 108-115
Krattenrek 88-89
Krukken 93
Kuipwagen . . . . . 116 + 120

L
Laadliften 203
Laadliften 203
Laadwagen 108-115
Laarzendrogers 81
Leeghaak transporttechniek . 170-175
Leuningen 74-75
Liften voor standaard wagens 107
Loshulpmiddelen . . 119, 122, 130-135
Losliften 203

M
Machineonderhoud 10-11
Manden 84-85
Meerwegers 186-187
Mengbakken 117
Multifunctionele kasten 18, 20-23
Muurbeugel 95

O
Onderhoud 10-11
Ontluchtingshaken . . . . . 140+144
Opbergkasten 16-27
Ophangbeveiliging 191
Opslagrek 88-89

P
Palletwagens 98-103
Papierdispenser 45
Pareltransporttafel 94
PC-kast 18-19
Pijptransporttechniek 180-205
Pijptransportwegers . . . . . 198+199
Planken 88-89
Plankentrolley . . . . . 126-127+129
Platform trolley 128-129
Prullenmand 50

R
Reinigen van haken 170-177
Reinigingsmiddelenkast 20-21
Reinigingspistolen 76
Reinigingsstations 39-42
Roestvrij stalen meubilair 16-27
Roestvrijstalen tafels 92-94
Rollen 151, 162-167
Rollen 124-125
Rook trolley 154-158
Rookspitten . . . . . 160+161

S
Schaarhefwagen 102
Schakelaars 180-187
Schoenenrek 25
Schoenenrek 25
Schommels 190
Schop 95
Schorthouder/schorthanger 82
Schrijftafels 90
Schrijftafels 91
Schuifdeurkasten 26-27
Schuifhaken 139-142
Schuifvet 205
Schuimer 76
Serveerwagen 129
Signaaltoren 69
Slanghaspels 78
sleutels 24
Sloten 24
Snijtafels 93-94
Sokkel 24
Spekhaak 146
Spoelbak . . . . . 26+27, 36-38
Spreiderhaak 145-146
Standaard haken 138
Standaard trolley 108-115
Stapelbakken . . . . . 121+123
Stapelcontainers 117
Systeem voor het wassen van haken 170-177

T
Tafels 92-94
Telescopische rails 190
Tourniquets 60-63
Transpondertechnologie 138
Transportbaansystemen 180-205
Transportbandweegschalen . 108-115
Transportuitrusting 98-129
Transportwagen voor rookspit . . . 159
Transportwagens . . 105-112, 116-123
Tweeweg omstelling 186

U
Uitharding container 117
Universele dispenser 48

V
Vatenkantelaar . . . . . 119+133
Vatenwagens 119, 122, 130-135
Verstoppingsbank 25
Vlakke pallets . . . . . 121, 123+129
Vleeshaken 138-151
Vloerafvoeren 37
Voedsel kast 18
Vuilniszakhouder/standaard . . . 51-53

W
Waskast 18
Wasstations 39-42
Wastafel 30-32
Weegschaal . . . . . 103, 106+ 198
Werkplaatswagen 91
Werktafels 92-94
Wielen 151, 162-167
Wielen 162-167
Winkelwagens 118
Worstenwagen 158

Z
Zakkenwagen 119
Zeepdispenser 46
Zoolreiniging 56-57

A
Aide à la poussée pour chariot fumoir 157
Aides au vidage . . . 119, 122, 130-135
Aiguillage 180-187
Aiguillage 2 voies 186
Aiguillage multidirectionnel . . 186-187
Aiguillages rotatifs 180-184
Appareils à mousse mobiles 76
Armoire 16-17
Armoire à repas 18
Armoire informatique 18-19
Armoire pour évier . . . . . 26+27, 36-38
Armoire pour ordinateur 18-19
Armoire pour produits de nettoyage 20-21
Armoire vestiaire 16-17
Armoires à linge 18
Armoires à portes coulissantes . 26-27
Armoires de cuisine 26-27
Armoires de rangement 16-27
Armoires multi-usages 18, 20-23
Armoires vestiaires 16-17

B
Bac à déchets 51
Bac basculant 120
Bacs de désinfection 43
Bacs empilables . . . . . 121 +123
Bacs Europe 108-115
Balance pour rail tubulaire . . 198 +199
Balances . . . . . 103, 106+198
Banc de vestiaire 24-25
Banc pour chaussures et sabots . . . 25
Bancs 24-25
Bancs de vestiaires 25
Bascule pour fûts . . . . . 119+133
Basculeur 130-135
Bâtons de fumage . . . . . 160+161
Bloc à hacher 93
Box standard grillagé . . . . . 121 +123

C
Cadenas à chiffres, ... 24
Chariot à cuve . . . . . 116 + 120
Chariot à plate-forme 128-129
Chariot d'atelier 91
Chariot de service 129
Chariot de transport pour bâtons de fumage 159
Chariot de transport pour caisses Euro . . . . . 126-127+129
Chariot de transport pour couvercles 115
Chariot de transport pour saucissons 158
Chariot élévateur à pied 104
Chariot normalisé 108-115
Chariots d'achat 118
Chariots de fumage 154-158
Chariots de transport 105-112, 116-123
Clés 24
Coffret de premier secours 49
Collecteur de déchets 51
Colonne de signalisation 69
Conteneurs – bacs à empiler 117
Conteneurs d'élimination . . . . 51+120
Corbeille à papier 50
Corbeilles à couteaux 84-85
Couvercle . . . . . 114-116+118
Crochet bi-rail 143
Crochet de saignée . . . . . 140+144
Crochets 138-151
Crochets à lard 146
Crochets d'abattoir 138-151
Crochets glissants 139-142
Crochets normalisés 138
Crosse coulissante avec tinet . 145-146

D
Désinfection des mains 38-42
Diable 119
Diable pour tonneaux 119, 122, 130-135
Dispositifs de levage 130-135
Distributeur de papier 45
Distributeur de savon 46
Distributeur d'essuie-mains 45
Distributeur universel 48

E
Échelles de chargement 190
Elévateur-basculeur 128-135
Élévateurs de chargement 203
Élévateurs de décharge 203
Elévateurs pour chariots normalisés 107
Enrouleur de tuyau 78
Entretien des machines 10-11
Étagère à chaussures 25
Étagères 88-89
Euro-crochet 138
Evacuation au sol 37

G
Galet 151, 162-167
Garde-corps 74-75
Godet 95
Graisse de glissement 205

H
Housse de protection 115

L
Lave-crochets 170-177
Lave-main 30-32
Lave-mains 32-36
Lave-semelles 56-57

M
Maintenance 10-11
Matériel de transport 98-129
Meubles en acier inoxydable . . . 16-27

N
Nettoyage des crochets 170-177

P
Palan à chaîne 192
Palette plate . . . . . 121, 123+129
Pétrin 117
Pistolets de nettoyage 76
Plate-forme d'accès 24
Poignée de manutention pour bac européen . . . . 105-107+113
Porte-tabliers / Cintres pour tabliers 82
Poubelles 51
Protection contre la chute de crochets 191
Pupitre 90

R
Rail télescopique 190
Rangement à chaussures 25
Rayonnage de stockage 88-89
Rayonnage pour caisses 88-89
Roues 162-167
Roues détectables 112
Rouleaux 151, 162-167
Roule-bac pour deux caisses 124-125

S
Sas d'hygiène 55-67
Seaux 118
Séchoir pour bottes 81
Serrures 24
Stations de lavage 39-42
Stations de nettoyage 39-42
Structure d'égouttage . . . . . 113+129
Support mural 95
Support pour balais et ustensiles . . 95
Support pour boîtes 48
Support pour conteneur IBC 122
Support pour sabots et bottes 80
Support sacs poubelle 51-53
Systèmes de convoyeurs . . . 180-205

T
Table de découpe 93-94
Table-plan de travail 94
Tables 92-94
Tables de travail 92-94
Tables en acier inoxydable 92-94
Tablette écritoiree 91
Tabourets 93
Tapis de désinfection 72-73
Technique de convoyage à crochets vides 170-175
Technique de transpondeur 138
Technique du rail tubulaire . . . 180-205
Tourniquets 60-63
Tracteur pousseur électrique . . 107+157
Transpalette à fourche 98-107
Transpalette manuel à ciseaux 102
Transpalettes 98-103

✆ +49 5407 890 0 · 🖷 +49 5407 890 100

X × Z × Y	**Bemaßung** X = Breite , Z = Tiefe, Y = Höhe	**Maatvoering** X = breedte, Z = diepte, Y = hoogte	**Mensurations** X = largeur, Z = profondeur, Y = hauteur
L/N/PE 3L/N/PE	**Stromanschluss** 230V+N+PE/50Hz · 3x400V+N+PE/50Hz Andere Spannung auf Anfrage.	**Stroomaansluiting** 230V+N+PE/50Hz · 3x400V+N+PE/50Hz Afwijkende spanning op aanvraag.	**Raccordement électrique** 230V+N+PE/50Hz · 3x400V+N+PE/50Hz Autres voltages sur demande.
Stainless Steel	**Edelstahl**	**Roestvast staal**	**Acier inoxydable**
	Oberfläche geschliffen	**Geslepen oppervlak**	**Surface brossée**
	Elektrolytisch poliert 📖 8	**Elektrolytisch polijsten** 📖 8	**Polissage par électrolyse** 📖 8
	Zeitsteuerung 📖 30	**Tijdbesturing** 📖 30	**Synchronisation** 📖 30
max. 50%	**Wasserverbrauch** bis zu 50% reduziert. 📖 30	**Waterbesparing** tot wel 50%. 📖 30	**Consommation d'eau réduite** jusqu'à 50 %. 📖 30
+ −	**Inkl. Temperaturregeleinheit**	**Incl. temperatuurregelaar**	**Unité de réglage** de température inclus
	Sensorbedienung berührungslose Aktivierung. 📖 30	**Sensor bediening** Contactloze bediening. 📖 30	**Activation par capteur** Activation sans contact. 📖 30
	Kniebedienung über druckempfindlichen Schalter.	**Knie bediening** door drukafhankelijke schakelaars.	**Activation par le genou** par interrupteur sensible.
mm	**Bürstenlänge**	**Borstel lengte**	**Longueur des brosses**
2 mm	**Blechstärke**	**Plaat dikte**	**Épaisseur de la tôle**
15°	**Dachneigung**	**Hellingshoek**	**Inclinaison du toit**
	Kunststofffüße 20 mm höhenverstellbar.	**Kunststofvoetjes** 20 mm instelbaar.	**Pieds matière plastique** Réglables sur 20 mm en hauteur.
	Gelenkfüße 50 mm höhenverstellbar, sicherer Stand.	**Stelpoten met kogelgewricht** 50 mm hoogte verstelbaar, stabiele stand.	**Pieds articulés** Hauteur réglable de 50 mm, stable.
	Polyamidräder regeneratfrei. 📖 162	**Wielen polyamide** niet gerecirculeerd. 📖 162	**Roulettes polyamide** non-recyclé. 📖 162
	Für schwere Lasten	**Voor zware belasting**	**Pour charges lourdes**
	Für mittlere Lasten	**Voor middelzware belasting**	**Pour charges moyennes**
	Für geringe Lasten	**Voor lichte belasting**	**Pour charges légères**
+ −	**Akku-/Batteriebetrieb**	**Accu/op accu werkend**	**Opéré par accus / batteries**
	Farbige Räder optional 📖 162	**Gekleurde wielen als optie** 📖 162	**Roues en couleur en option** 📖 162
	Beschriftung möglich 📖 9	**Opschrift is mogelijk** 📖 9	**Possibilité d'étiquetage** 📖 9
	Kühlraumeinsatz möglich	**Geschikt voor gebruik in koelruimtes**	**Utilisation possible en chambre froide**



Höcker GmbH
Food Equipment

Wernher-von-Braun-Str. 6
D - 49134 Wallenhorst
✆ +49 5407 890 0
🖷 +49 5407 890 100
hoecker@hoecker.de
www.hoecker.de



Höcker
Anlagenbau GmbH

Wernher-von-Braun-Str. 7
D - 49134 Wallenhorst
✆ +49 5407 890 150
🖷 +49 5407 890 153
anlagenbau@hoecker.de
www.hoecker.de



Höcker
Spółka z o.o.

ul. Piotrowicka 4
PL - 59-225 Chojnow
✆ +48 76 8188 389
🖷 +48 76 8187 159
hoecker@hoecker.pl
www.hoecker.pl

Alle Katalogangaben unter Vorbehalt. Nachdrucke und Vervielfältigungen (auch auszugsweise) bedürfen unserer schriftlichen Genehmigung.
Alle vermeldingen in deze catalogus zijn onder voor behoud. Nadruk van en uit deze catalogus is zonder schriftelijke toestemming niet toegestaan.
Toutes les données de ce catalogue sous réserve! Pour une réimpression – même partielle – une autorisation écrite et expresse de notre part est nécessaire.